27.2.2015

DETECTION TECHNOLOGY OYJ

LISTAUTUMISESITE
Listautuminen First North Finland -markkinapaikalle
Listautumisanti enintään 6 897 817 Tarjottavaa Osaketta
Alustava hintaväli 5,20–6,40 euroa Osakkeelta

Listautumisannissa (”**Listautumisanti”**) sisältäen osakeannin (”**Osakeanti**”) ja olemassa olevien osakkeiden myynnin (”**Osakemyynti**”), Detection Technology Oyj (”**Detection Technology**” tai ”**Yhtiö**”) ja Yhtiön tämän esitteen (”**Esite**”) Liitteessä 1 luetellut osakkeenomistajat (”**Myyjät**”) tarjoavat merkittäväksi ja ostettavaksi alustavasti enintään 6 897 817 Yhtiön osaketta. Yhtiö tarjoaa merkittäväksi enintään 3 450 000 uutta osaketta (”**Antiosakkeet**”) ja Myyjät tarjoavat ostettavaksi enintään 3 447 817 osaketta (”**Myyntiosakkeet**”, yhdessä Antiosakkeiden kanssa ”**Tarjottavat Osakkeet**”). Oy G.W. Sohlberg Ab antaa Pääjärjestäjälle lisäosakeoption ostaa ylikysyntätilanteissa 30 päivän kuluessa Osakkeiden, kuten jäljempänä määritelty, kaupankäynnin aloittamisesta First North -listalla, eli arviolta 16.3.2015–14.4.2015 välisenä ajanjaksona, enintään 517 173 Osaketta tai hankkia näille ostajia yksinomaan ylikysyntätilanteiden kattamiseksi (”**Lisäosakeoptio**”). Tarjottavat Osakkeet tarjotaan merkittäväksi yksityishenkilöille ja yhteisöille Suomessa (”**Yleisöanti**”), Yhtiön henkilöstölle (”**Henkilöstöanti**”) sekä institutionaalisille sijoittajille Suomessa ja kansainvälisesti (”**Instituutioanti**”). Tarjottavien Osakkeiden osakekohtainen merkintähintaväli on alustavasti 5,20–6,40 euroa (”**Alustava Hintaväli**”) jäljempänä Esitteessä kuvatulla tavalla. Henkilöstöannissa tarjotaan ainoastaan Antiosakkeita ja niiden merkintähintaan sovelletaan jäljempänä Esitteessä kuvattua alennusta.

Tarjottavat Osakkeet tuottavat Yhtiön kaikkien osakkeiden (yhdessä Tarjottavien Osakkeiden kanssa ”**Osakkeet**”) kanssa yhtäläiset oikeudet ja oikeuttavat kaikkiin tulevaisuudessa mahdollisesti jaettaviin osinkoihin. Jokainen Osake oikeuttaa yhteen ääneen Yhtiön yhtiökokouksessa.

Ennen Listautumisannin toteutusta Yhtiön Osakkeet eivät ole olleet kaupankäynnin kohteena millään säännellyllä markkinalla tai monenkeskisellä markkinapaikalla. Yhtiö tulee jättämään listalleottohakemuksen NASDAQ OMX Helsinki Oy:lle (”**Helsingin Pörssi**”) Osakkeiden listaamiseksi Helsingin Pörssin ylläpitämälle monenkeskiselle First North Finland -markkinapaikalle (”**First North**”) kaupankäyntitunnuksella DETEC. Antiosakkeet merkitään Patentti- ja rekisterihallituksen ylläpitämään kaupparekisteriin (”**Kaupparekisteri**”) arviolta 13.3.2015. Osakkeiden kaupankäynnin First Northissa odotetaan alkavan arviolta 16.3.2015. First North Nordic Rulebook -sääntöjen (”**First North Säännöt**”) mukaisena Hyväksyttynä Neuvonantajana toimii Nordea Pankki Suomi Oyj.

Instituutioannin merkintäaika alkaa 3.3.2015 kello 10.00 ja päättyy viimeistään 13.3.2015 kello 12.00. Yleisöannin merkintäaika alkaa 3.3.2015 kello 10.00 ja päättyy viimeistään 12.3.2015 kello 16.00. Yleisöannin merkintäaika Nordean verkkopankissa ja Nordean asiakaspalvelussa verkkopankkitunnuksin alkaa 3.3.2015 kello 10.00 ja päättyy viimeistään 12.3.2015 kello 16.00. Yleisöannin merkintäaika internetin E-merkinnän osalta 3.3.2015 kello 10.00 ja päättyy 6.3.2015 kello 16.00. Ohjeita merkinnän tekemiseksi ja Listautumisannin tarkemmat ehdot on kuvattu Esitteen jaksossa *”Listautumisannin ehdot”*. Osakkeiden lopullinen merkintähinta julkistetaan yhtiötiedotteella arviolta 13.3.2015.

First North on vaihtoehtoinen markkinapaikka, jota ylläpitää Helsingin Pörssi. First North -yhtiöihin ei sovelleta samoja sääntöjä kuin säännellyillä päämarkkinoilla. First North -yhtiöt noudattavat pienille kasvuyhtiöille sovellettuja, vaatimustasoltaan alhaisempia sääntöjä. First North -yhtiöihin sijoittaminen saattaa sisältää suuremman riskin kuin päämarkkinoiden yhtiöihin sijoittaminen. Kaikilla First North -markkinapaikan yhtiöillä on Hyväksytty Neuvonantaja, joka valvoo, että sääntöjä noudatetaan. Helsingin Pörssi hyväksyy hakemuksen kaupankäynnin kohteeksi ottamisesta.

Esitteen jakelu saattaa olla tietyissä maissa rajoitettua. Esitettä ei saa levittää Australiaan, Kanadaan, Hongkongiin, Japaniin, Uuteen-Seelantiin, Etelä-Afrikkaan, tai Yhdysvaltoihin. Tarjottavia Osakkeita ei pidä tarjota tai myydä suoraan tai välillisesti Yhdysvalloissa tai Yhdysvaltoihin eikä Tarjottavia Osakkeita ole rekisteröity eikä niitä tulla rekisteröimään Yhdysvaltain vuoden 1993 arvopaperilain, muutoksineen (”**Yhdysvaltain arvopaperilaki**”) tai minkään Yhdysvaltain osavaltion arvopaperilakien mukaisesti, eikä niitä saa siten tarjota tai myydä suoraan tai välillisesti Yhdysvalloissa tai Yhdysvaltoihin ilman Yhdysvaltain arvopaperilain rekisteröintivaatimuksista säädettyä poikkeusta ja soveltuvia Yhdysvaltain osavaltioiden arvopaperilakeja noudattaen. Listautumisannissa Tarjottavat Osakkeet tarjotaan ja myydään ainoastaan Yhdysvaltojen ulkopuolella noudattaen Yhdysvaltain arvopaperilain Regulation S -säännöstöä. Katso *”Tärkeitä tietoja Esitteestä”*.

Tarjottaviin Osakkeisiin sijoittamiseen liittyy riskejä. Katso *”Riskitekijät”.*

Pääjärjestäjä

TÄRKEITÄ TIETOJA ESITTEESTÄ

Esite on laadittu arvopaperimarkkinalain (746/2012, muutoksineen ”**Arvopaperimarkkinalaki**”), Euroopan komission asetuksen (EY) N:o 809/2004, annettu 29.4.2004 (liitteet I, III ja XXII) Euroopan parlamentin ja neuvoston direktiivin 2003/71/EY täytäntöönpanosta esitteiden sisältämien tietojen, esitteiden muodon, viittauksina esitettävien tietojen, julkistamisen ja mainonnan osalta (muutoksineen ”**Esiteasetus**”), Valtiovarainministeriön antaman asetuksen arvopaperimarkkinalain 3-5 luvussa tarkoitetusta esitteestä (1019/2012) sekä Finanssivalvonnan määräys ja ohjekokoelman mukaisesti. Esite on laadittu suomen kielellä. Finanssivalvonta on hyväksynyt Esitteen, mutta ei vastaa siinä esitettyjen tietojen oikeellisuudesta. Finanssivalvonnan hyväksymispäätöksen diaarinumero on FIVA 4/02.05.04/2015. Esitteestä on laadittu englanninkielinen sijoitusmuistio (Offering Memorandum), joka vastaa suomenkielistä Esitettä tiettyjä, muille kuin Suomessa toimiville sijoittajille tarkoitettuja lisätietoja lukuun ottamatta. Finanssivalvonta ei ole hyväksynyt englanninkielistä sijoitusmuistiota. Mikäli suomen- ja englanninkielisen version välillä on eroavaisuuksia, suomenkielinen versio on ratkaiseva.

Esite on saatavilla suomenkielisenä Listautumisannin merkintäpaikoista sekä Yhtiön toimipisteissä Ahventie 4B, 02170 Espoo ja Elektroniikkatie 10, 90590 Oulu. Esite on lisäksi saatavilla Yhtiön verkkosivustolta osoitteesta www.deetee.com/listautumisanti.

Esitteessä “Detection Technology” ja ”Yhtiö” tarkoittavat Detection Technology Oyj:tä ja sen tytäryhtiötä yhdessä, ellei asiayhteydestä selvästi ilmene, että ilmaisulla tarkoitetaan vain Detection Technology Oyj:tä, sen tytäryhtiötä tai liiketoimintaa tai joitakin näistä yhdessä. Viittauksilla Yhtiön osakkeisiin, osakepääomaan tai Yhtiön hallintoon tarkoitetaan kuitenkin Detection Technology Oyj:n osakkeita, osakepääomaa ja hallintoa. Detection Technology on Suomen lakien mukaisesti perustettu julkinen osakeyhtiö, johon sovelletaan voimassaolevaa osakeyhtiölakia (624/2006, muutoksineen ”**Osakeyhtiölaki**”). ”Merkinnällä” viitataan Esitteessä sijoittajien tekemiin sijoituksiin tai antamiin sitoumuksiin Listautumisannin yhteydessä riippumatta siitä, onko sijoittaja tarjoutunut tai sitoutunut ostamaan Myyntiosakkeita tai sitoutunut merkitsemään Antiosakkeita. Samoin ”merkitsijä”, ”merkintäaika”, ”merkintäpaikka”, ”merkintähinta”, ”merkintämääräys” ja ”merkintäsitoumus” (sekä muut vastaavat termit) viittaavat sekä Myyntiosakkeiden myyntiin että Antiosakkeiden liikkeeseenlaskuun.

Yhtiö on laatinut Esitteen Listautumisannin yhteydessä mahdollistamaan Osakkeiden listaamisen ja ainoastaan siinä tarkoituksessa, että mahdolliset sijoittajat voivat harkita Tarjottavien Osakkeiden ostamista tai merkitsemistä.

Mikään Esitteessä ei muodosta Yhtiön tai Nordea Pankki Suomi Oyj:n (”**Nordea**” tai ”**Pääjärjestäjä**”) lupausta tai vakuutusta tulevaisuudesta eikä Esitettä tule pitää tällaisena lupauksena tai vakuutuksena. Tehdessään sijoituspäätöstä sijoittajien tulee tukeutua omaan arvioonsa Yhtiöstä ja Listautumisannin ehdoista sekä sijoituspäätöksen eduista ja riskeistä.

Pääjärjestäjä toimii Listautumisannissa ainoastaan Detection Technologyn puolesta, ja Pääjärjestäjän tarjoama suoja koskee ainoastaan Yhtiötä. Pääjärjestäjä ei pidä ketään muuta tahoa (riippumatta siitä, onko tämä Esitteen vastaanottaja tai ei) asiakkaanaan Listautumisannin yhteydessä. Pääjärjestäjä ei ole vastuussa kenellekään muulle kuin Detection Technologylle antamansa suojan tarjoamisesta, Listautumisantiin liittyvien neuvojen antamisesta tai muusta tässä esitetystä transaktiosta tai järjestelystä.

Ketään ei ole valtuutettu Listautumisannin yhteydessä antamaan mitään muita kuin Esitteeseen sisältyviä tietoja tai lausuntoja. Mikäli tällaisia tietoja tai lausuntoja annetaan, niitä ei tule katsoa Yhtiön, Myyjien tai Pääjärjestäjän hyväksymiksi. Esitteen luovuttaminen ja siihen perustuvat myynnit tai toimeksiannot eivät merkitse sitä, että Esitteessä esitetyt tiedot pitäisivät paikkansa tulevaisuudessa tai että Yhtiön liiketoiminnassa ei olisi tapahtunut muutoksia Esitteen päivämäärän jälkeen. Yhtiö kuitenkin oikaisee ja täydentää Esitteessä annettuja tietoja Arvopaperimarkkinalain 4 luvun 14 §:n mukaisesti.

Lukuun ottamatta niitä velvollisuuksia ja vastuita, joita Pääjärjestäjälle voi aiheutua Suomen lain tai jonkun muun sellaisen valtion pakottavan lainsäädännön perusteella, jossa vastuun poissulkeminen olisi laitonta, pätemätöntä tai täytäntöönpanokelvotonta, Pääjärjestäjä ei vastaa Esitteen sisällöstä tai mistään väitteestä tai oletuksesta, joka on tehty tai jonka on oletettu tehdyn Esitteen perusteella tai liittyen Yhtiöön, Myyjiin, Listautumisantiin tai Tarjottaviin Osakkeisiin. Järjestäjä sanoutuu irti mistä tahansa ja kaikista rikkomukseen, sopimukseen tai muuhun perustuvasta vahingonkorvausvastuustansa (lukuun ottamatta mitä on todettu aiemmin), joka sillä voitaisiin katsoa olevan Esitettä tai tällaista lausuntoa koskien.

Tiettyjen valtioiden lainsäädäntö asettaa rajoituksia Esitteen levittämiselle ja Tarjottavien Osakkeiden tarjoamiselle tai myymiselle. Tarjottavia Osakkeita ei ole rekisteröity eikä tulla rekisteröimään, eikä niitä saa tarjota tai myydä yleisölle Suomen ulkopuolella. Näin ollen Suomen ulkopuolella asuvat henkilöt eivät välttämättä saa ottaa vastaan Esitettä tai ostaa Tarjottavia Osakkeita. Asianmukaisten tietojen hankkiminen sanotuista rajoituksista tai rajoitusten noudattaminen eivät ole Yhtiön, Myyjien tai Pääjärjestäjän vastuulla. Esitettä ei saa levittää tai julkaista Listautumisannin yhteydessä sellaisissa valtioissa tai muutoin sellaisissa olosuhteissa, joissa Tarjottavien Osakkeiden tarjoaminen tai myyminen olisi lainvastaista tai edellyttäisi muun kuin Suomen lain mukaisia toimia. Esite ei muodosta tarjousta tai tarjouspyyntöä ostaa tai merkitä Tarjottavia Osakkeita sellaisessa valtiossa, jossa tarjous tai tarjouspyyntö olisi lainvastainen. Yhtiöllä, Myyjillä ja Pääjärjestäjällä ja heidän edustajillaan ei ole minkäänlaista oikeudellista vastuuta näiden rajoitusten rikkomuksista riippumatta siitä, ovatko tällaiset rajoitukset Tarjottaviin Osakkeisiin sijoittamista harkitsevien tiedossa vai eivät. Detection Technology pidättää itsellään oikeuden yksinomaisen harkintansa mukaan hylätä minkä tahansa merkinnän, jonka se tai sen edustajat perustellusti epäilevät aiheuttavan lain, säännön tai määräyksen rikkomisen tai rikkomuksen.

Listautumisantiin sovelletaan Suomen lakia. Listautumisantia koskevat riidat ratkaistaan toimivaltaisessa tuomioistuimessa Suomessa.

SISÄLLYSLUETTELO

TÄRKEITÄ TIETOJA ESITTEESTÄ i
SISÄLLYSLUETTELO ii
TIIVISTELMÄ 1
RISKITEKIJÄT 21
Toimintaympäristöön liittyvät riskit 21
Yhtiön liiketoimintaan liittyvät riskit 23
Taloudelliseen asemaan ja rahoitukseen liittyvät riskit 29
First Northissa listautumiseen, Osakkeisiin ja Listautumisantiin liittyviä riskejä 31
ERÄITÄ SEIKKOJA 36
Tulevaisuutta koskevat lausumat 36
Ulkopuolisista lähteistä peräisin olevat tiedot 36
Tilinpäätöstietojen ja eräiden muiden tietojen esittäminen 36
Esitteen saatavilla olo 37
Verkkosivuston muut tiedot eivät kuulu Esitteeseen 37
VALUUTTAKURSSIT 38
LISTAUTUMISANNIN JA LISTAUTUMISEN TAUSTA, SYYT JA VAROJEN KÄYTTÖ 39
TÄRKEITÄ PÄIVÄMÄÄRIÄ 40
LISTAUTUMISANNIN EHDOT 41
Yleiskuvaus 41
Stabilointi 42
Instituutioantia koskevat erityiset ehdot 45
Yleisöantia koskevat erityiset ehdot 46
MARKKINA- JA TOIMIALAKATSAUS 48
TIETOA YHTIÖSTÄ JA YHTIÖN LIIKETOIMINNASTA 55
Yleisiä tietoja 55
Yhtiön liiketoiminnan kuvaus 55
Keskeiset vahvuudet 59
Liiketoimintastrategia 61
Taloudelliset tavoitteet 62
Yhtiön organisaatio ja henkilöstö 62
Oikeudellinen rakenne ja toimintahistoria 63
Immateriaalioikeudet 63
Merkittävimmät käyttöomaisuushyödykkeet ja investoinnit 63
Merkittävät sopimukset 64
Ympäristö- ja muut lainsäädännölliset asiat 64
Oikeudenkäynnit ja välimiesmenettelyt 65
Osingot 65
PÄÄOMARAKENNE JA VELKAANTUNEISUUS 66
Käyttöpääomaa koskeva lausunto 67
ERÄITÄ TALOUDELLISIA TIETOJA 68
LIIKETOIMINNAN TULOS JA TALOUDELLINEN ASEMA 73
Yhtiön toimintaympäristö 73
Edellisen tilikauden päättymisen jälkeiset tapahtumat 73

Tulevaisuudennäkymät 74
Yhtiön tulokseen vaikuttavia tekijöitä 74
Liiketoiminnan tulos 75
Maksuvalmius ja pääoman lähteet 78
Tasetietoja 79
Korolliset velat ja muut vastuusitoumukset 80
Taloudellisten riskien hallinnan kuvaus 82
Lähipiiriliiketoimet 83
Konsernitilinpäätöksen laatimisperiaatteet 83
YHTIÖN HALLINTO, JOHTO JA TILINTARKASTAJAT 86
Yleistä 86
Hallitus ja johtoryhmä 86
Corporate Governance 89
Tietoja hallituksen ja johtoryhmän jäsenistä ja toimitusjohtajasta 89
Eturistiriidat 90
Johdon omistukset 90
Johdon palkkiot sekä kannustin- ja eläkejärjestelyt 91
Henkilöstö 91
Tilintarkastajat 92
YHTIÖN OSAKKEET JA OSAKEPÄÄOMA 93
Yleistä 93
Muutokset Yhtiön osakkeiden lukumäärässä 93
Yhtiön osakkeenomistajat 93
Hallitukselle annetut valtuudet päättää osakkeiden antamisesta 93
Osakepohjaiset kannustinohjelmat 94
Osakkeenomistajien oikeudet 95
Omat osakkeet 97
Osakkeiden luovutus 97
Lunastusvelvollisuus 97
Valuuttakontrolli 97
FIRST NORTH JA ARVOPAPERIMARKKINAT 98
VEROTUS SUOMESSA 101
LISTAUTUMISANNIN JÄRJESTÄMINEN 105
Järjestämissopimus 105
Lisäosakeoptio 106
Stabilointi 106
Osakkeiden luovutusrajoitukset (lock-up) 106
Omistuksen laimentuminen 106
Listautumisantiin liittyvät olennaiset intressit ja eturistiriidat 107
SANASTO 108
NÄHTÄVILLÄ PIDETTÄVÄT ASIAKIRJAT 109
LIITE 1 – MYYJÄT 110
LIITE 2 – DETECTION TECHNOLGY OYJ:N YHTIÖJÄRJESTYS 111
LIITE 3 – TILINTARKASTETUT TILINPÄÄTÖKSET TILIKAUSILTA 2014, 2013 ja 2012 ..... F-1

TIIVISTELMÄ

Tiivistelmät koostuvat sääntelyn edellyttämistä tiedoista, joita kutsutaan nimellä "osatekijät". Nämä osatekijät on numeroitu jaksoittain A – E (A.1 – E.7).

Tämä tiivistelmä sisältää kaikki ne osatekijät, jotka kyseessä olevasta arvopaperista ja sen liikkeeseenlaskijasta tulee esittää. Osatekijöiden numerointi ei välttämättä ole juokseva, koska kaikkia osatekijöitä ei arvopaperin tai liikkeeseenlaskijan luonteen vuoksi ole esitettävä tässä tiivistelmässä.

Vaikka arvopaperin tai liikkeeseenlaskijan luonne edellyttäisi jonkin osatekijän sisällyttämistä tiivistelmään, on mahdollista, ettei kyseistä osatekijää koskevaa merkityksellistä tietoa ole lainkaan. Tällöin osatekijä kuvataan lyhyesti ja sen yhteydessä mainitaan "ei sovellu".

A – Johdanto ja varoitukset

Osatekijä	Tiedonantovelvollisuus	Tiedonanto
A.1	Varoitus	Tätä tiivistelmää on pidettävä Esitteen johdantona. Sijoittajan tulisi perustaa Detection Technologyn Tarjottavia Osakkeita koskeva sijoituspäätöksensä Esitteeseen kokonaisuutena. Jos tuomioistuimessa pannaan vireille Esitteeseen sisältyviä tietoja koskeva kanne, kantajana toimiva sijoittaja voi jäsenvaltioiden kansallisen lainsäädännön mukaan joutua ennen oikeudenkäynnin vireillepanoa vastaamaan esitteen käännöskustannuksista. Siviilioikeudellista vastuuta sovelletaan henkilöihin, jotka ovat laatineet tiivistelmän, sen käännös mukaan luettuna, mutta vain, jos tiivistelmä on harhaanjohtava, epätarkka tai epäjohdonmukainen suhteessa Esitteen muihin osiin tai jos siinä ei anneta yhdessä Esitteen muiden osien kanssa keskeisiä tietoja sijoittajien auttamiseksi, kun he harkitsevat sijoittamista Tarjottaviin Osakkeisiin.
A.2	Suostumus arvopapereiden edelleenmyyntiin tai lopulliseen sijoittamiseen, tarjousaika ja suostumuksen ehdot	Ei sovellu. Yhtiö ei ole tehnyt sopimusta Tarjottavien Osakkeiden edelleenmyynnistä.

B – Liikkeeseenlaskija

Osatekijä	Tiedonantovelvollisuus	Tiedonanto
B.1	Liikeeseenlaskijan oikeudellinen ja kaupallinen nimi	Liikkeeseenlaskijan virallinen nimi on Detection Technology Oyj. Yhtiö käyttää englanninkielistä rinnakkaistoiminimeä Detection Technology Plc.
B.2	Liikkeeseenlaskijan kotipaikka ja oikeudellinen muoto, liikkeeseenlaskijaan sovellettava laki ja liikkeeseenlaskijan perustamismaa	Yhtiön kotipaikka on Espoo. Yhtiö on Suomessa perustettu julkinen osakeyhtiö ja Yhtiöön sovelletaan Suomen lakia.
B.3	Liikkeeseenlaskijan tämänhetkisen toiminnan luonne ja päätoimiala	**Yleistä** Detection Technology kehittää, valmistaa, markkinoi ja myy röntgenkuvantamisjärjestelmien komponentteja ja järjestelmiä. Yhtiön tuotteisiin kuuluu röntgenkuvantamiskomponentteja ja -järjestelmiä, kuten lääketieteen, turvallisuusalan ja teollisuuden röntgenkuvantamissovellusten valodiodeja, valodiodisarjoja, sovelluskohtaisia mikropiirejä (Application Specific Integrated Circuit, ASIC), ilmaisimia ja ilmaisin-järjestelmiä, jotka ovat Yhtiön johdon näkemyksen mukaan suorituskykyisiä ja matalan vuotovirran omaavia sekä luotettavia ja kustannustehokkaita.

		Yhtiön tuotteet ovat syntyneet pitkäaikaisen asiakasyhteistyön tuloksena ja Yhtiöllä on laaja puolijohderöntgenkuvausteknologian asiantuntemus. Yhtiön pääasialliset markkinat ovat Kiina ja Yhdysvallat. Maantieteellinen myynti on jaettu kohdealueiden mukaan ja vuoden 2014 lopussa myynti jakautui seuraavasti: Aasia ja Tyynenmeren alue 54 prosenttia, Pohjois-Amerikka 23 prosenttia ja Eurooppa ja Venäjä 23 prosenttia. Yhtiöllä on kaksi liiketoimintayksikköä, lääketieteellinen liiketoimintayksikkö (Medical Business Unit, MBU) ja turvallisuus- ja teollisuusliiketoimintayksikkö (Security Business and Industrial Business Unit, SBU), jotka vastaavat asiakkaille kohdistetusta myynnistä, markkinoinnista sekä teknisestä tuesta. **Keskeiset vahvuudet** Yhtiön johdon arvion mukaan Yhtiön vahvuudet ovat seuraavat: • Laaja teknologinen valmius • Tuotekehittelyn ja myynnin asiakaslähtöisyys • Tuotteiden korkea suorituskyky ja laatu • Laaja maantieteellinen kattavuus ja verkosto • Vähän pääomaa sitova ja kustannustehokas liiketoimintamalli • Monikulttuurinen organisaatio • Omistautunut ja kokenut johtoryhmä
B.4a	Liikkeeseenlaskijaan ja sen toimialaan vaikuttaneet merkittävimmät viimeaikaiset suuntaukset	Yhtiön liiketoimintaan ja toimialaan ovat vaikuttaneet seuraavat suuntaukset: *1. Kehittyvät taloudet* Kun kehittyvät taloudet vaurastuvat, myös terveydenhuoltoon ja turvallisuuteen tehtävät investoinnit kasvavat. *2. Kuvantamisteknologian yleistyminen* Volyymien kasvaessa laitteiden yksikkökustannus laskee, mikä tekee röntgenkuvantamislaitteista tehokkaan työkalun yhä useampien kohteiden kuvantamiseen. *3. Sääntely* Terrorismiin liittyvien uhkien ja selkkausten lisääntymisen myötä valtiot ovat alkaneet säännellä uhkien torjuntaa julkisilla paikoilla. *4. Väestön ikääntyminen* Terveydenhuollon palveluiden kysyntä kasvaa väestön ikääntyessä. *5. Terveydenhuollon tarve* Kehittyvät taloudet, kuten Kiina, Brasilia, Intia ja Turkki, sijoittavat taloudellisen kasvunsa yhteydessä terveyden- ja sairaanhoidon infrastruktuuriin. *6. Turvattomuuden kasvu* Lisääntyneet turvallisuutta koskevat huolenaiheet ja väkivallan uhka ovat johtaneet siihen, että valtiot ja organisaatiot ovat investoineet lisää turvallisuuteen.

<table>
<tr><td></td><td></td><td>7. Tehokkuus ja kustannukset
Teknologian kehitys ja sitä seuraavat uudet loppukäyttösovellusalueet kasvattavat kysyntää teollisuuden röntgenlaitteiden markkinoilla</td></tr>
<tr><td>B.5</td><td>Konsernirakenne</td><td>Konsernin oikeudellinen rakenne:

Konsernin emoyhtiö on Detection Technology Oyj. Seuraavassa esitetään Detection Technology Oyj:n suoraan tai välillisesti omistamat liiketoiminnan kannalta olennaiset tytäryhtiöt Esitteen päivämääränä.

<table>
<tr><th>Yhtiö</th><th>Kotipaikka</th><th>Omistusosuus</th></tr>
<tr><td>DTF (H.K) Ltd.</td><td>Hongkong</td><td>100 %</td></tr>
<tr><td>Detection Technology, Inc.</td><td>Yhdysvallat</td><td>100 %</td></tr>
<tr><td>Beijing DT Electronic Technology Co., Ltd.,</td><td>Kiina</td><td>100 %</td></tr>
<tr><td>Detection Technology Manufacturing (Beijing) Company Ltd*</td><td>Kiina</td><td>100 %</td></tr>
</table>
* rekisteröinti vireillä</td></tr>
<tr><td>B.6</td><td>Suurimmat osakkeenomistajat</td><td>Yhtiön 23.2.2015 päivätyn, Euroclear Finland Oy:n ylläpitämän osakasluettelon mukaan Yhtiön suurimmat osakkeenomistajat ovat seuraavat:

<table>
<tr><th>Osakkeenomistaja</th><th>Osakkeiden lukumäärä</th><th>Omistus- ja ääniosuus %</th></tr>
<tr><td>Oy G.W.Sohlberg Ab</td><td>6 787 615</td><td>71,4</td></tr>
<tr><td>Bocap SME Achievers Fund I Ky</td><td>858 170</td><td>9,0</td></tr>
<tr><td>Eläkevakuutusosakeyhtö Veritas</td><td>686 540</td><td>7,2</td></tr>
<tr><td>Niemi Mika</td><td>229 905</td><td>2,4</td></tr>
<tr><td>Hietanen Iiro</td><td>209 835</td><td>2,2</td></tr>
<tr><td>Martola Hannu*</td><td>160 000</td><td>1,7</td></tr>
<tr><td>Nuutinen Mikko</td><td>159 830</td><td>1,7</td></tr>
<tr><td>Matikkala Mikko</td><td>44 500</td><td>0,5</td></tr>
<tr><td>Koskinen Jussi</td><td>39 500</td><td>0,4</td></tr>
<tr><td>Holma Juho</td><td>35 025</td><td>0,4</td></tr>
</table>
*Martolan omistukseen sisältyy 35 000 Osaketta, jotka omistaa hänen omistamansa Expedir Oy.

Oy G.W. Sohlberg Ab on ennen Listautumisannin toteuttamista Yhtiön suurin osakkeenomistaja omistaen 71,4 prosenttia Yhtiön osakkeista Esitteen päivämääränä. Mikäli Listautumisanti toteutetaan täysimääräisesti, Oy G.W. Sohlberg Ab:n osuus Osakkeista ja äänimäärästä laskee noin 42,8 prosenttiin tai noin 38,8 prosenttiin mikäli Lisäosakeoption kattamat Osakkeet myydään täysimääräisesti.</td></tr>
<tr><td>B.7</td><td>Valikoidut historialliset keskeiset taloudelliset tiedot</td><td>Seuraavissa taulukoissa esitetään yhteenveto Yhtiön tuloslaskelmasta, taseesta ja rahavirtalaskelmasta 31.12.2014, 31.12.2013 ja 31.12.2012 päättyneiltä tilikausilta. Esitettävät tiedot perustuvat Yhtiön tilintarkastettuihin konsernitilinpäätöstietoihin 31.12.2014, 31.12.2013 ja 31.12.2012 päättyneiltä tilikausilta. Yhtiön tilinpäätökset on laadittu Suomessa yleisesti hyväksyttyjen kirjanpitoperiaatteiden mukaisesti (Finnish Accounting Standards, FAS).

Tässä esitettävää yhteenvetoa on tarkasteltava yhdes-</td></tr>
</table>

		sä *"Liiketoiminnan tulos ja taloudellinen asema"* sekä Esitteeseen liitettyjen Yhtiön tilintarkastettujen tilinpäätösten kanssa.

KONSERNIN TULOSLASKELMA

1 000 euroa	FAS 1.1.–31.12. 2014	2013 (tilintarkastettu)	2012
Liikevaihto	**33 112**	**30 323**	**24 821**
Valmiiden ja keskeneräisten tuotteiden varastojen muutos	450	357	178
Liiketoiminnan muut tuotot	5	33	23
Materiaalit ja palvelut			
Aineet, tarvikkeet ja tavarat			
Ostot tilikauden aikana	-16 980	-16 091	-12 179
Varastojen muutos	-184	1 096	-32
Ulkopuoliset palvelut	-1 659	-1 653	-992
Yhteensä	-18 823	-16 649	-13 204
Henkilöstökulut			
Palkat ja palkkiot	-6 255	-5 331	-4 421
Henkilösivukulut			
Eläkekulut	-874	-743	-670
Muut henkilösivukulut	-170	-254	-209
Yhteensä	-7 298	-6 329	-5 301
Poistot ja arvonalentumiset			
Suunnitelman mukaiset poistot	-722	-590	-481
Yhteensä	-722	-590	-481
Liiketoiminnan muut kulut	-3 643	-3 310	-2 736
LIIKEVOITTO (-TAPPIO)	**3 079**	**3 835**	**3 302**
Rahoitustuotot ja -kulut			
Muut korko- ja rahoitustuotot			
Rahoitustuotot	656	96	1 185
Korkotuotot	1	0	0
Korkokulut ja muut rahoituskulut			
Rahoituskulut	-39	-352	-1 342
Korkokulut	-939	-915	-2 127
Yhteensä	-321	-1 170	-2 283
VOITTO (TAPPIO) ENNEN SATUNNAISIA ERIÄ	**2 757**	**2 665**	**1 019**
VOITTO (TAPPIO) ENNEN TILINPÄÄTÖSSIIRTOJA JA VEROJA	**2 757**	**2 665**	**1 019**
TILIKAUDEN VOITTO (TAPPIO)	**2 757**	**2 665**	**1 019**

KONSERNITASE

1 000 euroa	FAS 31.12. 2014	2013 (tilintarkastettu)	2012
VASTAAVAA			
PYSYVÄT VASTAAVAT			
Aineettomat hyödykkeet			
Aineettomat oikeudet	77	52	46
Muut pitkävaikutteiset menot	639	327	220
Yhteensä	716	379	266
Aineelliset hyödykkeet			
Koneet ja kalusto	2 959	2 569	2 010
Muut aineelliset hyödykkeet	0	0	0

Ennakkomaksut ja keskeneräiset hankinnat	10	10	10
Yhteensä	2 970	2 579	2 020
Sijoitukset			
Muut osakkeet ja osuudet	11	11	11
Yhteensä	11	11	11
PYSYVÄT VASTAAVAT YHTEENSÄ	**3 696**	**2 969**	**2 296**
VAIHTUVAT VASTAAVAT			
Vaihto-omaisuus			
Aineet ja tarvikkeet	3 664	3 444	2 603
Keskeneräiset tuotteet	514	825	512
Valmiit tuotteet	1 427	496	566
Yhteensä	5 605	4 766	3 682
Saamiset			
Lyhytaikaiset			
Myyntisaamiset	6 622	6 099	5 024
Muut saamiset	319	410	225
Siirtosaamiset	413	171	212
Yhteensä	7 354	6 679	5 461
Rahat ja pankkisaamiset	3 449	4 433	2 406
VAIHTUVAT VASTAAVAT YHTEENSÄ	**16 409**	**15 878**	**11 549**
VASTAAVAA YHTEENSÄ	**20 105**	**18 847**	**13 845**
VASTATTAVAA			
OMA PÄÄOMA			
Osakepääoma	69	69	69
Ylikurssirahasto	5 130	5 130	5 130
Muut rahastot			
Sijoitetun vapaan oman pääoman rahasto	8 818	8 818	5 317
Ed. tilikausien voitto (tappio)	-15 407	-18 580	-19 323
Tilikauden voitto (tappio)	2 757	2 665	1 019
OMA PÄÄOMA YHTEENSÄ	**1 367**	**-1 898**	**-7 789**
VIERAS PÄÄOMA			
Pitkäaikainen			
Pääomalainat	852	852	852
Lainat rahoituslaitoksilta	8 517	10 055	11 597
Muut velat	1 354	1 242	2 180
Yhteensä	10 722	12 149	14 629
Lyhytaikainen			
Lainat rahoituslaitoksilta	1 404	2 774	1 321
Saadut ennakot	623	371	504
Ostovelat	5 003	4 479	3 014
Muut velat	77	58	1 239
Siirtovelat	909	913	927
Yhteensä	8 015	8 595	7 005
VIERAS PÄÄOMA	**18 737**	**20 745**	**21 634**
VASTATTAVAA YHTEENSÄ	**20 105**	**18 847**	**13 845**

KONSERNIN RAHOITUSLASKELMA	FAS 1.1.–31.12.		
	2014	2013	2012
1 000 euroa		(tilintarkastettu)	
Liiketoiminnan rahavirta			
Liikevoitto / -tappio	3 079	3 835	3 302*
Poistot	722	590	481*
Käyttöpääoman muutos	-234	-1 321***	-74**
Saadut ennakot	252	-133	-136*
Maksetut korot ja maksut	-734	-685	-1 138*
Saadut korot	-	-***	-**
Muuntoero	-	-***	-**
Liiketoiminnan rahavirta	**3 085**	**2 287**	**2 434***
Investointien rahavirta			
Investoinnit aineellisiin ja aineettomiin hyödykkeisiin	- 1 280	-1 247	-403
Investointien rahavirta	**- 1 280**	**-1 247**	**-403**
Rahoituksen rahavirta			
Pitkäaikaisten lainojen nostot	312	0	330*
Pitkäaikaisten lainojen takaisinmaksut	-3 101	-1 321	-488*
Lyhytaikaisten lainojen takaisinmaksut	-	-1 193	-468*
Maksullinen oman pääoman lisäys	-	3 501	-
Rahoituksen rahavirta	**-2 789**	**987**	**-626***
Rahavarojen muutos	**-984**	**2 027**	**1 406**
Rahavarat tilikauden alussa	4 433	2 406	1 001
Rahavarat tilikauden lopussa	**3 449**	**4 433**	**2 406**

* Luku on vuoden 2013 tilitarkastetun rahoituslaskelman vertailuluku. Rahoituslaskelman ryhmittely on vaihtunut vuosien 2012 ja 2013 välillä. Lukua ei ole tilintarkastettu.
** Luku on ryhmitelty uudelleen vertailukelpoisuuden mahdollistamiseksi. Lukua ei ole tilintarkastettu.
*** Luku on vuoden 2014 tilitarkastetun rahoituslaskelman vertailuluku. Rahoituslaskelman ryhmittely on vaihtunut vuosien 2013 ja 2014 välillä. Lukua ei ole tilintarkastettu.

B.8	Valikoidut pro forma muotoisiksi yksilöidyt taloudelliset tiedot	Ei sovellu.
B.9	Tulosennuste tai – arvio	Ei sovellu. Esitteeseen ei sisälly tulosennustetta tai -arviota.
B.10	Kuvaus historiallisia taloudellisia tietoja koskevassa tilintarkastuskertomuksessa mahdollisesti esitettyjen muistutusten luonteesta	Ei sovellu. Tilintarkastuskertomukseen ei sisälly muistutuksia.
B.11	Liikkeeseenlaskijan käyttöpääoma	Yhtiön johdon käsityksen mukaan Yhtiön käyttöpääoma on riittävä kattamaan Yhtiön nykyiset tarpeet Esitteen julkistamista seuraavan 12 kuukauden ajaksi.

C – Arvopaperit

Osatekijä	Tiedonantovelvollisuus	Tiedonanto
C.1	Tarjottavien ja/tai kaupankäynnin kohteeksi otettavien arvopapereiden tyyppi ja laji	Tarjottavat Osakkeet ovat arvo-osuusmuotoisia. Detection Technologylla on yksi osakesarja, jonka ISIN-koodi on FI4000115464.
C.2	Liikkeeseenlaskun valuutta	Osakkeiden liikkeeseenlaskun valuutta on euro.
C.3	Liikkeeseen laskettujen osakkeiden lukumäärä /	Esitteen päivämääränä Yhtiön osakepääoma oli 80 000 euroa. Yhtiö oli laskenut liikkeeseen 9 500 975 täysin

	osakekohtainen nimellisarvo	maksettua Osaketta. Osakkeilla ei ole nimellisarvoa.
C.4	Kuvaus arvopapereihin liittyvistä oikeuksista	Yhtiön Osakkeisiin liittyvät oikeudet määräytyvät kulloinkin voimassa olevan osakeyhtiölain ja muun Suomessa voimassa olevan lainsäädännön mukaan. **Osakkeenomistajien merkintäetuoikeus** Osakeyhtiölain mukaan suomalaisten yhtiöiden osakkeenomistajilla on etuoikeus merkitä Yhtiön osakkeita osakeannissa osakeomistustensa suhteessa, ellei antia koskevassa yhtiökokouksen päätöksessä toisin määrätä. **Yhtiökokoukset** Osakkeenomistajat käyttävät päätösvaltaansa yhtiön asioissa yhtiökokouksessa. Osakeyhtiölain mukaan osakkeenomistajilla on oikeus osallistua yhtiökokoukseen ja käyttää siellä äänioikeutta. Osakkeenomistaja saa osallistua yhtiökokoukseen ja käyttää siellä äänioikeuttaan joko henkilökohtaisesti tai valtuuttamansa asiamiehen välityksellä. Kukin Yhtiön Osake tuottaa yhtiökokouksessa yhden äänen. Yhtiökokouksessa päätökset tehdään yleensä yksinkertaisella äänten enemmistöllä. Kuitenkin eräät päätökset, kuten esimerkiksi yhtiöjärjestyksen muutokset, osakkeenomistajien merkintäetuoikeudesta poikkeaminen osakeannin yhteydessä ja eräissä tapauksissa päätökset Yhtiön sulautumisesta tai purkamisesta, edellyttävät vähintään kahden kolmasosan enemmistöä annetuista äänistä sekä yhtiökokouksessa edustetuista osakkeista. Lisäksi tietyt päätökset, kuten osakkeenomistajien omistusosuuksista poikkeava Osakkeiden pakollinen lunastaminen yhtiölle, edellyttävät kaikkien osakkeenomistajien hyväksyntää. **Osingot ja muu voitonjako** Kaikki Yhtiön Osakkeet, mukaan lukien Listautumisannissa Tarjottavat Osakkeet tuottavat yhtäläiset oikeudet osinkoon ja muuhun voitonjakoon jako-osuuksiin (mukaan lukien Yhtiön varojen jako purkautumistilanteessa) sen jälkeen, kun Osakkeet on merkitty kaupparekisteriin. Suomessa vallitsevan käytännön mukaan suomalaisten yhtiöiden osakkeille maksetaan osinkoja pääsääntöisesti kerran vuodessa ja osinkoa voidaan maksaa vasta yhtiökokouksen vahvistettua yhtiön tilinpäätöksen ja päätettyä osingonjaosta yhtiön hallituksen osingonjakoehdotuksen perusteella. Osingonjako tai osingonjakoa koskevan valtuutuksen myöntäminen hallitukselle edellyttää osakkeenomistajien enemmistöpäätöstä yhtiökokouksessa. Osinko ei saa ylittää jakopäätöksen perusteena olevan yhtiön vahvistetun tilinpäätöksen osoittamia jakokelpoisia varoja. Yhtiön taloudellisessa asemassa edellisen tilinpäätöksen laatimisen jälkeen tapahtuneet merkittävät muutokset on otettava huomioon osingonjaosta päätettäessä. Lisäksi osinkoa ei saa jakaa, jos jaosta päätettäessä tiedetään tai pitäisi tietää, että yhtiö on maksukyvytön tai että osingonjako aiheuttaa yhtiön maksukyvyttömyyden. Listautumisannissa Tarjottavat Osakkeet oikeuttavat omistajansa täyteen osinkoon ja muuhun mahdolliseen Yhtiön toteuttamaan varojen jakoon sekä muihin

		osakasoikeuksiin Yhtiössä sen jälkeen, kun Antiosakkeet on rekisteröity Kaupparekisteriin ja Myyntiosakkeet on kirjattu osakkeenomistajien arvo-osuustilille.
C.5	Arvopapereiden vapaata luovutettavuutta koskevat rajoitukset	Ei sovelleta. Yhtiön Osakkeet ovat vapaasti luovutettavissa.
C.6	Hakemus kaupankäynnin kohteeksi ottamiseksi	Yhtiö tulee jättämään listalleottohakemuksen Helsingin Pörssiin Osakkeiden listaamiseksi Helsingin Pörssin ylläpitämälle monenkeskiselle First North Finland -markkinapaikalle kaupankäyntitunnuksella DETEC. Osakkeiden kaupankäynnin First Northissa odotetaan alkavan arviolta 16.3.2015.
C.7	Osingonjakoperiaatteet	Yhtiön päätavoitteet liittyvät sen liiketoiminnan kehittämiseen. Yhtiö arvioi vuosittain osingonjaon edellytykset siten, ettei mahdollinen osingonjako vaaranna Yhtiön strategiassa määriteltyjä kasvutavoitteita tai Yhtiön muita taloudellisia tavoitteita. Yhtiö ei ole maksanut osinkoa toimintahistoriansa aikana, koska varat ovat käytetty Yhtiön kehittämiseen ja kasvuun.

D – Riskit

Osatekijä	**Tiedonantovelvollisuus**	**Tiedonanto**
D.1	Keskeiset tiedot tärkeimmistä liikkeeseenlaskijalle tai sen toimialalle ominaisista riskeistä	Yhtiön toimintaympäristöön liittyvät riskit: • Yhtiön liiketoiminta on altis taloudelliselle, yhteiskunnalliselle ja poliittiselle kehitykselle eri puolilla maailmaa, mikä voi vaikuttaa haitallisesti Yhtiön liiketoiminnan tulokseen • Kiristynyt kilpailu tai uudet teknologiat voivat vaikuttaa haitallisesti Yhtiön liiketoiminnan tulokseen • Lääketieteellisten ja turvallisuuteen liittyvien kuvantamislaitteiden valmistus ja myynti Yhtiön asiakkaiden toimesta on erittäin säänneltyä ja lainsäädännön sekä viranomaismääräysten muutokset voivat vaikuttaa haitallisesti Yhtiön asiakkaisiin • Julkisten menojen muutokset terveydenhuollon ja turvallisuuden alalla vaikuttavat Yhtiön liiketoiminnan tulokseen • Yhtiöllä on merkittäviä asiakkaita kehittyvillä markkinoilla, joihin liittyy tiettyjä poliittisia, yhteiskunnallisia ja taloudellisia riskejä Yhtiön liiketoimintaan liittyvät riskit: • Yhtiö saattaa epäonnistua strategiansa laatimisessa tai toteuttamisessa • Tuotteiden laatuvirheet ja mahdolliset tuotteiden takaisinkutsut voivat vaikuttaa haitallisesti Yhtiön liiketoimintaan ja liiketoiminnan tulokseen sekä Yhtiön maineeseen • Yhtiön suurimpien asiakkaiden menettäminen tai niiden taloudelliset vaikeudet voivat vaikuttaa haitallisesti Yhtiöön • Yhtiön merkittävimpien toimittajien menettäminen tai heikentynyt toiminta tai toimittajien tarjoamien palvelujen huomattava hinnankorotus voivat vaikuttaa haitallisesti Yhtiöön • Mikäli Yhtiö ei pysty suojaamaan immateriaali-

		omaisuuttaan tai mikäli Yhtiö joutuu teollisuusvakoilun tai immateriaalioikeuksien loukkauskanteiden kohteeksi, se voi haitata Yhtiön liiketoimintaa • Yhtiö voi epäonnistua rekrytoimaan ja pitämään palveluksessaan avainhenkilöitä • Epäonnistuminen tuotanto- tai jakelulogistiikassa tai varastonhallinnassa voi vaikuttaa haitallisesti Yhtiön liiketoimintaan ja tulokseen • Mikäli Yhtiö ei pysty vastaamaan tai hallitsemaan asiakkaiden muuttuvia ja kasvavia vaatimuksia, tämä voi vaikuttaa haitallisesti Yhtiön liiketoimintaan ja tulokseen • Tulipalot, onnettomuudet ja muut ennalta arvaamattomat seikat voivat vaikuttaa haitallisesti Yhtiön liiketoimintaan • Lakot ja muut työtaistelutoimenpiteet voivat haitata Yhtiön liiketoimintaa • Yhtiön toimintaan Kiinassa liittyy hallinnollisia, oikeudellisia ja valtiollisia riskejä, joista saattaa aiheutua Yhtiölle ylimääräisiä operatiivisia kustannuksia tai jotka voivat haitata Yhtiön Kiinan liiketoimintojen kehittämistä • Yhtiön strategiaan kuuluu laajentuminen Yhdysvaltain markkinoilla, mikä saattaa vaikuttaa Yhtiön liiketoiminnan tuloksellisuuteen ja taloudelliseen asemaan • Vaikeudet IT-järjestelmien ylläpidossa ja päivittämisessä, IT-järjestelmien puutteet sekä tietojärjestelmiin liittyvät häiriöt tai viat tai ulkopuoliset verkkohyökkäykset voivat vaikuttaa Yhtiön liiketoimintaan, tulokseen ja taloudelliseen asemaan • Yhtiön tekemät sijoitukset voivat osoittautua tappiollisiksi • Nykyisten ja uusien määräysten noudattaminen tai niiden noudattamatta jättäminen voi aiheuttaa Yhtiölle merkittäviä kustannuksia • Siirtohinnoitteluun liittyvien veroriskien ja muiden veroriskien toteutuminen voi johtaa taloudellisiin menetyksiin, jotka voivat vaikuttaa epäedullisesti Yhtiön liiketoimintaan • Oikeudenkäynnit voivat vaikuttaa haitallisesti Yhtiön liiketoimintaan tai aiheuttaa odottamattomia kustannuksia • Yhtiön vakuutusturva ei välttämättä kata kaikkia Yhtiön liiketoimintaan liittyviä riskejä Yhtiön taloudelliseen asemaan ja rahoitukseen liittyvät riskit: • Yhtiö ei välttämättä saa rahoitusta kilpailukykyisin ehdoin tai lainkaan • Korkotason nousu saattaa nostaa Yhtiön rahoituksen kustannuksia • Luottotappiot voivat vaikuttaa epäedullisesti Yhtiön liiketoiminnan tulokseen • Valuuttakurssivaihtelut voivat aiheuttaa valuuttakurssitappioita • Tulevat tilinpäätösstandardien muutokset tai Yhtiön mahdollinen päätös alkaa soveltaa IFRS-tilinpäätösstandardeja altistavat Yhtiön tilinpäätöksen muutoksiin liittyville riskeille

		• Mikäli Yhtiö ei kykene hallitsemaan maksuvalmiusriskejä, tämä voi vaikeuttaa entisestään Yhtiön liiketoimien rahoitusta ja erääntyvien velkojen takaisinmaksua • Mikäli Yhtiö ei pysty täyttämään rahoitussopimuksiin sisältyviä kovenanttiehtoja, kyseisten kovenanttiehtojen rikkoutuminen voi johtaa myös muiden lainasopimusten eräännyttämiseen
D.3	Keskeiset tiedot tärkeimmistä arvopapereille ominaisista riskeistä	First Northissa listautumiseen, Osakkeisiin, ja Listautumisantiin liittyviä riskejä: • Listautumisannin toteutumisesta ei ole varmuutta eikä voida taata, että Yhtiön listautuminen First Northiin toteutuisi • Yhtiö voi epäonnistua First North -yhtiöltä vaadittavien toimintojen toteuttamisessa • Osakkeet eivät ole aiemmin olleet kaupankäynnin kohteena säännellyllä markkinalla tai monenkeskisellä markkinapaikalla, Osakkeiden hinta saattaa heilahdella, aktiiviset ja likvidit markkinat eivät välttämättä kehity, ja mahdolliset sijoittajat voivat menettää huomattavan osan sijoituksestaan • Omistuksen keskittyminen antaa merkittävän päätösvallan Yhtiön suurimmalle osakkeenomistajalle • Yhtiö ei välttämättä kykene jakamaan osinkoa tulevaisuudessa • Sijoittajat eivät voi peruuttaa sijoituspäätöstään • Tulevat osakeannit tai merkittävien osakemäärien myynnit saattavat alentaa Tarjottavien Osakkeiden arvoa • Hallintarekisteröityjen Osakkeiden haltijat eivät välttämättä kykene käyttämään äänioikeuttaan • Ulkomaiset osakkeenomistajat eivät välttämättä pysty käyttämään merkintäetuoikeuksiaan

E – Tarjous

Osatekijä	Tiedonantovelvollisuus	Tiedonanto
E.1	Liikkeeseenlaskun/tarjoamisen kokonaisnettotuotot ja arvioidut kokonaiskustannukset	Yhtiön johto arvioi, että Listautumisantiin liittyvät Yhtiön kokonaiskustannukset ovat yhteensä noin 2 miljoonaa euroa. Osakeannin nettotuottojen arvioidaan olevan yhteensä noin 18 miljoonaa euroa olettaen, että Osakeanti merkitään täysimääräisesti. (Laskettu Alustavan Hintavälin keskihinnalla.) Yhtiö ei saa osuutta Myyjien Osakemyynnistä saamista noin 20 miljoonan euron nettotuotoista. (Laskettu Alustavan Hintavälin keskihinnalla.)
E.2a	Syyt tarjoamiseen, tuottojen käyttö ja arvioidut kokonaisnettotuotot	Yhtiö aikoo käyttää Osakeannissa saatavat varat Yhtiön liiketoiminnan kehittämiseen, mukaan lukien: - Pekingiin suunnitellun uuden tehtaan vaatimiin investointeihin, ja - Teknologiaosaamisen ja -tarjooman laajentamiseen Yhtiön oman tutkimus ja tuotekehitysosaamisen kautta sekä mahdollisin yritysostoin. Osakeannissa saatavat varat mahdollistavat lisäksi Yhtiön pääomarakenteen ja taloudellisen aseman vahvistamisen. Listautumisannin avulla kasvatetaan lisäksi Yhtiön osakkeenomistajien määrää ja yleisön Yhtiötä kohtaan koke-

		maa kiinnostusta, parannetaan Yhtiön tunnettuutta, hankitaan Yhtiölle pääsy pääomamarkkinoille ja lisätään Yhtiön osakkeiden likviditeettiä. Listautumisannin myötä osakkeita voidaan myös tehokkaammin käyttää mahdollisissa yritysostoissa sekä Yhtiön henkilöstön ja avainhenkilöiden palkitsemisessa.
E.3	Tarjousehdot	**Yleiskuvaus** Osakeannissa ja Osakemyynnissä (määritelty jäljempänä kohdissa *"- Osakeanti"* ja *"- Osakemyynti"*, yhdessä "**Listautumisanti**") tarjotaan alustavasti enintään 6 897 817 Detection Technology Oyj:n ("**Yhtiö**") osaketta ("**Tarjottavat Osakkeet**") institutionaalisille sijoittajille Suomessa ja kansainvälisesti ("**Instituutioanti**"), yksityishenkilöille ja yhteisöille Suomessa ("**Yleisöanti**") ja Yhtiön henkilöstölle ("**Henkilöstöanti**"). Yleisöannin ehdot soveltuvat myös Henkilöstöantiin, ellei toisin nimenomaisesti todeta. Henkilöstöannissa tarjotaan ainoastaan Yhtiön uusia osakkeita ja niiden merkintähintaan sovelletaan jäljempänä ehdoissa kuvattua alennusta. Tarjottavat Osakkeet edustavat noin 72,6 prosenttia Yhtiön osakkeista ja niiden tuottamasta äänimäärästä ennen Listautumisantia ja enintään noin 53,3 prosenttia Listautumisannin jälkeen edellyttäen, että kaikki Listautumisannissa alustavasti tarjotut Tarjottavat Osakkeet merkitään ja myydään täysimääräisesti eikä Lisäosakeoptiota käytetä. Listautumisannin ehdot koostuvat Listautumisannin yleisten ehtojen lisäksi Instituutioannin erityisistä ehdoista ja Yleisöannin erityisistä ehdoista. ***Osakeanti*** Yhtiön varsinainen yhtiökokous päätti 12.2.2015 valtuuttaa Yhtiön hallituksen päättämään Yhtiön osakkeiden lukumäärän korottamisesta yhteensä 4 500 000 uudella osakkeella. Yhtiön hallitus päätti 26.2.2015 yhtiökokouksen antaman valtuutuksen perusteella alustavasti laskea liikkeeseen enintään 3 450 000 uutta osaketta ("**Antiosakkeet**") tarjoten uusia Osakkeita institutionaalisille sijoittajille Suomessa ja kansainvälisesti sekä Yhtiön henkilöstölle, yksityishenkilöille ja yhteisöille Suomessa ("**Osakeanti**"). ***Osakemyynti*** Tietyt Yhtiön osakkeenomistajat ("**Myyjät**") tarjoavat ostettavaksi alustavasti enintään 3 447 817 Osaketta ("**Myyntiosakkeet**") institutionaalisille sijoittajille Suomessa ja kansainvälisesti sekä yksityishenkilöille ja yhteisöille Suomessa ("**Osakemyynti**"). **Lisäosakeoptio** Oy G.W. Sohlberg Ab antaa Pääjärjestäjälle lisäosakeoption ostaa ylikysyntätilanteissa 30 päivän kuluessa Osakkeiden kaupankäynnin aloittamisesta First North -listalla, eli arviolta 16.3.2015–14.4.2015 välisenä ajanjaksona, enintään 517 173 Osaketta tai hankkia näille ostajia yksinomaan ylikysyntätilanteiden kattamiseksi ("**Lisäosakeoptio**").

		Stabilointi Listautumisannin yhteydessä Pääjärjestäjä stabiloinnin järjestäjänä saattaa, mutta ei ole velvollinen, 30 päivän kuluessa Tarjottavien Osakkeiden kaupankäynnin alkamisesta First Northissa, eli arviolta 16.3.2015–14.4.2015 välisenä ajanjaksona, suorittaa toimenpiteitä, jotka vakauttavat, ylläpitävät tai muuten saattavat vaikuttaa Osakkeiden hintaan pitäen sen tasolla, joka ei muutoin välttämättä vallitsisi avoimessa kaupankäynnissä (stabilointi). **Pääjärjestäjä** Listautumisannin pääjärjestäjänä toimii Nordea Pankki Suomi Oyj (”**Nordea**” tai ”**Pääjärjestäjä**”). **Listautumisannin ehdollisuus** Yhtiön hallitus ja Myyjät päättävät Listautumisannin toteuttamisesta, Tarjottavien Osakkeiden määristä sekä lopullisesta Tarjottavien Osakkeiden merkintähinnasta institutionaalisille sijoittajille suunnatun tarjousmenettelyn päätyttyä, arviolta 13.3.2015. Mikäli Listautumisannissa ei saavuteta riittävää määrää Tarjottavien Osakkeiden merkintöjä, Listautumisantia ei toteuteta. Listautumisannin toteuttaminen on ehdollinen Järjestämissopimuksen allekirjoittamiselle. **Merkintäaika** Instituutioannin merkintäaika alkaa 3.3.2015 kello 10.00 ja päättyy viimeistään 13.3.2015 kello 12.00. Yleisöannin merkintäaika alkaa 3.3.2014 kello 10.00 ja päättyy viimeistään 12.3.2015 kello 16.00. Yleisöannin merkintäaika Nordean verkkopankissa ja Nordea Asiakaspalvelussa verkkopankkitunnuksin alkaa 3.3.2015 kello 10.00 ja päättyy viimeistään 12.3.2015 kello 16.00. Yleisöannin merkintäaika internetin E-merkinnän osalta alkaa 3.3.2015 kello 10.00 ja päättyy 6.3.2015 kello 16.00. Yhtiöllä ja Myyjillä on ylikysyntätilanteessa oikeus Instituutio- ja Yleisöannin keskeyttämiseen aikaisintaan 9.3.2015 kello 16.00. Instituutio- ja Yleisöanti voidaan keskeyttää toisistaan riippumatta. Instituutio- ja/tai Yleisöannin mahdollisesta keskeyttämisestä annetaan asiaa koskeva yhtiötiedote. Yhtiön hallituksella on oikeus pidentää Listautumisannin merkintäaikaa. **Merkintähinta** Tarjottavia Osakkeita tarjotaan merkittäväksi alustavasti vähintään 5,20 euron ja enintään 6,40 euron merkintähintaan Osakkeelta (“**Alustava Hintaväli**”). Alustavaa Hintaväliä voidaan muuttaa merkintäajan kuluessa, mistä ilmoitetaan yhtiötiedotteella ja internetissä osoitteessa www.deetee.com/listautumisanti. Osakkeiden lopullinen merkintähinta voi olla Alustavan Hintavälin ylä- tai alapuolella. Osakkeiden lopullinen merkintähinta päätetään merkintäajan päätyttyä arviolta 13.3.2015 (“**Hinnoittelu**”). Lopullinen merkintähinta ilmoitetaan yhtiötiedot-

		teella välittömästi Hinnoittelun jälkeen, ja se on saatavilla viimeistään Hinnoittelua seuraavana pankkipäivänä, arvioita 16.3.2015, Listautumisannin merkintäpaikoissa ja internetissä osoitteessa www.deetee.com/listautumisanti. Henkilöstöannin lopullinen merkintähinta on 10 prosenttia alhaisempi kuin Yleisöannissa. **Merkintäsitoumuksen peruuttaminen** Yleisöannissa annettu merkintäsitoumus ("**Sitoumus**") on sitova ja sitä ei voi muuttaa tai peruuttaa muutoin kuin Arvopaperimarkkinalain edellyttämissä tilanteissa. ***Menettely Alustavaa Hintaväliä muutettaessa*** Mikäli Alustavaa Hintaväliä muutetaan merkintäajan kuluessa, Esitettä täydennetään, ja Esitteen täydennyksestä sekä Alustavan Hintavälin muutoksesta ilmoitetaan yhtiötiedotteella ja internetissä osoitteessa www.deetee.com/listautumisanti. Mikäli Alustavaa Hintaväliä muutetaan tai mikäli Osakkeiden lopullinen merkintähinta eroaa Alustavasta Hintavälistä, Sitoumuksen ennen Alustavan Hintavälin muuttamista tai Alustavasta Hintavälistä eroavan lopullisen merkintähinnan ilmoittamista Yleisöannissa tehneet sijoittajat voivat vähintään kahden (2) seuraavan pankkipäivän ajan uuden hintavälin tai Alustavasta Hintavälistä eroavan lopullisen merkintähinnan julkistamisesta lukien peruuttaa aikaisemmin tehdyn Sitoumuksensa. Mikäli Sitoumusta ei peruuteta, Sitoumuksestaan maksun suorittaneen sijoittajan osakemäärä lasketaan uudelleen lopullisen merkintähinnan mukaan. Sijoittajalla on kuitenkin mahdollisuus säilyttää Sitoumuksensa osakemäärä muuttumattomana maksamalla Alustavan Hintavälin enimmäishinnan ja uuden Alustavaa Hintaväliä korkeamman hintavälin enimmäishinnan tai lopullisen merkintähinnan välisen erotuksen kerrottuna Sitoumuksensa mukaisella osakemäärällä kahden (2) pankkipäivän aikana uuden hintavälin tai Alustavasta Hintavälistä eroavan lopullisen merkintähinnan julkistamisesta lukien merkintäpaikan antamien ohjeiden mukaisesti. ***Arvopaperimarkkinalain edellyttämä peruuttamisoikeus*** Mikäli Esitettä täydennetään tai oikaistaan olennaisen virheen tai puutteen taikka olennaisen uuden tiedon johdosta joka käy ilmi Arvopaperimarkkinalain mukaisesti sen jälkeen, kun Finanssivalvonta on hyväksynyt Esitteen ja ennen tarjouksen voimassaoloajan päättymistä, on sijoittajilla, jotka ovat sitoutuneet merkitsemään Osakkeita ennen Esitteen täydentämistä tai oikaisua, oikeus Arvopaperimarkkinalain mukaisesti peruuttaa Sitoumuksensa vähintään kahden (2) pankkipäivän kuluessa siitä, kun Esitteen täydennys tai oikaisu on julkaistu. Peruuttamisoikeuden edellytyksenä on, että täydennykseen tai oikaisuun johtanut virhe, puute tai olennainen uusi tieto on käynyt ilmi ennen Tarjottavien Osakkeiden toimittamista sijoittajille. Mahdollisen Sitoumuksen peruutuksen tulee koskea kaikkia yksittäisen sijoittajan antamien sitoumusten katta-

		maa osakemäärää kokonaisuudessaan. Mikäli Esitettä täydennetään, siitä ilmoitetaan yhtiötiedotteella. Kyseisessä yhtiötiedotteessa ilmoitetaan myös sijoittajien Sitoumuksen peruuttamisoikeudesta. Tarjouksen voimassaoloajan katsotaan päättyvän kun Listautumisannin toteuttamisesta, Listautumisannin lopullisesta hinnasta ja allokaatiosta on päätetty, eli alustavasti 13.3.2015. ***Menettely Sitoumusta peruutettaessa*** Sitoumuksen peruuttamisesta tulee ilmoittaa kirjallisesti sille merkintäpaikalle, jossa alkuperäinen Sitoumus on annettu peruuttamiselle asetetun määräajan kuluessa. Nordea Asiakaspalveluun puhelimitse annetun Sitoumuksen voi kuitenkin peruuttaa puhelimitse. Yleisöannin Sitoumuksen peruuttamista tai muuttamista ei voi tehdä Nordean verkkopankissa eikä E-merkinnässä, vaan se tulee tehdä muissa merkintäpaikoissa Nordeassa. Mahdollinen Sitoumuksen peruuttaminen koskee Sitoumusta kokonaisuudessaan. Peruuttamiseen oikeuttavan ajanjakson päätyttyä peruuttamisoikeutta ei enää ole. Mikäli Sitoumus peruutetaan, merkintäpaikka palauttaa Osakkeista maksetun määrän Sitoumuksessa ilmoitetulle pankkitilille. Varat palautetaan mahdollisimman pian peruuttamisen jälkeen, arviolta kolmen (3) pankkipäivän sisällä merkintäpaikalle annetusta peruuttamisilmoituksesta. Mikäli sijoittajan pankkitili on eri rahalaitoksessa kuin myyntipaikka, palautettavat varat maksetaan suomalaiselle pankkitilille rahalaitosten välisen maksuliikenteen aikataulun mukaisesti arviolta viimeistään kaksi (2) pankkipäivää myöhemmin. Palautettaville varoille ei makseta korkoa. **Osakkeiden kirjaaminen arvo-osuustileille** Sitoumuksen antajalla on oltava arvo-osuustili suomalaisessa tai Suomessa toimivassa tilinhoitajassa ja hänen on ilmoitettava arvo-osuustilinsä numero Sitoumuksessaan. Yleisöannissa jaetut Osakkeet kirjataan hyväksytyn Sitoumuksen tehneiden sijoittajien arvo-osuustileille arviolta ensimmäisenä pankkipäivänä Hinnoittelun jälkeen, arviolta 16.3.2015. Instituutioannissa Osakkeet ovat valmiina toimitettaviksi maksua vastaan arviolta 18.3.2015 Euroclear Finlandin kautta. **Omistus- ja osakasoikeudet** Omistusoikeus Myyntiosakkeisiin siirtyy, kun Osakkeet on maksettu ja kirjattu sijoittajan arvo-osuustilille. Myyntiosakkeet tuottavat samat oikeudet kuin muut Yhtiön osakkeet ja ne tuottavat oikeuden osinkoon ja muuhun varojen jakoon sekä muihin Osakkeisiin liittyviin oikeuksiin Yhtiössä omistusoikeuden siirtymisestä lukien. Antiosakkeet tuottavat samat oikeudet kuin muut Yhtiön osakkeet ja ne tuottavat oikeuden osinkoon ja muihin varojenjakoon sekä muihin Osakkeisiin liittyviin oikeuksiin Yhtiössä sen jälkeen kun Antiosakkeet on rekisteröity Kaupparekisteriin arviolta 13.3.2015. Antiosakkeisiin liittyviä oikeuksia voi käyttää, kun Osakkeet on kirjattu sijoittajan arvo-osuustilille. Jokainen Osake oikeuttaa yhteen ääneen Yhtiön yhtiökokouksessa.

		Varainsiirtovero ja toimenpidemaksut Antiosakkeiden merkinnästä ei peritä varainsiirtoveroa. Tilinhoitajat perivät hinnastonsa mukaisen maksun arvo-osuustilin ylläpitämisestä ja osakkeiden säilyttämisestä. Myyntiosakkeet myydään monenkeskisessä kaupankäynti-järjestelmässä samassa yhteydessä, kun kaupankäynti uusilla osakkeilla alkaa First North -markkinapaikalla, eikä näistä kaupoista makseta varainsiirtoveroa. Myyjät maksavat Osakemyynnin yhteydessä tapahtuvista osakkeiden siirroista mahdollisesti perittävän varainsiirtoveron. **Kaupankäynti Osakkeilla** Yhtiö jättää listalleottohakemuksen NASDAQ OMX Helsinki Oy:lle (”**Helsingin Pörssi**”) Osakkeiden listaamiseksi Helsingin Pörssin ylläpitämälle monenkeskiselle First North Finland-markkinapaikalle (”**First North**”). Kaupankäynnin odotetaan alkavan First Northissa arviolta 16.3.2015. Osakkeiden kaupankäyntitunnus on DETEC ja ISIN-koodi FI4000115464. First North Nordic Rulebook -sääntöjen mukaisena Hyväksyttynä Neuvonantajana toimii Nordea. First North -kaupankäynnin alkaessa arviolta 16.3.2015, Listautumisannissa liikkeeseenlaskettuja tai myytyjä Tarjottuja Osakkeita ei välttämättä ole kaikilta osin vielä siirretty sijoittajien arvo-osuustileille. Kun välittäjä vastaanottaa toimeksiannon myydä Osakkeita First North -listalla, välittäjän tulee riittävällä huolellisuudella varmistua siitä, että sijoittajalle on allokoitu kulloinkin kysymyksessä oleva määrä Osakkeita. **Oikeus peruuttaa Listautumisanti** Yhtiön hallituksella on oikeus peruuttaa Listautumisanti koska tahansa ennen Listautumisannin toteuttamista muun muassa markkinatilanteen tai Yhtiön taloudellisen aseman tai Yhtiön liiketoiminnan olennaisen muutoksen johdosta. **Sovellettava laki** Listautumisantiin sovelletaan Suomen lakia. Listautumisannista mahdollisesti aiheutuvat erimielisyydet ratkaistaan toimivaltaisessa tuomioistuimessa Suomessa. **Instituutioantia koskevat erityiset ehdot** Instituutioannissa tarjotaan alustavasti enintään 6 208 035 Osaketta institutionaalisille sijoittajille Suomessa ja kansainvälisesti tässä määritellyin ehdoin. Tarjottavien Osakkeiden määrä voi olla enemmän tai vähemmän kuin tässä esitetty määrä. Yhtiö ja Myyjät voivat kysynnästä riippuen siirtää tarjottavia Osakkeita alustavasta osakemäärästä poiketen Instituutio- ja Yleisöannin välillä rajoituksetta. Osakkeita tarjotaan Instituutioannissa Yhdysvaltojen ulkopuolella institutionaalisille sijoittajille Yhdysvaltain arvopaperilain nojalla annetun Regulation S -säännöksen mukaisesti. Osakkeita ei ole rekisteröity eikä niitä tulla

		rekisteröimään Yhdysvaltain vuoden 1933 arvopaperilain mukaisesti, eikä niitä saa tarjota tai myydä Yhdysvalloissa. Pääjärjestäjällä on oikeus hylätä Merkintätarjous osittain tai kokonaan, ellei sitä ole tehty näiden ehtojen mukaisesti. ***Osallistumisoikeus*** Instituutioantiin voivat osallistua sijoittajat, joiden Merkintätarjous käsittää vähintään 20 000 Osaketta. ***Merkintäpaikat*** Institutionaalisten sijoittajien Merkintätarjouksia ottaa vastaan Listautumisannin Pääjärjestäjä. ***Tarjottavien Osakkeiden maksu*** Institutionaalisten sijoittajien tulee maksaa hyväksytyn Merkintätarjouksen mukaiset Osakkeet Pääjärjestäjän antamien ohjeiden mukaisesti, arviolta 18.3.2015. ***Merkintätarjouksen hyväksyminen*** Yhtiö ja Myyjät päättävät tehtyjen Merkintätarjousten hyväksymisestä Hinnoittelun jälkeen. **Yleisöantia koskevat erityiset ehdot** Yleisöannissa tarjotaan alustavasti 689 782 Osaketta Yhtiön henkilöstölle, yksityishenkilöille ja yhteisöille Suomessa tässä määritellyin ehdoin. Yhtiö ja Myyjät voivat kysynnästä riippuen siirtää tarjottavia Osakkeita alustavasta osakemäärästä poiketen Instituutio- ja Yleisöannin välillä rajoituksetta. Yleisöannissa tarjottavien Osakkeiden vähimmäismäärä on kuitenkin 551 825 Osaketta tai, jos Yleisöannissa annettujen Sitoumusten kattama osakemäärä on tätä vähemmän, Yleisöannissa annettujen Sitoumusten kattama Osakkeiden kokonaismäärä. Merkintäpaikalla on oikeus hylätä Sitoumus kokonaan tai osittain, jos se ei ole näiden ehtojen mukainen tai se on muuten puutteellinen. ***Osallistumisoikeus sekä Sitoumusten vähimmäis- ja enimmäismäärä*** Yleisöantiin voivat osallistua sijoittajat, joiden kotipaikka on Suomessa ja jotka antavat Sitoumuksensa Suomessa. Henkilöstöantiin voivat osallistua Yhtiön hallituksen jäsenet tai henkilöt, jotka ovat Yhtiöön nähden suorassa työsuhteessa tai joiden valinnasta Yhtiön hallitukseen on päätetty merkintäajan alkaessa 3.3.2015. Listautumisannissa Myyjinä toimivat henkilöt eivät kuitenkaan voi osallistua Henkilöstöantiin, vaikka he muutoin täyttäisivät Henkilöstöantiin osallistumisen edellytykset. Henkilöstöannin osallistumisoikeus on henkilökohtainen eikä sitä voi siirtää. Yleisöannin Sitoumuksen tulee koskea vähintään 100 ja enintään 19 999 Osaketta. Saman sijoittajan yhdessä tai useammassa merkintäpaikassa antamat

		Sitoumukset yhdistetään yhdeksi Sitoumukseksi, johon sovelletaan edellä mainittua enimmäismäärää. Saman merkitsijän Yleisöannissa ja Henkilöstöannissa antamia merkintöjä ei yhdistetä. ***Henkilöstöannin allokaatioetuoikeus sekä lock-up*** Henkilöstöantiin osallistuvat henkilöt voidaan asettaa etusijalle allokoitaessa Tarjottavia Osakkeita Osakeannissa. Yhtiön tarkoituksena on hyväksyä Henkilöstöantiin osallistuvien henkilöiden Sitoumukset täysimääräisinä 4 250 Tarjottavaan Osakkeeseen saakka. Näin allokoitavien Tarjottavien Osakkeiden osuus Osakeannissa alustavasti Tarjottavien Osakkeiden määrästä on enintään noin 4 prosenttia olettaen, että kaikki merkintään oikeutetut henkilöt merkitsevät täysimääräisesti Tarjottavia Osakkeita allokaatioetuoikeutensa mukaisesti. Henkilöstöantiin osallistuvat tulevat sitoutumaan siihen, että he eivät ilman Pääjärjestäjän etukäteen antamaa kirjallista suostumusta tarjoa, panttaa, myy, sitoudu myymään, aseta optioita tai oikeutta ostaa, osta optiota tai oikeutta myydä, anna optio-oikeutta tai warranttia ostaa tai muutoin siirrä tai luovuta, suoraan tai välillisesti, Osakkeita tai muita Osakkeiksi vaihdettavia, muunnettavia tai merkittävissä olevia arvopapereita, tai tee vaihto- tai muuta sopimusta, jolla Osakkeiden omistukseen liittyvät taloudelliset vaikutukset siirtyvät kokonaan tai osittain riippumatta siitä, toteutetaanko tällaiset toimenpiteet Osakkeiden tai muiden arvopapereiden toimituksella, käteisellä tai muutoin. Sitoumus on voimassa 180 päivää ja Henkilöstöannissa Osakkeita merkinneillä Yhtiön johtoryhmän jäsenillä 360 päivää Osakkeiden kaupankäynnin alkamisesta First Northissa. ***Merkintäpaikat ja Sitoumuksen antaminen*** Yleisöannin merkintäpaikkoina toimivat Nordean asiakkaille: • Nordea Pankki Suomi Oyj:n konttorit (pois lukien kassapalvelukonttorit) Suomessa aukioloaikojensa puitteissa, • Nordea Private Banking -yksiköt Suomessa (vain Nordea Private Banking -asiakkaille), • Nordea Asiakaspalvelu puhelimitse Nordean pankkitunnuksilla ma-pe klo 8.00 – 20.00 (Suomen aikaa) numerossa 0200 3000 (suomenkielinen palvelu, pvm/mpm[1]), numerossa 0200 5000 (ruotsinkielinen palvelu, pvm/mpm[1]) tai ma-pe klo 10.00 – 16.30 (Suomen aikaa) numerossa 0200 70 000 (englanninkielinen palvelu, pvm/mpm[1]), ja • Nordean verkkopankki, pankkitunnuksilla, osoitteessa www.nordea.fi. Yleisöannin merkintäpaikkoina toimivat muille kuin Nordean asiakkaille: • Internet E-merkintä ilman pankkitunnuksia osoitteessa www.nordea.fi, ja

[1] Paikallisverkkomaksu/matkapuhelinmaksu

		• Nordea Pankki Suomi Oyj:n konttorit (pois lukien kassapalvelukonttorit) Suomessa palveluaikojensa puitteissa. Tiedon merkintäpalveluja tarjoavista konttoreista saa Nordean Asiakaspalvelusta puhelimitse numerosta 0200 3000 (suomenkielinen palvelu, pvm/mpm[2]), numerosta 0200 5000 (ruotsinkielinen palvelu, pvm/mpm[2]) tai ma-pe klo 10.00 – 16.30 (Suomen aikaa) numerosta 0200 70 000 (englanninkielinen palvelu, pvm/mpm[2]). Sitoumuksen tekeminen puhelimitse tai Nordean verkkopankin kautta edellyttää voimassaolevaa verkkopankkisopimusta Nordean kanssa. Yhteisöt eivät voi antaa Sitoumuksia puhelimitse Nordea Asiakaspalveluun, Nordean verkkopankissa tai E-merkintänä. Nordea Asiakaspalvelun puhelut nauhoitetaan. Yksittäinen sijoittaja voi tehdä merkintöjä E-merkinnän kautta Yleisöannissa 15 000 euroon asti. Jos merkintä on yli 15 000 euroa, Sitoumuksen voi antaa Nordean konttorissa. Henkilöstöannin merkintäpaikkoina toimivat ainoastaan Nordea Pankki Suomi Oyj:n Espoon Tapiolan (Länsituulentie 10, 5. Krs, 02100 Espoo) ja Oulun (Kirkkokatu 6, 90100 Oulu) konttorit Suomessa palveluaikojensa puitteissa. Sitoumus katsotaan annetuksi, kun sijoittaja on jättänyt merkintäpaikkaan allekirjoitetun sitoumuslomakkeen merkintäpaikan ohjeiden mukaisesti tai vahvistanut Sitoumuksensa pankkitunnuksillaan ja maksanut kyseisen Sitoumuksen mukaisen merkinnän. Sitoumusta tehtäessä on otettava huomioon mahdolliset merkintäpaikan antamat tarkemmat ohjeet. Yleisöannissa annettu Sitoumus on sitova eikä sitä voi muuttaa, ja sen peruuttaminen on mahdollista vain edellä kohdassa ” – *Merkintäsitoumuksen peruuttaminen*” mainituissa tilanteissa ja yksilöidyllä tavalla. Sitoumus E-merkintöjen osalta katsotaan annetuksi, kun sijoittaja on tehnyt Sitoumuksen E-merkinnän ehtojen mukaisesti. ***Tarjottavien Osakkeiden maksu*** Osakkeista maksetaan Sitoumusta annettaessa Alustavan Hintavälin enimmäishinta, 6,40 euroa Osakkeelta kerrottuna Sitoumuksen mukaisella Tarjottavien Osakkeiden määrällä. Henkilöstöannissa Tarjottavista Osakkeista maksettava hinta on 10 prosenttia Alustavan Hintavälin enimmäishintaa alhaisempi, 5,76 euroa Osakkeelta kerrottuna Sitoumuksen mukaisella Tarjottavien Osakkeiden määrällä. Mikäli Alustavaa Hintaväliä on muutettu, maksetaan tämän jälkeen Sitoumusta annettaessa uuden hintavälin mukainen osakekohtainen enimmäishinta. Nordean konttorissa tehdyn Sitoumuksen osalta maksu veloitetaan suoraan sijoittajan Nordeassa olevalta pankkitililtä tai se voidaan maksaa käteisellä. Nordean verkkopankin kautta tehtyä Sitoumusta vastaava tiliveloitus

[2] Paikallisverkkomaksu/matkapuhelinmaksu

		tapahtuu, kun sijoittaja vahvistaa Sitoumuksen pankkitunnuksillaan. E-merkintänä tehdyn Sitoumuksen osalta sijoittajan tulee maksaa maksu E-merkintäehtojen mukaisesti välittömästi Sitoumuksen tehtyään. ***Sitoumuksen hyväksyminen ja Tarjottavien Osakkeiden allokaatio*** Yhtiö ja Myyjät päättävät Tarjottavien Osakkeiden allokaatiosta sijoittajille Hinnoittelun jälkeen. Yhtiö ja Myyjät päättävät menettelystä mahdollisessa ylikysyntätilanteessa. Sitoumukset voidaan hyväksyä kokonaan tai osittain tai ne voidaan hylätä. Yhtiö ja Myyjät pyrkivät hyväksymään Sitoumukset kokonaan 400 Tarjottavaan Osakkeeseen saakka ja jakamalla tämän määrän ylittävältä osalta Tarjottavia Osakkeita Sitoumusten täyttämättä olevien määrien keskinäisessä suhteessa. Lopulliset allokaatioperiaatteet ilmoitetaan yhtiötiedotteella välittömästi Hinnoittelun jälkeen ja ne ovat saatavilla viimeistään Hinnoittelua seuraavana pankkipäivänä, arviolta 16.3.2015, merkintäpaikoissa ja Internetissä osoitteessa www.deetee.com/listautumisanti. Kaikille Yleisöantiin osallistuneille sijoittajille lähetetään vahvistuskirje Sitoumusten hyväksymisestä ja Tarjottavien Osakkeiden allokaatiosta, arviolta 16.3.2015. ***Maksetun määrän palauttaminen*** Mikäli Sitoumus hylätään tai hyväksytään vain osittain ja/tai mikäli lopullinen merkintähinta on alempi kuin Sitoumuksen tekemisen yhteydessä maksettu hinta, maksettu määrä tai sen osa palautetaan Sitoumuksen antajalle hänen Sitoumuksessaan ilmoittamalle suomalaiselle pankkitilille arviolta neljäntenä (4.) pankkipäivänä Hinnoittelun jälkeen, arviolta 19.3.2015. Mikäli sijoittajan pankkitili on eri rahalaitoksessa kuin merkintäpaikka, palautettavat varat maksetaan suomalaiselle pankkitilille rahalaitosten välisen maksuliikenteen aikataulun mukaisesti arviolta viimeistään kaksi (2) pankkipäivää myöhemmin. Mikäli saman sijoittajan antamia Sitoumuksia on yhdistelty, mahdollinen palautus maksetaan vain yhdelle pankkitilille. Palautettaville varoille ei makseta korkoa.
E.4	Liikkeeseenlaskuun/tarjoukseen liittyvät olennaiset intressit ja eturistiriidat	Pääjärjestäjän palkkio on osittain sidottu Listautumisannissa hankittavien varojen määrään. Oy G.W. Sohlberg Ab, Bocap SME Achievers Fund I Ky ja Eläkevakuutusosakeyhtiö Veritas sekä tietyt muut Yhtiön osakkeenomistajat myyvät Listautumisannissa Osakkeita. Lisäksi Yhtiön toimitusjohtajalla ja eräillä avainhenkilöillä on intressi Listautumisannissa osakepalkkio-ohjelmien johdosta.
E.5	Arvopapereiden myyjät ja myyntirajoitussopimukset	Yhtiö ja Myyjät, jotka omistavat yhteensä noin 46,7 prosenttia Osakkeista Listautumisannin jälkeen olettaen, että Listautumisanti toteutetaan täysimääräisesti ja että Lisäosakeoptiota ei käytetä (42,7 prosenttia, mikäli Lisäosakeoptio käytetään), ovat sopineet Pääjärjestäjän kanssa, että ne eivät ilman Pääjärjestäjän antamaa etukäteistä kirjallista suostumusta 180 päivän ajanjaksolla siitä, kun Osakkeet on listattu First Northissa, Lisäosakeoptiota ja tiettyjä muita poikkeuksia lukuun ottamatta, laske liikkeeseen, tarjoa, panttaa, myy, sitoudu myymään, aseta optiota tai oikeutta ostaa, osta optiota tai oikeutta myydä, anna optio-oikeutta tai warranttia ostaa, lainaa tai

		muutoin siirrä tai luovuta, suoraan tai välillisesti, Osakkeita tai niihin oikeuttavia tai niiksi muunnettavia arvopapereita tai tee swap- tai muuta järjestelyä, jolla siirretään Osakkeiden omistusoikeuteen liittyviä taloudellisia vaikutuksia kokonaan tai osittain, riippumatta siitä, toteutetaanko tällaiset toimenpiteet Osakkeiden tai muiden arvopaperien toimituksella, käteisellä tai muutoin. Henkilöstöannissa Tarjottavia Osakkeita merkitseviltä tullaan lisäksi edellyttämään edellä kuvattua vastaavaan osakkeiden luovutusrajoitukseen sitoutumista. Yhtiön hallitukseen ja johtoryhmään kuuluvat osakkeenomistajat ovat sopineet Yhtiön kanssa, että he eivät ilman Yhtiön hallituksen antamaa etukäteistä kirjallista suostumusta myy, muuten luovuta, panttaa tai anna vakuutta, tai siirrä suoraan tai välillisesti Osakkeita tai niihin liittyviä oikeuksia. Sitoumus on voimassa Yhtiön hallitukseen kuuluvien osakkeenomistajien osalta 180 päivää ja Yhtiön johtoryhmään kuuluvien osakkeenomistajien osalta 360 päivää Osakkeiden kaupankäynnin alkamisesta First Northissa.
E.6	Tarjoamisesta johtuvan välittömän laimentumisenaste ja prosenttiosuus	Tarjottavat Osakkeet edustavat noin 72,6 prosenttia Yhtiön osakkeista ja niiden tuottamasta äänimäärästä ennen Listautumisantia ja enintään noin 53,3 prosenttia Listautumisannin jälkeen edellyttäen, että kaikki Listautumisannissa alustavasti tarjotut Tarjottavat Osakkeet merkitään ja myydään täysimääräisesti eikä Lisäosakeoptiota käytetä. Lisäosakeoption osakkeet edustavat enintään noin 5,4 prosenttia Yhtiön kaikista osakkeista ja niiden tuottamista äänistä ennen Listautumisantia ja enintään noin 4,0 prosenttia Listautumisannin jälkeen edellyttäen, että kaikki Tarjottavat Osakkeet merkitään ja että Lisäosakeoptio käytetään kokonaisuudessaan.
E.7	Sijoittajilta veloitettavat kustannukset	Ei sovellu. Yhtiö ei veloita sijoittajilta suoraan kuluja Listautumisantiin liittyen.

RISKITEKIJÄT

Mahdollisten sijoittajien tulisi tarkastella seuraavia riskitekijöitä huolellisesti muiden Esitteessä esitettyjen tietojen lisäksi.

Mikäli jokin jäljempänä kuvatuista riskitekijöistä toteutuu, saattaa sillä olla haitallinen vaikutus Yhtiön liiketoimintaan, liiketoiminnan tulokseen, taloudelliseen asemaan ja/tai Tarjottavien Osakkeiden arvoon. Mikäli nämä riskit johtaisivat Tarjottavien Osakkeiden markkinahinnan laskuun, Tarjottaviin Osakkeisiin sijoittaneet voisivat menettää sijoituksensa kokonaan tai osittain. Kuvaus riskitekijöistä perustuu Esitteen päivämääränä Yhtiön hallituksen ja johdon tiedossa olleisiin ja arvioimiin seikkoihin, minkä vuoksi kuvaus ei ole välttämättä kattava.

Jäljempänä kuvatut riskit ja epävarmuustekijät eivät ole ainoita Yhtiön toimintaan vaikuttavia tekijöitä. Muilla seikoilla ja epävarmuustekijöillä, joita ei tällä hetkellä tunneta tai joita ei pidetä olennaisina, voi olla olennaisen haitallinen vaikutus Yhtiön liiketoimintaan, liiketoiminnan tulokseen ja/tai taloudelliseen asemaan sekä Tarjottavien Osakkeiden arvoon.

Riskitekijöiden esitysjärjestys ei kuvaa riskien toteutumisen todennäköisyyttä tai tärkeysjärjestystä.

Toimintaympäristöön liittyvät riskit

Yhtiön liiketoiminta on altis taloudelliselle, yhteiskunnalliselle ja poliittiselle kehitykselle eri puolilla maailmaa, mikä voi vaikuttaa haitallisesti Yhtiön liiketoiminnan tulokseen

Maailmanlaajuiset, alueelliset ja kansalliset taloudelliset olosuhteet vaikuttavat Yhtiön toimintaympäristöön. Taloudellinen epävarmuus vaikuttaa Yhtiön liiketoimintaan monella tapaa vaikeuttaen tulevan liiketoiminnan tarkkaa ennakoimista ja suunnittelua. Useat makrotaloudelliset tekijät, kuten luoton saatavuus, valtion menot ja muut vastaavat tekijät, voivat saada Yhtiön asiakkaita tai heidän loppuasiakkaitaan peruuttamaan, vähentämään tai lykkäämään heidän nykyisiä tai tulevia Yhtiön tuotteiden tilauksia. Lisäksi epäedullinen yhteiskunnallinen ja poliittinen kehitys, aseelliset selkkaukset, terrorismi tai muut konfliktit tai kauppasanktiot voivat vaikuttaa suoraan tai välillisesti yleiseen taloustilanteeseen ja jopa laajemmin Yhtiön toiminta-alaan. Merkittävä määrä Yhtiön asiakkaista toimii erittäin säännellyillä lääketieteen tai turvallisuuden alalla tai niiden liikevaihto on paljolti riippuvaista julkisista toimijoista, mikä altistaa Yhtiön entistä enemmän poliittiselle päätöksenteolle.

Muutoksilla yleisessä taloudellisessa, yhteiskunnallisessa tai poliittisessa tilanteessa voi siten olla olennaisen haitallinen vaikutus Yhtiön liiketoimintaan, liiketoiminnan tulokseen ja/tai taloudelliseen asemaan sekä Tarjottavien Osakkeiden arvoon.

Kiristynyt kilpailu tai uudet teknologiat voivat vaikuttaa haitallisesti Yhtiön liiketoiminnan tulokseen

Yhtiö toimii erittäin kilpaillulla alalla. Yhtiöön kohdistuu kilpailua perustuen tuotesuunnitteluun, suorituskykyyn, hinnoitteluun, laatuun sekä valuuttakurssien vaihteluun. Yhtiön kilpailijoihin kuuluu suurien monialayritysten liiketoimintayksiköiden lisäksi erikoistuneita yhtiöitä, joista osalla on käytössään suuremmat resurssit. Ei ole myöskään varmuutta siitä, ettei nykyisille markkinoille tulisi uusia kilpailijoita tai että Yhtiö kykenisi kilpailemaan menestyksekkäästi nykyisten tai uusien kilpailijoidensa kanssa. Yhtiön nykyiset ja potentiaaliset asiakkaat voivat myös kehittää valmiuden suunnitella ja valmistaa Yhtiön valmistamia tuotteita itse. Yhtiöön kohdistuu kilpailua nykyisten ja potentiaalisten asiakkaiden tuotekehitysosastojen ja valmistustoimintojen taholta, jotka vertailevat jatkuvasti sisäisen tutkimuksen, tuotekehityksen ja valmistuksen etuja ulkoistamisen kustannuksiin ja etuihin.

Nykyisiltä röntgensovelluksilta vaaditaan jatkuvasti alempia hintoja, vähäisempää säteilyannosta, suurempaa nopeutta ja paremman energiaresoluution komponentteja. Yhtiö voi epäonnistua asiakkaidensa vaatimuksiin vastaamisessa tai voi syntyä uusia teknologioita, jotka tekevät Yhtiön tarjoamista nykyisistä tuotteista vanhentuneita.

Mikäli Yhtiö ei pysty kilpailemaan houkuttelevalla tuote- ja palvelutarjoamalla, se voi menettää markkinaosuuttaan tai kärsiä tappiota joillakin tai kaikilla toiminta-alueillaan. Kiristyvä kilpailu voi aiheuttaa Yhtiölle painetta laskea sen tuotteiden ja palveluiden hintoja. Tämä voi vahingoittaa Yhtiön kykyä säilyttää tai parantaa liiketoimintansa tuloksellisuutta. Kilpailuympäristön muuttumisella ja Yhtiön epäonnistumisella näiden muutosten sopeuttamisessa ja hallinnassa sekä muilla kilpailuun liittyvillä riskeillä voi olla

olennaisen haitallinen vaikutus Yhtiön liiketoimintaan, liiketoiminnan tulokseen ja/tai taloudelliseen asemaan sekä Tarjottavien Osakkeiden arvoon.

Lääketieteellisten ja turvallisuuteen liittyvien kuvantamislaitteiden valmistus ja myynti Yhtiön asiakkaiden toimesta on erittäin säänneltyä ja lainsäädännön sekä viranomaiskäytäntöjen muutoksilla voi olla haitallisia vaikutuksia Yhtiön asiakkaille

Yhtiön asiakkaat käyttävät Yhtiön tuotteita valmistaessaan lääketieteellisiä ja turvallisuuteen liittyviä kuvantamislaitteita, jotka ovat tiukan sääntelyvalvonnan alaisia.

Lääketieteellisiä laitteita ei saa markkinoida Yhdysvalloissa ilman Yhdysvaltain elintarvike- ja lääkeviraston (Food and Drug Administration, ”FDA”) lupaa. Yhdysvalloissa myytävät lääketieteelliset laitteet on myös valmistettava FDA:n lääketieteellisten laitteiden suunnittelua, valmistusta, pakkausta, varastointia ja asennusta koskevien sääntöjen ja määräysten mukaisesti. Lääketieteellisten laitteiden on lisäksi oltava FDA:n tutkimusta ja pakkausmerkintöjä koskevien määräysten mukaisia. Turvallisuuteen liittyvien kuvantamislaitteiden myynti Yhdysvalloissa on vastaavasti oltava Yhdysvaltain turvallisuus-ministeriön (Department of Homeland Security) vaatimusten mukaista. Lääketieteelliset ja turvallisuuteen liittyvät kuvantamislaitteet ovat myös muiden ulkomaisten viranomaisten hyväksynnän ja sääntelyn alaisia, ja nämä voivat myös säännellä kyseisten tuotteiden valmistusta ja komponenttien hankinta-menetelmiä.

Vaikka Yhtiön asiakkaat ovat vastuussa tarvittavien lupien ja lisenssien hankkimisesta ja Yhtiö ei ole suoraan FDA:n, Yhdysvaltain turvallisuusministeriön tai vastaavien viranomaisten valvonnan tai lisenssien piirissä, lupien ja lisenssien saamatta jääminen tai menettäminen voi vaikuttaa myös Yhtiön tuotteiden toimittamiseen kyseisille asiakkaille. Yhtiön tuotteiden on myös täytettävä näiden viranomaisten ja virastojen hyväksyntää ja jakelua koskevat vaatimukset. Viranomaiset ja virastot voivat peruuttaa tai muokata antamiaan lupia. Lupien hankkimisprosessi voi olla kallista ja aikaa vievää.

Edellä mainittujen riskien toteutumisella voi olla olennaisen haitallinen vaikutus Yhtiön liiketoimintaan, liiketoiminnan tulokseen ja/tai taloudelliseen asemaan sekä Tarjottavien Osakkeiden arvoon.

Julkisten menojen muutokset terveydenhuollon ja turvallisuuden alalla vaikuttavat Yhtiön liiketoiminnan tulokseen

Lääketieteellisen ja turvallisuuteen liittyvän kuvantamisen markkinoilla Yhtiön asiakkaiden ostokäyt-täytymiseen vaikuttaa yleisesti valtion rahoituksen taso, sairaaloiden ja lentokenttäterminaalien rakentaminen, laajentaminen ja/tai parannus, julkisten hankintojen aikataulut sekä muut vastaavat tekijät. Valtioiden, kuntien ja muiden julkisen sektorin toimijoiden taloudellisen aseman tai tulevaisuu-dennäkymien muuttuminen voi vaikuttaa niiden ostopäätöksiin, mikä voi vaikuttaa haitallisesti asiakkaaseen ja lopulta Yhtiöön. Markkinat, joilla Yhtiön asiakkaat toimivat, ovat myös taloudellisten suhdanteiden vaikutuksen alaisia ja markkinoilla voi esiintyä lamakausia tulevaisuudessa.

Edellä mainittujen riskien toteutumisella voi olla olennaisen haitallinen vaikutus Yhtiön liiketoimintaan, liiketoiminnan tulokseen ja/tai taloudelliseen asemaan sekä Tarjottavien Osakkeiden arvoon.

Yhtiöllä on merkittäviä asiakkaita kehittyvillä markkinoilla, joihin liittyy tiettyjä poliittisia, yhteiskunnallisia ja taloudellisia riskejä

Yhtiö toimii eri markkina-alueilla ja altistuu jäljempänä mainitun valuuttakurssiriskin lisäksi esimerkiksi kansainvälisistä poliittisista, taloudellisista, yhteiskunnallisista, lainsäädännöllisistä ja sosiaalisista muutoksista aiheutuville riskeille. Katso " – *Taloudelliseen asemaan ja rahoitukseen liittyvät riskit - Valuuttakurssivaihtelut voivat aiheuttaa valuuttakurssitappioita*". Tietyissä Yhtiön toiminta-alueeseen kuuluvissa maissa, kuten Kiinassa, poliittiset, taloudelliset ja lainsäädännölliset järjestelmät eivät ole yhtä ennustettavia ja kehittyneitä kuin maissa, joissa on vakiintuneet yhteiskunnalliset rakenteet.

Liiketoimintariskit ovat kehittyvillä markkinoilla suurempia kuin esimerkiksi Suomessa ja muissa Euroo-pan unionin jäsenmaissa. Kehittyvillä markkinoilla toimintaympäristö on muun muassa paikallisen liiketoi-mintakulttuurin ja kehittymättömämmän infrastruktuurin kaltaisten tekijöiden vuoksi epävakaampaa, ja lainsäädäntö saattaa olla puutteellista, sen voimaantulo voi viivästyä tai sen soveltaminen voi olla ennalta arvaamatonta, mikä voi aiheuttaa riskejä Yhtiön liiketoiminnalle. Katso "- *Yhtiön liiketoimintaan liittyvät riskit - Yhtiön toimintaan Kiinassa liittyy riskejä*".

Toimintaan joissakin kehittyvien markkinoiden maissa voi liittyä myös riski omaisuuden pakkolunas-tuksesta tai kansallistamisesta. Vieraat valtiot voivat myös asettaa veroja Yhtiön kyseisistä maista saamille tuloille, mikä voi vaikuttaa Yhtiön liiketoiminnan tuloksellisuuteen. Tämän lisäksi valuuttasään-

nöstelyn aloittaminen tai toimeenpano voisi käytännössä estää Yhtiötä kotiuttamasta voittojaan tai harjoittamasta liiketoimintaansa kyseisissä maissa. Mahdollinen valuutan tai rahoitusmarkkinoiden säännöstely saattaisi lisäksi hankaloittaa rahoituksen saamista ja järjestämistä niin Yhtiölle itselleen kuin sen asiakkaillekin, mikäli valtioiden välisiä rahavirtoja alettaisiin kontrolloida. Aseelliset selkkaukset, terrorismi tai muut konfliktit saattavat aiheuttaa paitsi välittömiä keskeytyksiä Yhtiön liiketoimintaan myös liiketoiminnan edellytysten vaikeutumista pakotteiden tai muiden paikallisten viranomaisten suorien tai epäsuorien toimien johdosta.

Mahdolliset uudet kaupan rajoitukset tai ankarammat EU:n ulkopuolisten maiden tullivaatimukset, jotka tulisivat voimaan jo olemassa olevien rajoitusten ja tullivaatimusten lisäksi, voivat vaikuttaa Yhtiön liiketoiminnan tuloksellisuuteen. Kaupan rajoitukset, kuten tullitariffit, tuonti- ja vientimaksut, kauppasaarrot sekä tuonti- ja vientikiintiöt, voivat nostaa Yhtiön ostamien tuotteiden hintaa, rajoittaa niiden saatavuutta tai vaikuttaa muutoin haitallisesti Yhtiön liiketoimintaan, taloudelliseen asemaan ja toiminnan tuloksellisuuteen.

Edellä mainittujen riskien toteutumisella voi olla olennaisen haitallinen vaikutus Yhtiön liiketoimintaan, liiketoiminnan tulokseen ja/tai taloudelliseen asemaan sekä Tarjottavien Osakkeiden arvoon.

Yhtiön liiketoimintaan liittyvät riskit

Yhtiö saattaa epäonnistua strategiansa laatimisessa tai toteuttamisessa

Yhtiön tavoitteena on tulla johtavaksi digitaalisten röntgenkuvantamisjärjestelmien tuottajaksi. Tavoitteen saavuttamiseksi Detection Technology toteuttaa liiketoimintastrategiaansa, jonka perusteena on keskittyminen röntgenteknologiaan asiakas ja laitekohtainen räätälöinti, investoinnit tutkimukseen ja tuotekehitykseen kilpailukykyisen tuotevalikoiman varmistamiseksi, kansainvälisen toimintaverkoston hyödyntäminen ja kasvun mahdollistava liiketoiminta. Yhtiön strategiaa on kuvattu tarkemmin kohdassa *"Tietoa Yhtiöstä ja Yhtiön Liiketoiminta - Liiketoimintastrategia*".

On mahdollista, että Yhtiö epäonnistuu strategian toteuttamisessa, strategiaan liittyvien taloudellisten tavoitteiden saavuttamisessa tai strategisten riskien hallinnassa.

Yhtiön kasvustrategia on riippuvainen erityisesti teknologiaan, avainkumppaneihin ja maantieteellisiin sijainteihin liittyvistä strategisista päätöksistä. Lisäksi on mahdollista, että Yhtiö epäonnistuu strategiansa mukaisten liiketoimintamahdollisuuksien identifioinnissa tai ei kykene menestyksellisesti toteuttamaan liiketoimintahankkeita tai integroimaan mahdollisia yrityskaupan kohdeyrityksiä osaksi omaa liiketoimintaansa. On myös mahdollista, että yrityskauppoihin liittyy tuntemattomia vastuita, joita ei pystytä identifioimaan järjestelyistä sovittaessa. Katso " – *Yhtiön strategiaan kuuluu laajentuminen Yhdysvaltain markkinoilla, mikä saattaa vaikuttaa Yhtiön liiketoiminnan tuloksellisuuteen ja taloudelliseen asemaan*".

Edellä mainittujen riskien toteutumisella voi olla olennaisen haitallinen vaikutus Yhtiön liiketoimintaan, liiketoiminnan tulokseen ja/tai taloudelliseen asemaan sekä Tarjottavien Osakkeiden arvoon.

Tuotteiden laatuvirheet ja mahdolliset tuotteiden takaisinkutsut voivat vaikuttaa haitallisesti Yhtiön liiketoimintaan ja liiketoiminnan tulokseen sekä Yhtiön maineeseen

Yhtiön tuotteiden suorituskyky, laatu ja turvallisuus ovat ratkaisevia tekijöitä sen liiketoiminnan menestyksen kannalta. Yhtiön tuotteiden laatu riippuu olennaisesti sen laadunvalvonnan tehokkuudesta, mikä on taas riippuvainen useista tekijöistä, kuten koulutusohjelmien laadusta, laatusuunnittelusta ja Yhtiön kyvystä varmistaa, että henkilökunta noudattaa laadunvalvontaan liittyviä ohjeita ja menettelytapoja. Vaikka Yhtiöllä on käytössään useita laadunvalvontatoimenpiteitä, ei ole varmuutta siitä, että kyseiset toimenpiteet toimisivat tulevaisuudessa. Sisäisesti havaitut poikkeamat laadussa voivat vaatia huomattavan määrän johdon huomiota ja niistä aiheutuu tavallisesti kustannuksia, jotka voivat olla merkittäviä. Yhtiön laadunvalvonnan epäonnistuminen voi myös johtaa viallisten tuotteiden toimittamiseen Yhtiön asiakkaille. Erityisesti tärkeiden lääketieteellisten ja turvallisuuteen liittyvien loppukäyttäjien sovellusten osalta kyseiset vialliset komponentit voivat johtaa tuotteiden takaisinkutsuun tai vastuuseen korvata vialliset tuotteet, mistä voi aiheutua huomattavia kustannuksia. Kyseiset tapahtumat voivat myös johtaa vakaviin sopimusvastuisiin, kolmansien osapuolien vaatimuksiin tai viranomaistutkimuksiin Yhtiötä kohtaan. Mikäli Yhtiön toimittajat ovat valmistaneet tai toimittaneet vialliset tuotteet tai materiaalit, Yhtiö ei välttämättä pysty siirtämään taloudellisia tappioita kyseisille toimittajille. Yhtiön maine voi kärsiä myös tuotteiden laatuongelmien tai tuotteiden takaisinkutsujen vuoksi ja Yhtiö voi menettää yhden tai useamman suurimmista asiakkaistaan.

Yhtiö on myös riippuvainen siitä, kuinka paljon Yhtiön brändiä ja sen asiakkaiden brändejä arvostetaan. Vaikka Yhtiö pyrkii varmistamaan, että sen tuotteet ovat laadultaan ensiluokkaisia ja täyttävät Yhtiötä ja sen liiketoimintaa koskevan sääntelyn asettamat vaatimukset, Yhtiön vaikutusmahdollisuuksiin kuulumattomat syyt, kuten Yhtiötä koskeva epäedullinen julkisuus – olipa se tosiasioihin pohjautuvaa tai ei - voivat vaikuttaa haitallisesti asiakkaiden ostokäyttäytymiseen. Yhtiötä, tiettyä tuotetta tai tuoteryhmää tai Yhtiön asiakasta koskeva negatiivinen julkisuus voi lisäksi johtaa viranomaistutkimuksiin.

Tuotteiden takaisinkutsulla tai muiden tuotteiden laatuun liittyvien riskien toteutumisella sekä Yhtiön yrityskuvan tai maineen heikkenemisellä negatiivisen julkisuuden vuoksi voi olla olennaisen haitallinen vaikutus Yhtiön liiketoimintaan, liiketoiminnan tulokseen ja/tai taloudelliseen asemaan sekä Tarjottavien Osakkeiden arvoon.

Yhtiön suurimpien asiakkaiden menettäminen tai niiden taloudelliset vaikeudet voivat vaikuttaa haitallisesti Yhtiöön

Yhtiöllä oli vuoden 2014 lopussa 148 asiakasta 38 eri maassa. Vuoden 2014 liikevaihdosta noin 60 prosenttia tulee kuitenkin Yhtiön viideltä suurimmalta asiakkaalta, joista suurimman osuus liikevaihdosta on noin 25 prosenttia. Suuri osa Yhtiön liiketoiminnasta riippuu siis pienestä määrästä asiakkaita ja jos yksi tai useampi asiakas vähentää, siirtää tai peruuttaa merkittäviä tilauksia Yhtiöltä, sillä saattaa olla suuri vaikutus Yhtiön liiketoiminnan tulokseen. Tämä voi johtua esimerkiksi kilpailutilanteen kiristymisestä, asiakkaan markkina-aseman heikkenemisestä tai toiminnan lopettamisesta, asiakkaan taloudellisista tai liiketoiminnallisista vaikeuksista tai sen toimialalla tapahtuvista rakenteellisista muutoksista tai siitä, että Yhtiö ei kykene vastaamaan asiakkaiden tai loppuasiakkaiden laatua, toimitusten oikea-aikaisuutta tai kustannustasoa koskeviin vaatimuksiin.

Lisäksi Yhtiö kerryttää merkittäviä myyntisaamisia myydessään tuotteita sen suurimmille asiakkaille. Vaikka Yhtiön suurimmat asiakkaat ovat suuria yhtiöitä, voi yhden tai useamman tällaisen asiakkaan maksukyvyttömyys tai muu kykenemättömyys maksaa tuotteista ja palveluista vaikuttaa haitallisesti Yhtiön liiketoiminnan tulokseen ja taloudelliseen tilaan.

Yhden tai useamman suuren asiakkaan ostojen vähenemisellä, suurien asiakkaiden menettämisellä tai niiden taloudellisilla tai liiketoiminnallisilla vaikeuksilla voi siten olla olennaisen haitallinen vaikutus Yhtiön liiketoimintaan, liiketoiminnan tulokseen ja/tai taloudelliseen asemaan sekä Tarjottavien Osakkeiden arvoon.

Yhtiön merkittävimpien toimittajien menettäminen tai heikentynyt toiminta tai toimittajien tarjoamien palvelujen huomattava hinnankorotus voivat vaikuttaa haitallisesti Yhtiöön

Yhtiö ostaa komponentteja ja materiaaleja suhteellisen suurelta määrältä toimittajia, mutta tietyt kriittiset komponentit tilataan ainoastaan tietyiltä toimittajilta laatu- ja kustannustekijöiden vuoksi. On mahdollista, että hintavaihtelut tai viivästyneet toimitukset vaikuttavat Yhtiöön haitallisesti ja yhteistyö olennaisten toimittajien kanssa voi päättyä. Tämä voi johtua esimerkiksi toimittajan toiminnan lopettamisesta, toimittajan taloudellisista tai liiketoiminnallisista vaikeuksista tai sen toimialalla tapahtuvista rakenteellisista muutoksista taikka siitä, että toimittaja ei kykene vastaamaan Yhtiön tai Yhtiön loppuasiakkaiden toimitusten laatua, oikea-aikaisuutta tai kustannustasoa koskeviin vaatimuksiin. Erityisesti kriittisten komponenttien osalta toimittajan vaihdos voi vaatia Yhtiöltä merkittäviä taloudellisia ja muita toimenpiteitä.

Yhtiön toimittajilla voi olla laatuongelmia, kapasiteettirajoituksia tai viivästyksiä toimituksissa tai ne voivat korottaa hintojaan merkittävästi. Jos komponenttien tai materiaalien osalta ilmenisi merkittäviä laatuongelmia tai vajetta, Yhtiön täytyisi lykätä toimituksia tai maksaa lisähintaa saadakseen korvaavia tuotteita, mikä voisi vaikuttaa haitallisesti Yhtiön liiketoiminnan tulokseen. Joissain tapauksissa varsinkin kriittisten komponenttien toimitusvaje voisi merkittävästi vähentää niiden tuotteiden tuotantoa, joihin kyseisiä komponentteja tarvitaan. Yhtiö voi joutua myös vaihtamaan toimittajaa, mikä voi vaatia merkittäviä taloudellisia ja muita toimenpiteitä Yhtiöltä. Yhtiö ei välttämättä voi siirtää materiaalien hinnankorotuksia asiakkailleen.

Komponenttien tai materiaalien vajeella, laatuongelmilla, hinnankorotuksilla tai toimittajien menetyksillä voi olla olennaisen haitallinen vaikutus Yhtiön liiketoimintaan, liiketoiminnan tulokseen ja/tai taloudelliseen asemaan sekä Tarjottavien Osakkeiden arvoon.

Mikäli Yhtiö ei pysty suojaamaan immateriaaliomaisuuttaan tai mikäli Yhtiö joutuu teollisuusvakoilun tai immateriaalioikeuksien loukkauskanteiden kohteeksi, se voi haitata Yhtiön liiketoimintaa

Yhtiö tukeutuu patenttien, liikesalaisuuksien, tavaramerkkien, tekijänoikeuksien ja salassapitomenettelyjen yhdistelmään suojatakseen teknologia- ja tuotanto-osaamisensa. Yhtiön pyrkimyksistä huolimatta sen käyttämät teknologian suojauskeinot eivät välttämättä ole riittäviä, sillä voimassa olevat patentti-, liikesalaisuus-, tavaramerkki- ja tekijänoikeuslait antavat vain rajallista suojaa. Yhtiön patentit voidaan mitätöidä tai niitä voidaan kiertää tai Yhtiö voi joutua teollisuusvakoilun kohteeksi. Lisäksi muut voivat kehittää olennaisesti vastaavaa tai korvaavaa teknologiaa tai kilpailijat voivat tarjota samankaltaisia tuotteita, mikä vähentää olennaisesti Yhtiön immateriaalioikeuksien arvoa. Yhtiön tuotteita valmistetaan, voidaan valmistaa tai myydään myös sellaisissa maissa, joissa lait eivät välttämättä suojaa sen tuotteita tai immateriaalioikeuksia yhtä kattavasti kuin Suomessa. Yhtiön tekemät toimenpiteet immateriaaliomaisuutensa suojaamiseksi eivät välttämättä ole riittäviä väärinkäytön estämiseksi.

Yhtiöön voi tulevaisuudessa kohdistua immateriaalioikeuksien loukkauskanteita. Yhtiö ei voi varmistaa, että mahdolliset kanteet eivät olisi menestyksekkäitä. Loukkauskanteeseen vastaaminen voisi aiheuttaa Yhtiölle merkittäviä kustannuksia, vaikka kanne todettaisiinkin myöhemmin mitättömäksi, ja se veisi resursseja muulta liikkeenhoidolta. Yhtiölle epäedullinen tuomio voisi aiheuttaa mittavia vahingonkorvauksia ja sisältää kieltotuomion tai muun tuomioistuimen määräämään rajoituksen, joka estäisi Yhtiötä tarjoamasta tiettyjä tuotteita.

Mikäli Yhtiö ei pysty suojaamaan immateriaaliomaisuuttaan tai mikäli Yhtiö joutuu immateriaalioikeuksien loukkauskanteiden kohteeksi, saattaa näillä olla olennaisen haitallinen vaikutus Yhtiön liiketoimintaan, liiketoiminnan tulokseen ja/tai taloudelliseen asemaan sekä Tarjottavien Osakkeiden arvoon.

Yhtiö voi epäonnistua rekrytoimaan ja pitämään palveluksessaan avainhenkilöitä

Yhtiön menestys riippuu pitkälti siitä, kuinka hyvin Yhtiö pystyy hankkimaan, motivoimaan ja pitämään palveluksessaan ammattitasoista henkilöstöä organisaation joka tasolla sekä ylläpitämään näiden henkilöiden ammattitaitoa. Jos Yhtiö menettää yhden tai useamman avainhenkilön palveluksestaan tai Yhtiö epäonnistuu pätevien ja ammattitaitoisten työntekijöiden rekrytoinnissa, kouluttamisessa ja heidän pitämisessä Yhtiön palveluksessa erityisesti teknisissä ja operatiivisissa tehtävissä, tämä voi johtaa asiakkaiden menettämiseen tai muutoin estää Yhtiötä toimimasta, kehittymästä ja kasvattamasta toimintaansa menestyksekkäästi. Kehittyvissä maissa työntekijöiden vaihtuvuus on yleisesti suurempaa ja avainhenkilöiden menettäminen tai avainasiantuntijoiden rekrytoimisessa epäonnistuminen varsinkin Pekingissä, voi vaarantaa Yhtiön liiketoimintasuunnitelman toteuttamisen.

Jos Yhtiö epäonnistuu avainhenkilöiden ja työntekijöiden rekrytoinnissa, ammattitaidon ylläpitämisessä ja henkilöiden pitämisessä Yhtiön palveluksessa, saattaa tällä olla olennaisen haitallinen vaikutus Yhtiön liiketoimintaan, liiketoiminnan tulokseen ja/tai taloudelliseen asemaan sekä Tarjottavien Osakkeiden arvoon.

Epäonnistuminen tuotanto- tai jakelulogistiikassa tai varastonhallinnassa voi vaikuttaa haitallisesti Yhtiön liiketoimintaan ja tulokseen

Yhtiöllä on tehtaita ja kokoonpanolinjoja Oulussa ja Pekingissä. Yhtiö valmistaa suuria määriä eri tuotteita ja komponentteja, joista suurin osa valmistetaan Yhtiön asiakkaiden tarkkojen määritysten mukaisesti. Pystyäkseen toimimaan tehokkaasti Yhtiön on säilytettävä tuotantotasonsa korkeatasoinen tehokkuus ja virheettömyys, ja häiriöt tehtaiden ja kokoonpanolinjojen toiminnassa saattavat vaikuttaa haitallisesti Yhtiön kannattavuuteen.

Vaikka suurin osa Yhtiön valmistamista tuotteista ja komponenteista toimitetaan asiakkaille viipymättä, Yhtiöllä on huomattavat varastot materiaaleja sekä valmisteilla olevia ja valmiita tuotteita. Toimiakseen tehokkaasti Yhtiön on pystyttävä ylläpitämään sen tuotteiden kysyntään nähden riittäviä varastoja. Toisaalta Yhtiön on myös vältettävä varastoylijäämien kertymistä. Yhtiöllä on käytössään varastojen valvonta- ja hallintajärjestelmät sekä järjestelmät mahdollisten kirjanpito- ja liiketoimien suorittamiseksi, mutta se ei voi taata, että nämä olisivat toimivia tulevaisuudessa.

Yhtiön toimittamien materiaalien toimitusketjut voivat olla pitkiä ja täten alttiita häiriöille, kuten kuljetusten viivästymiselle tai keskeytymiselle, työtaisteluille ja lakoille. Ulkoiset tekijät, kuten polttoaineiden hinnannousu, voivat lisäksi aiheuttaa rahtikulujen nousua. Vaikka Yhtiö pyrkii siirtämään rahtikulujen hintojen nousun asiakashintoihin, Yhtiön johto ei voi taata onnistumista tässä kaikilta osin.

Mahdollisilla epäonnistumisilla tehtaiden ja kokoonpanolinjojen toiminnassa ja tuotevarastojen valvonnassa tai hallinnassa, tuotteiden toimituksissa esiintyvillä häiriötilanteilla sekä rahtikulujen nousulla tai muilla häiriötekijöillä voi olla olennaisen haitallinen vaikutus Yhtiön liiketoimintaan, liiketoiminnan tulokseen ja/tai taloudelliseen asemaan sekä Tarjottavien Osakkeiden arvoon.

Mikäli Yhtiö ei pysty vastaamaan tai hallitsemaan asiakkaiden muuttuvia ja kasvavia vaatimuksia, tämä voi vaikuttaa haitallisesti Yhtiön liiketoimintaan ja tulokseen

Nykyisiltä röntgensovelluksilta vaaditaan jatkuvasti matalampia hintoja, vähäisempää säteilyannosta, suurempaa nopeutta ja paremman energiaresoluution komponentteja. Yhtiön menestys tulevaisuudessa riippuu Yhtiön mahdollisuudesta vastata asiakkaidensa vaatimuksiin sekä siitä, kuinka hyvin Yhtiö pystyy oikea-aikaisesti kaupallistamaan uudet teknologiat. Tämä kuitenkin edellyttää, että Yhtiö jatkuvasti ja menestyksellisesti ennakoi mahdolliset tekniset muutokset suunnittelun ja valmistusprosessien osalta kustannustehokkaasti ja oikeaan aikaan. Yhtiö ei välttämättä pysty kehittämään ja tuomaan markkinoille uusia ja paranneltuja tuotteita tehokkaasti tai oikeaan aikaan, ja mahdolliset uudet ja parannellut tuotteet eivät välttämättä saavuta hinta- ja kannattavuustavoitteita tai ne eivät välttämättä menesty markkinoilla. Tuotteiden kaupallistaminen saattaa osoittautua haastavaksi. Kun uudet tuotteet on tuotu markkinoille, uusilla tuotteilla saattaa olla epäsuotuisa vaikutus tilauksiin ja Yhtiön olemassa olevien tuotteiden myyntiin, tai ne voivat tehdä niistä vähemmän kiinnostavia tai jopa tarpeettomia.

Lisäksi jotta Yhtiö pystyy toimimaan tehokkaasti, tulee sen jatkuvasti parantaa tehokkuuttaan muun muassa alentamalla tuotteiden valmistuskustannuksia, ottamalla käyttöön halvempia materiaaleja ja tehokkaampia prosesseja. Tärkeiden materiaalien ja komponenttien toimittajat saattavat myös ajoittain vaihtua laadullisista ja kuluihin liittyvistä syistä. Vuoden 2015 osalta Yhtiö suunnittelee esimerkiksi avaavansa uuden tehtaan Pekingissä sekä mahdollisesti aloittavansa yhteistyön uusien avainkumppanien ja ydinkomponenttitoimittajien kanssa. Kyseiset projektit saattavat viivästyä, ne voivat keskeytyä tai kohdata laadullisia tai logistisia haasteita tai ne eivät välttävät saavuta haluttuja tavoitteita kokonaisuudessaan tai osittain.

Mikäli Yhtiö ei pysty vastaamaan tai hallitsemaan asiakkaiden muuttuvia ja kasvavia vaatimuksia, tällä voi olla olennaisen haitallinen vaikutus Yhtiön liiketoimintaan, liiketoiminnan tulokseen ja/tai taloudelliseen asemaan sekä Tarjottavien Osakkeiden arvoon.

Tulipalot, onnettomuudet ja muut ennalta arvaamattomat seikat voivat vaikuttaa haitallisesti Yhtiön liiketoimintaan

Yhtiöllä on toimitiloja, tutkimus- ja kehityskeskuksia sekä tehtaita ja kokoonpanolinjoja Oulussa ja Espoossa, Pekingissä, Hongkongissa ja Billericassa, Massachusettsin osavaltiossa Yhdysvalloissa. Siten esimerkiksi tulipalo tai muu onnettomuus Yhtiön toimitiloissa voi aiheuttaa merkittäviä omaisuus- ja tulonmenetysvahinkoja sekä muita epäsuoria haitallisia vaikutuksia Yhtiön toimintaan. Lisäksi luonnonkatastrofit, tulipalot, aseelliset selkkaukset, terrorismi, pandemiat taikka muut Yhtiön vaikutusmahdollisuuksiin kuulumattomat tekijät voivat haitata sen toimintaa ja kasvua taikka häiritä sen toimintoja sähkö- ja tietoliikennekatkojen, muiden tuotannolle ja kiinteistöille aiheutuneiden vahinkojen, jakeluketjujen häiriöiden tai muiden vastaavien syiden vuoksi.

Yhtiö pyrkii varautumaan edellä mainittuihin riskeihin arvioimalla riskienhallinnan kannalta toimitilojaan ja prosessejaan sekä ohjeistuksella ja vakuutusturvalla. Yhtiö ei kuitenkaan voi antaa takeita siitä, että kaikki mahdolliset riskit olisi otettu huomioon, ja lisäksi on mahdollista, että Yhtiön vakuutusturva ei kokonaan tai osittain korvaa tai kata kaikkia vahinkoja.

Edellä mainittujen riskien toteutumisella voi olla olennaisen haitallinen vaikutus Yhtiön liiketoimintaan, liiketoiminnan tulokseen ja/tai taloudelliseen asemaan sekä Tarjottavien Osakkeiden arvoon.

Lakot ja muut työtaistelutoimenpiteet voivat haitata Yhtiön liiketoimintaa

Yhtiöön voidaan kohdistaa lakkoja ja muita työtaistelutoimenpiteitä, jotka voivat aiheuttaa liiketoiminnan keskeytymisen ja joilla siten voi olla olennaisen haitallinen vaikutus Yhtiön liiketoimintaan. Osa Yhtiön henkilöstöstä kuuluu ammattiliittoihin, joiden kanssa on tehty useita työehtosopimuksia. Kaikki ammattiliittoihin kuuluvat Yhtiön työntekijät eivät kuitenkaan kuulu voimassa olevien työehtosopimusten piiriin. Yhtiötä ja muita työnantajia edustavat työnantajajärjestöt eivät välttämättä pysty neuvottelemaan uusia tyydyttäviä työehtosopimuksia, kun aikaisempien työehtosopimusten voimassaolo päättyy. Yhtiötä koskevat nykyiset työehtosopimukset eivät myöskään välttämättä estä lakkoja tai työnseisauksia. Myös työselkkaukset Yhtiön asiakkaiden toimialoilla tai muutoin Yhtiön liiketoimintaan sidoksissa olevilla aloilla, kuten terveydenhuolto- tai kuljetusalalla, voivat vaikuttaa haitallisesti Yhtiön liiketoimintaan.

Edellä mainittujen riskien toteutumisella voi olla olennaisen haitallinen vaikutus Yhtiön liiketoimintaan, liiketoiminnan tulokseen ja/tai taloudelliseen asemaan sekä Tarjottavien Osakkeiden arvoon.

Yhtiön toimintaan Kiinassa liittyy hallinnollisia, oikeudellisia ja valtiollisia riskejä, joista saattaa aiheutua Yhtiölle ylimääräisiä operatiivisia kustannuksia tai jotka voivat haitata Yhtiön Kiinan liiketoimintojen kehittämistä

Suurin osa Yhtiön henkilöstöstä ja sen laajin tuotantotoiminta sijaitsevat Pekingissä. Liiketoiminnan harjoittamiseen Kiinassa liittyy hallinnollisia, oikeudellisia ja valtiollisia riskejä, joista saattaa aiheutua Yhtiölle ylimääräisiä operatiivisia kustannuksia tai jotka voivat haitata Yhtiön Kiinan liiketoimintojen kehittämistä. Kiinassa toimimiseen liittyvät riskit voivat vaikuttaa Yhtiön liiketulokseen, taloudelliseen asemaan ja kykyyn toimittaa tuotteitaan ja kasvattaa liiketoimintaansa. Kyseisiin riskeihin kuuluu esimerkiksi:

- haasteet henkilöstön rekrytoimisessa ja palveluksessa pitämisessä;
- Kiinan juanin arvon muutokset;
- vaikeudet Yhtiön Kiinan ja vastaavien Suomen toimintojen koordinoinnissa;
- vaikeudet sopimusten täytäntöönpanossa;
- vaikeudet immateriaalioikeuksien suojaamisessa on hankalaa;
- raskaat viranomaissäännökset;
- paikallinen poliittinen ja taloudellinen epävakaisuus, jolla saattaa olla negatiivinen vaikutus Kiinan valuuttakursseihin sekä Yhtiön mahdollisuuksiin harjoittaa liiketoimintaa Kiinassa;
- paikallinen infrastruktuuri ei ole riittävä yritystoiminnan tukemiseksi;
- voittojen kotiuttaminen; ja
- Kiinan talouden yleinen kehittyminen.

Edellä mainittujen riskien toteutumisella voi olla olennaisen haitallinen vaikutus liiketoimintaan, liiketoiminnan tulokseen ja/tai taloudelliseen asemaan sekä Tarjottavien Osakkeiden arvoon.

Yhtiön strategiaan kuuluu laajentuminen Yhdysvaltain markkinoilla, mikä saattaa vaikuttaa Yhtiön kannattavuuteen ja taloudelliseen asemaan

Yhtiöllä on toimisto Billericassa, Massachusettsin osavaltiossa Yhdysvalloissa, jossa työskentelee neljä työntekijää (31.12.2014). Yhtiö pyrkii osana strategiaansa kasvattamaan liiketoimintaansa lisäämällä toimintojaan myös Yhdysvalloissa. Tähän saattaa liittyä investointeja ja muita kertaluonteisia kuluja ja on mahdollista, että investointien aikaansaama hyöty jää odotettua pienemmäksi, liikevoiton kertyminen kestää odotettua kauemmin tai liikevoittoa ei kerry ollenkaan tai sijoituskustannukset ovat odotettua suuremmat. Laajentuminen Yhdysvaltain markkinoilla on myös riippuvainen siitä, että Yhtiö kykenee rekrytoimaan ja pitämään palveluksessaan avainhenkilöitä paikallisesti.

Edellä mainittujen riskien toteutumisella voi olla olennaisen haitallinen vaikutus Yhtiön liiketoimintaan, liiketoiminnan tulokseen ja/tai taloudelliseen asemaan sekä Tarjottavien Osakkeiden arvoon.

Vaikeudet IT-järjestelmien ylläpidossa ja päivittämisessä, IT-järjestelmien puutteet sekä tietojärjestelmiin liittyvät häiriöt tai viat tai ulkopuoliset verkkohyökkäykset voivat vaikuttaa Yhtiön liiketoimintaan, tulokseen ja taloudelliseen asemaan

IT-järjestelmillä on huomattava merkitys Detection Technologyn liiketoiminnalle. Yhtiö turvautuu laajasti IT-järjestelmiin työntekijöiden ja asiakkaiden välisissä vuorovaikutustilanteissa ja jokapäiväisessä liiketoiminnassaan. Tällaisia vuorovaikutustilanteita ovat materiaalien tilaaminen toimittajilta ja niiden hallinta ja muuttaminen valmiiksi tuotteiksi, tuotteiden toimittaminen asiakkaille, transaktioiden käsittely, yhteenveto ja raportointi toiminnan tuloksesta, hallinnollisten, oikeudellisten ja verotukseen liittyvien vaatimusten noudattaminen ja muut Yhtiön liiketoiminnan hallintaan liittyvät prosessit. Yhtiön tietojärjestelmien toiminta voi keskeytyä lukuisista syistä, kuten esimerkiksi käynnissä olevien IT-järjestelmien ja palveluntarjonnan kehittämisprojektien, kolmansien palveluntuottajien, sähkökatkosten, tietoturvaloukkausten tai suuronnettomuuksien, kuten tulipalojen ja luonnonmullistusten, sekä Yhtiön omien työntekijöiden tekemien käyttövirheiden vuoksi. Tietojärjestelmien toiminnan olennaiset keskeytymiset tai vakavat virheet voivat haitata ja heikentää merkittävästi Yhtiön toimintaa, tulosta, taloudellista asemaa ja kassavirtaa.

Edellä mainittujen riskien toteutumisella voi olla olennaisen haitallinen vaikutus Yhtiön liiketoimintaan, liiketoiminnan tulokseen ja/tai taloudelliseen asemaan sekä Tarjottavien Osakkeiden arvoon.

Yhtiön tekemät sijoitukset voivat osoittautua tappiollisiksi

Yhtiön sijoitukset tutkimus- ja kehityskeskuksiin, tehtaisiin ja kokoonpanolinjoihin voivat osoittautua tappiollisiksi. On mahdollista, että Yhtiön kannattavuuslaskelmissa käytetyt myynti-, kustannus- ja muut ennusteet ovat liian toiveikkaita eikä Yhtiö tule saavuttamaan asettamiaan tavoitteita. Yhtiön tulee investointiensa yhteydessä arvioida investoinnin vaikutusta liiketoimintaan ja kannattavuuteen sekä muita investointeihin liittyviä seikkoja epätäydellisten ja vaikeasti ennustettavien tietojen ja olettamusten perusteella, jotka voivat osoittautua vääriksi. Vuoden 2015 aikana Yhtiö suunnittelee esimerkiksi avaavansa uuden tehtaan Pekingissä, sekä mahdollisesti aloittavansa yhteistyön uusien avainkumppanien ja ydinkomponenttitoimittajien kanssa, jotka vaativat Yhtiöltä huomattavia investointeja.

Edellä mainittujen riskien toteutumisella voi olla olennaisen haitallinen vaikutus Yhtiön liiketoimintaan, liiketoiminnan tulokseen ja/tai taloudelliseen asemaan sekä Tarjottavien Osakkeiden arvoon.

Nykyisten ja uusien määräysten noudattaminen tai niiden noudattamatta jättäminen voi aiheuttaa Yhtiölle merkittäviä kustannuksia

Yhtiön liiketoimintaa säännellään laajasti: sääntelyn piiriin kuuluvat muun muassa säteilyyn, ympäristönsuojeluun ja terveyteen, turvallisuuteen, työsuhteisiin, kilpailuun, yhtiöön, verotukseen ja arvopaperimarkkinoihin liittyvät seikat niin Suomessa kuin muissa maissa, joissa Yhtiö harjoittaa liiketoimintaa. Lisäksi Yhtiön toimintaa valvotaan viranomaisten toimesta, ja kyseiset viranomaiset voivat käyttää laajaa hallinto- ja harkintavaltaa.

Yhtiö pyrkii liiketoiminnassaan noudattamaan kaikkia sen toimintaa sääteleviä lakeja, asetuksia, määräyksiä ja muita säännöksiä. On kuitenkin mahdollista, ettei Yhtiö pysty noudattamaan kaikkia sille säädettyjä velvollisuuksia. Viranomaisten säädökset ja käytännöt saattavat lisäksi muuttua ja uudet säädökset ja niiden valmistelu voi sisältää suuriakin epävarmuustekijöitä niiden lopullisen muodon ja/tai tulkinnan osalta. Vaikka Yhtiö seuraa ja arvioi lakimuutoksia ja muutoksia viranomaismääräyksissä, on mahdotonta ennustaa kattavasti näiden tekijöiden vaikutuksia Yhtiön liiketoimintaan. Mikäli Yhtiö ei noudattaisi lakiin tai viranomaismääräyksiin perustuvia vaatimuksia, saattaisi Yhtiö olla suoraan tai välillisesti vastuussa mahdollisista kuluista, sakoista tai rangaistuksista ja kolmansien osapuolien esittämistä vaatimuksista, mikä voisi mahdollisesti vaarantaa Yhtiön toiminnan Suomessa ja ulkomailla.

Säädösten, asetusten, määräysten ja muiden Yhtiön toimintaan suoraan vaikuttavien säännösten lisäksi lakimuutokset ja muut viranomaismääräykset ja -toimet voivat vaikuttaa Yhtiön asiakkaiden ja päämiesten liiketoimintaan tai liiketoiminnan edellytyksiin. Säädös- tai verotusympäristössä tapahtuvat muutokset voivat edellyttää, että Yhtiö mukauttaa toimintaansa, liiketoimintamalliansa tai strategiaansa, mistä saattaa aiheutua lisäkuluja Yhtiölle.

Lisäksi Yhtiö tarvitsee luvan liiketoimiensa harjoittamiseen Kiinassa. Vaikka Yhtiöllä on tällä hetkellä kaikki liiketoiminnan harjoittamiseen edellytettävät luvat tai Yhtiö on hakenut kyseisiä viranomaislupia, näihin saattaa tulla muutoksia, mikä saattaa edellyttää huomattavia taloudellisia tai muita ponnisteluja Yhtiöltä. On myös mahdollista, että Yhtiö menettää liiketoimintalupansa osittain tai kokonaan, esimerkiksi jos Yhtiö ei täytä lupavaatimuksia.

Edellä mainittujen riskien toteutumisella voi olla olennaisen haitallinen vaikutus Yhtiön liiketoimintaan, liiketoiminnan tulokseen ja/tai taloudelliseen asemaan sekä Tarjottavien Osakkeiden arvoon.

Siirtohinnoitteluun liittyvien veroriskien ja muiden veroriskien toteutuminen voi johtaa taloudellisiin menetyksiin, jotka voivat vaikuttaa epäedullisesti Yhtiön liiketoimintaan

Yhtiö harjoittaa liiketoimintaa useassa eri maassa ja siten se on eri valtioiden verolakien ja määräyksien kohteena, mukaan lukien tuloverotuksen, arvonlisäverotuksen, kiinteän toimipaikan määrittelyn ja erityisesti tietyissä maissa siirtohinnoitteluun sovellettavien säännösten osalta. Kyseisten sääntöjen mukaan konserniyritysten tulee suorittaa mahdolliset konserniyritysten väliset liiketoimet markkinaehtoisesti sekä dokumentoitava tämä riittävällä tavalla kunkin maan säännösten mukaisesti. Yhtiön eri maissa sijaitsevien yksiköiden välillä on paljon liiketoimia, minkä takia Yhtiö on erityisen altistunut siirtohinnoitteluriskeille. Detection Technologylla on käytössään konsernitasoinen siirtohinnoittelupolitiikka, mutta on mahdollista, että veroviranomaiset voivat kyseenalaistaa Yhtiön kyvyn noudattaa sovellettavia siirtohinnoittelusääntöjä ja -käytäntöjä. Lisäksi Yhtiö saattaa joutua veroviranomaisten suorittaman verotarkastuksen kohteeksi, ja Yhtiön verovelvollisuus määräytyy aina toimivaltaisten viranomaisten suorittaman katselmuksen tai tarkastuksen mukaisesti. Tuloverojen kokonaismäärän arvioiminen koko konsernin tasolla edellyttää huolellista harkintaa, ja useiden liiketoimien ja laskelmien osalta lopullisen veron määrä on altis tulkinnalle. Veroriskit liittyvät myös verokantojen tai verolainsäädännön muutoksiin tai virheellisiin tulkintoihin. Mahdollisten tulevien verotarkastusten tai Yhtiön veroilmoitusten

tai muiden veroviranomaisten suorittamien tarkastusten seurauksena voidaan määrätä lisäveroja (sis. tuloveroja, lähdeveroja, kiinteistöveroja, leimaveroja, ja arvonlisäveroja) tai oikaisuja, jotka voivat johtaa Detection Technologyn verovelkojen kasvuun sekä vaikuttaa negatiivisesti Yhtiön liiketoimintaan joko siten, että kyseinen vero määrätään suoraan Detection Technologyn maksettavaksi, tai siten, että Detection Technology joutuu vastuuseen toissijaisena velallisena. Riskin toteutuminen saattaisi johtaa veronkorotuksiin tai muihin veroviranomaisten määräämiin sanktioihin, jotka puolestaan voivat johtaa taloudellisiin menetyksiin.

Vaikka Yhtiö hyödyntää ulkopuolisia resursseja veroriskien hallintaan, ei kuitenkaan ole varmuutta siitä, että kaikki veroriskit ovat havaittavissa ja vältettävissä. Kunkin edellä mainitun riskin toteutumisella voi olla olennaisen haitallinen vaikutus Yhtiön liiketoimintaan, liiketoiminnan tulokseen ja/tai taloudelliseen asemaan sekä Tarjottavien Osakkeiden arvoon.

Oikeudenkäynnit voivat vaikuttaa haitallisesti Yhtiön liiketoimintaan tai aiheuttaa odottamattomia kustannuksia

Yhtiö voi joutua osapuoleksi tai kohteeksi oikeudenkäynneissä taikka välimies-, hallinto-, viranomais- tai muissa vastaavissa menettelyissä. Yhtiö toimii kehittyvillä markkinoilla, mikä on omiaan lisäämään edellä mainittujen prosessien tai menettelyiden todennäköisyyttä ja monimutkaisuutta. Edellä mainitut prosessit ja menettelyt tai niiden uhka voivat aiheuttaa kustannuksia ja vastuita, vaatia Yhtiön johdon aikaa, aiheuttaa Yhtiön liiketoimintaan vaikuttavaa epätietoisuutta sekä myös muulla tavalla vaikuttaa haitallisesti Yhtiön liiketoimintaan.

Edellä mainittujen riskien toteutumisella voi olla olennaisen haitallinen vaikutus Yhtiön liiketoimintaan, liiketoiminnan tulokseen ja/tai taloudelliseen asemaan sekä Tarjottavien Osakkeiden arvoon.

Yhtiön vakuutusturva ei välttämättä kata kaikkia Yhtiön liiketoimintaan liittyviä riskejä

Yhtiö on vakuuttanut liiketoimintansa tavanomaisilla omaisuus-, keskeytys- ja vastuuvakuutuksilla hyvämaineisissa vakuutusyhtiöissä. Yhtiön johdon käsityksen mukaan Yhtiön vakuutusturva on riittävä ja vastaa alan normaalia käytäntöä. On kuitenkin mahdollista, että nämä vakuutukset eivät kata riittävästi kaikkia riskejä ja onnettomuuksia tai ole muutoin riittävän kattavia kaikissa tilanteissa. Yhtiön vakuutuksiin sisältyy ehtoja, joiden mukaan vahingot eivät tule korvattaviksi, mikäli vahinko on syntynyt Yhtiön huolimattomuudesta. Vakuutusyhtiöt voivat lisäksi kokonaan tai osittain evätä Yhtiön korvausvaatimukset tai on mahdollista, että ne eivät viime kädessä pysty täyttämään velvoitteitaan vakuutussopimuksen edellyttämällä tavalla. Kaikkiin vakuutuskorvauksiin kuuluu omavastuuosuus ja koska on mahdollista esittää useita vahingonkorvausvaatimuksia, omavastuuosuuksien määrä saattaa olla huomattava. Vaikka Yhtiön vakuutusturva kattaisi välittömät vahingot, välilliset vahingot, kuten liikevaihdon menetys, eivät välttämättä kuulu vakuutusturvan piiriin. Tarvittavien vakuutusten tarjoama vakuutusturva on Kiinassa yleisesti melko alhainen, eikä se välttämättä kata vahinkotapahtumia, jotka normaalisti korvattaisiin kehittyneissä maissa.

Sellaisten vahinkojen maksaminen, joita vakuutus ei kata, tai vakuutusmaksujen korotus voi aiheuttaa Yhtiölle maksuvelvollisuuksia, joilla voi olla olennaisen haitallinen vaikutus Yhtiön liiketoimintaan, liiketoiminnan tulokseen ja/tai taloudelliseen asemaan sekä Tarjottavien Osakkeiden arvoon.

Taloudelliseen asemaan ja rahoitukseen liittyvät riskit

Yhtiö ei välttämättä saa rahoitusta kilpailukykyisin ehdoin tai lainkaan

Yhtiö rahoittaa liiketoimintaansa ja kasvuaan tulorahoituksella sekä oman ja vieraan pääoman ehtoisella rahoituksella. Yhtiön liiketoiminta sekä velanmaksukyvyn ylläpitäminen edellyttävät vahvaa kassavirtaa. Yhtiö ei välttämättä kykene tuottamaan liiketoiminnallaan riittäviä kassavirtoja Yhtiön kilpailukyvyn ylläpitämiseksi, Yhtiön rahoituksen varmistamiseksi ja Yhtiön velkojen lyhentämiseksi. Lisäksi ei ole varmuutta siitä, että Yhtiö pystyy hankkimaan rahoitusta riittävässä määrin ja hyväksyttävillä sopimusehdoilla liiketoimintansa ja investointiensa rahoittamiseksi.

Muutokset makrotaloudessa, rahoitusmarkkinoiden yleistilanteessa tai sääntelyssä voivat vaikuttaa negatiivisesti rahoituksen saatavuuteen, hintaan ja muihin ehtoihin. Oman ja vieraan pääomanehtoisen rahoituksen saatavuudessa ja tarjolla olevan rahoituksen ehdoissa tapahtuvat muutokset voivat vaikuttaa Yhtiön mahdollisuuksiin investoida liiketoiminnan kehittämiseen ja kasvattamiseen tulevaisuudessa.

Mikäli Yhtiö ei saa rahoitusta kilpailukyisin ehdoin tai lainkaan, saattaa tällä olla olennainen haitallinen vaikutus Yhtiön liiketoimintaan, liiketoiminnan tulokseen ja/tai taloudelliseen asemaan sekä Tarjottavien Osakkeiden arvoon.

Korkotason nousu saattaa nostaa Yhtiön rahoituksen kustannuksia

Yhtiölle aiheutuu korkoriski suhteessa markkinakorkojen muutoksiin Yhtiön korollisten lainojen korkotason ollessa suurelta osin sidottu vaihtuviin markkinakorkoihin. Korkotason nousulla voi olla olennainen suora vaikutus saatavilla olevan rahoituksen kustannuksiin ja Yhtiön olemassa oleviin rahoituskustannuksiin. Vaikka Yhtiön nykyiset rahoituskustannukset ovat suhteellisen alhaiset, korkotason nousu voi vaikuttaa Yhtiön vieraan pääoman ehtoisen rahoituksen kustannuksiin. Yhtiö ei ole suojautunut korkomuutosten varalta.

Korkotason nousulla voi olla olennaisen haitallinen vaikutus Yhtiön liiketoimintaan, liiketoiminnan tulokseen ja/tai taloudelliseen asemaan sekä Tarjottavien Osakkeiden arvoon.

Luottotappiot voivat vaikuttaa epäedullisesti Yhtiön liiketoiminnan tulokseen

Yhtiöllä oli vuoden 2014 lopussa 148 asiakasta 38 eri maassa. Vuoden 2014 liikevaihdosta noin 60 prosenttia tulee kuitenkin Yhtiön viideltä suurimmalta asiakkaalta, joista suurimman osuus liikevaihdosta on noin 25 prosenttia. Vaikka Yhtiön suurimmat asiakkaat ovat monikansallisia yhtiöitä ja Yhtiö pitää luottoriskiään verrattain alhaisena, luottotappioita ja Yhtiön asiakkaiden maksuvaikeuksia ei voida poissulkea. Vaikka Yhtiön tiedossa ei ole merkittäviä asiakkaiden maksuvaikeuksia, se on alttiina riskille, jossa sen asiakkaat eivät kykenisi suorittamaan maksuvelvoitteitaan, ja myyntitulot voisivat näin viivästyä tai jäädä kokonaan saamatta.

Edellä mainittujen riskien toteutumisella voi olla olennaisen haitallinen vaikutus Yhtiön liiketoimintaan, liiketoiminnan tulokseen ja/tai taloudelliseen asemaan sekä Tarjottavien Osakkeiden arvoon.

Valuuttakurssivaihtelut voivat aiheuttaa valuuttakurssitappioita

Konserniyhtiöt käyvät ulkomaankauppaa ja näin ollen Yhtiö on altistunut transaktio- ja translaatioriskeille. Transaktioriskit aiheutuvat siitä, että tuotteita ja tavaroita myydään ja ostetaan eri valuutoissa kuin mikä Yhtiön ja tämän tytäryhtiöiden käyttämä kotimainen valuutta on. Translaatioriskit aiheutuvat, kun tytäryhtiöiden eri rahayksiköissä olevat pääomat muutetaan euroiksi (emoyhtiön käyttämä rahayksikkö). Yhtiö käy kauppaa eri valuutoissa, lähinnä Yhdysvaltojen dollareissa (USD), ja Kiinan juaneissa (CNY), mutta myös euroissa. Yhtiö ei ole tällä hetkellä suojautunut valuuttakurssivaihteluiden aiheuttamilta riskeiltä.

Valuuttakurssivaihteluilla voi olla olennaisen haitallinen vaikutus Yhtiön liiketoimintaan, liiketoiminnan tulokseen ja/tai taloudelliseen asemaan sekä Tarjottavien Osakkeiden arvoon.

Tulevat tilinpäätösstandardien muutokset tai Yhtiön mahdollinen päätös alkaa soveltaa IFRS-tilinpäätösstandardeja altistavat Yhtiön tilinpäätöksen muutoksiin liittyville riskeille

Yhtiö laatii tilinpäätöksensä paikallisten vaatimusten ja Suomessa yleisesti hyväksyttyjen kirjanpitoperiaatteiden mukaisesti (Finnish Accounting Standards, FAS). Mahdolliset tulevat muutokset sovellettavissa tilinpäätösstandardeissa tai Yhtiön päätös alkaa soveltaa kansainvälisiä tilinpäätösstandardeja (International Financial Reporting Standards, IFRS) altistavat Yhtiön tilinpäätöksen laadintaperiaatteiden, tilinpäätösstandardien ja kirjanpitomenetelmien muutoksiin liittyville riskeille, jotka saattavat vaikuttaa Yhtiön raportoimiin lukuihin ja esimerkiksi johtaa Yhtiön raportoidun velkaantumisasteen nousuun. Kyseiset vaikutukset Yhtiön raportoimiin lukuihin saattavat heikentää Yhtiön kykyä noudattaa luottojärjestelyidensä taloudellisia kovenantteja, millä voi olla olennaisen epäedullinen vaikutus Yhtiön liiketoimintaan, tulokseen ja taloudelliseen asemaan. Yhtiö ei ole tehnyt päätöstä kansainvälisten tilinpäätösstandardien soveltamisen aloittamisesta.

Mikäli Yhtiö ei kykene hallitsemaan maksuvalmiusriskejä, tämä voi vaikeuttaa entisestään Yhtiön liiketoimien rahoitusta ja erääntyvien velkojen takaisinmaksua

Yhtiö pyrkii jatkuvasti ennakoimaan ja seuraamaan liiketoimintansa rahoituksen tarvetta, jotta Yhtiöllä olisi riittävästi likvidejä varoja toimintansa rahoittamiseksi sekä erääntyvien lainojen takaisinmaksuun. Yhtiön lainojen takaisinmaksu voi aiheuttaa mittavamman rasituksen kuin mitä Yhtiön kassavirrassa on ennakoita, mikäli Yhtiön liiketoiminta ja tulos kehittyy odotettua huonommin. On mahdollista, ettei Yhtiö kykene ylläpitämään maksuvalmiuttaan. Tällä voi olla olennaisen haitallinen vaikutus Yhtiön liiketoimintaan, liiketoiminnan tulokseen ja/tai taloudelliseen asemaan sekä Tarjottavien Osakkeiden arvoon.

Mikäli Yhtiö ei pysty täyttämään rahoitussopimuksiin sisältyviä kovenanttiehtoja, kyseisten kovenanttiehtojen rikkoutuminen voi johtaa myös muiden lainasopimusten eräännyttämiseen

Yhtiö on tehnyt lukuisia rahoitusjärjestelyjä Nordean ja Innovaatiorahoituskeskus Tekesin (”Tekes”) kanssa. Rahoitusjärjestelyt sisältävät kovenanttiehtoja sekä kyseisille rahoitussopimuksille tavanomaisia sopimusrikkomuksiin ja määräysvallan muutoksiin liittyviä ehtoja. Lisätietoja rahoitussopimuksista esitetään Esitteen kohdassa "*Liiketoiminnan tulos ja taloudellinen asema – Korolliset velat ja muut vastuusitoumukset*".

Ei voi olla varmuutta siitä, että Yhtiö pystyy tulevaisuudessa toimimaan siten, että sen rahoitussopimuksiin sisältyviä kovenantti- ja muita ehtoja ei rikottaisi eikä siitä, että Yhtiön rahoittajat suostuvat mahdollisten tulevien sopimusrikkomusten yhteydessä neuvottelemaan rahoituksen ehtoja uudelleen vaatimatta lainojen takaisinmaksua. Ei myöskään ole takeita siitä, että Yhtiö tällaisessa tilanteessa pystyisi järjestämään uutta rahoitusta vastaavilla ehdoilla taloudellisesti järkevään hintaan tai lainkaan. Rahoitussopimusten kovenanttiehtojen rikkoutuminen ja muiden sopimusvelvoitteiden täyttämättä jättäminen voi siten nostaa rahoituksen kustannuksia merkittävästi ja jopa vaarantaa Yhtiön rahoituksen jatkumisen. Kovenanttiehtojen rikkoutuminen voi vaikuttaa negatiivisesti Yhtiön maineeseen tai Yhtiön muiden lainasopimusten erääntymiseen. Mikäli uutta rahoitusta ei pystytä järjestämään lainkaan, voivat Yhtiön mahdollisuudet jatkaa liiketoimintaa heikentyä ja Yhtiön toiminnan jatkuvuus voi vaarantua.

First Northissa listautumiseen, Osakkeisiin ja Listautumisantiin liittyviä riskejä

Listautumisannin toteutumisesta ei ole varmuutta eikä voida taata, että Yhtiön listautuminen First Northiin toteutuisi

Vaikka Yhtiö katsoo täyttävänsä kaikki listautumisen edellytykset, jos Listautumisanti päätetään toteuttaa, ei ole takeita siitä, ettei listautuminen viivästyisi tai toteutuisi lainkaan esimerkiksi viranomaisten tai First Northin asettamien vaatimusten vuoksi.

Yhtiö voi epäonnistua First North -yhtiöltä vaadittavien toimintojen toteuttamisessa

Yhtiö on luonut Listautumisannin valmisteluvaiheessa tarpeellisia toimenpiteitä ja prosesseja, jotka mahdollistavat hallinnollisten ja taloudellisten tehtävien sekä riskien hallinnan ja sisäisen tarkastuksen suorittamisen ja täten mahdollistavat Yhtiön toimimisen itsenäisenä First Northiin listattuna yhtiönä. On kuitenkin mahdollista, että kyseisten toimintojen ja prosessien toteuttaminen ja henkilökunnan sopeuttaminen vie enemmän resursseja kuin on suunniteltu, eikä kyseisiä tehtäviä kyetä toteuttamaan saman laatuisina kuin aiemmin tai kyseiset toiminnot keskeytyvät. On myös mahdollista, että Yhtiö epäonnistuu First North -yhtiöltä vaadittavien toimintojen toteuttamisessa ja järjestämisessä sekä näiden toimintojen ylläpitämisessä kokonaan tai osittain, tai että näiden toteuttamiseen ja järjestämiseen liittyy lisäkustannuksia, joita ei kyetä ottamaan huomioon Esitteen päivämäärällä.

Tiukat tiedotusaikataulut ja riippuvaisuus tietojärjestelmistä ja avaintyöntekijöistä voi asettaa haasteita taloudellisen ja muun tiedon oikeellisuuden sekä kyseisten tietojen oikea-aikaisen julkaisemisen osalta. Mikäli Yhtiön julkaisemat tiedot osoittautuvat virheellisiksi, harhaanjohtaviksi tai muutoin sovellettavien lakien, sääntöjen ja määräysten vastaisiksi, Yhtiö voi menettää sijoittajiensa ja muiden sidosryhmiensä luottamuksen ja Yhtiölle saattaa tulla seuraamuksia kyseisten tekojen osalta.

Edellä mainittujen riskien toteutumisella voi olla olennaisen haitallinen vaikutus Yhtiön liiketoimintaan, liiketoiminnan tulokseen ja/tai taloudelliseen asemaan sekä Tarjottavien Osakkeiden arvoon.

Osakkeet eivät ole aiemmin olleet kaupankäynnin kohteena säännellyllä markkinalla tai monenkeskisellä markkinapaikalla, Osakkeiden hinta saattaa heilahdella, aktiiviset ja likvidit markkinat eivät välttämättä kehity, ja mahdolliset sijoittajat voivat menettää huomattavan osan sijoituksestaan

Osakkeilla ei ole ennen niiden ottamista kaupankäynnin kohteeksi käyty kauppaa säännellyllä markkinalla tai monenkeskisellä markkinapaikalla eikä ole mitään varmuutta siitä, että Listautumisannin jälkeen Osakkeille syntyy aktiiviset ja likvidit markkinat. First Northissa listattujen yritysten osakkeisiin sijoittamisessa on yleisesti katsottu olevan suurempi riski kuin sijoituksissa Helsingin Pörssin pörssilistalla olevien yhtiöiden osakkeisiin, sillä markkinapaikka on pieni ja toimijoita vähemmän. First Northissa listattujen yhtiöiden osakkeiden likviditeetti ja myyntimahdollisuudet voivat olla huonot. Lisäksi Tarjottavat Osakkeet eivät ole julkisen tai monenkeskisen kaupankäynnin kohteena merkintäaikana eikä Listautumisannissa merkittyjä Tarjottavia Osakkeita voi myydä ennen merkintäajan päättymistä ja kaupankäynnin alkamista First Northissa.

Osakkeiden listaamisen jälkeinen markkinahinta saattaa vaihdella merkittävästikin johtuen erilaisista tekijöistä, kuten esimerkiksi Yhtiön kyvystä saavuttaa liiketoimintatavoitteensa. Yhtiö ei pysty ennakoimaan tai arvioimaan hintavaihtelua. Lisäksi kansainväliset osakemarkkinat ovat ajoittain kohdanneet merkittäviä hinta- ja volyymivaihteluita yksittäisten yritysten liiketoiminnan kehityksestä tai tulevaisuudennäkymistä riippumatta. Myös yleisen markkinatilanteen heikkenemisellä tai samantyyppisten arvopapereiden markkinoiden heikkenemisellä voi olla olennaisen epäedullinen vaikutus Osakkeiden arvoon, markkinoihin ja likviditeettiin. Osakkeiden hinta ja likviditeetti osakemarkkinoilla saattavat ajoittain vaihdella huomattavasti Yhtiön liiketoiminnan kehityksestä tai tulevaisuuden näkymistä riippumatta. Lisäksi Yhtiön liiketoiminnan tulos ja tulevaisuudennäkymät voivat joskus alittaa osakemarkkinoiden, markkina-analyytikkojen ja sijoittajien odotukset. Yhtiö ei pysty mainittua hintavaihtelua ennakoimaan tai arvioimaan ja Tarjottavien Osakkeiden markkinahinta voi nousta yli tai laskea alle Listautumisannin Merkintähinnan. Minkä tahansa mainitun tekijän toteutumisella voi olla olennaisen haitallinen vaikutus Yhtiön liiketoimintaan, liiketoiminnan tulokseen ja/tai taloudelliseen asemaan sekä Osakkeiden arvoon.

Omistuksen keskittyminen antaa merkittävän päätösvallan Yhtiön suurimmalle osakkeenomistajalle

Oy G.W. Sohlberg Ab on ennen Listautumisannin toteuttamista Yhtiön suurin osakkeenomistaja omistaen 71,4 prosenttia Yhtiön osakkeista Esitteen päivämääränä. Mikäli Listautumisanti toteutetaan täysimääräisesti, Oy G.W. Sohlberg Ab:n osuus Osakkeista ja äänimäärästä laskee noin 42,8 prosenttiin tai noin 38,8 prosenttiin mikäli Lisäosakeoption kattamat Osakkeet myydään täysimääräisesti. Yhtiön suurin osakkeenomistaja pystyy yksin vaikuttamaan merkittävällä tavalla osakkeenomistajien päätettäväksi saatettaviin seikkoihin, esimerkiksi tilinpäätöksen hyväksymiseen, osingonjaosta päättämiseen, osakepääoman korottamiseen ja yhtiöjärjestyksen muuttamiseen sekä Yhtiön hallituksen jäsenten valintaan ja erottamiseen. Ei ole takeita siitä, että Oy G.W. Sohlberg Ab:n toiminta ja tavoitteet ovat kaikissa tilanteissa linjassa muiden osakkeenomistajien tavoitteiden kanssa. Keskittynyt osakeomistus voi lisäksi antaa merkittävän määräysvallan Yhtiön suurimmalle osakkeenomistajalle, mikä voi olla omiaan heikentämään Osakkeiden likviditeettiä ja hinnanmuodostusta First Northissa.

Yhtiö ei välttämättä kykene jakamaan osinkoa tulevaisuudessa

Ei voi olla varmuutta siitä, että Yhtiö maksaa tulevaisuudessa osinkoa Yhtiön liikkeeseen laskemille Osakkeille. Mahdollisesti maksettavan osingon määrää ei myöskään voida taata. Mahdollisen tulevaisuudessa jaettavan osingon määrä riippuu Yhtiön tulevasta tuloksesta, taloudellisesta asemasta, kassavirrasta, pääomavaatimuksista, investointitarpeista ja muista tekijöistä. Yhtiöllä ei ole tällä hetkellä osinkopolitiikkaa eikä Yhtiö ole toimintahistoriansa aikana maksanut osinkoja, katso "*Tietoa Yhtiöstä ja Yhtiön liiketoiminta - Osingot*".

Osakeyhtiölain ja Suomessa vallitsevan käytännön mukaan suomalaisten yhtiöiden osakkeille maksetaan osinkoa pääsääntöisesti vain kerran vuodessa ja osinkoa voidaan maksaa vasta yhtiökokouksen hyväksyttyä yhtiön tilinpäätöksen ja päätettyä mahdollisesta osingonjaosta yhtiön hallituksen osingonjakoehdotuksen perusteella.

Sijoittajat eivät voi peruuttaa sijoituspäätöstään

Listautumisannissa tehdyt merkinnät ovat sitovia, eikä niitä voi peruuttaa, mitätöidä tai muuttaa paitsi kohdassa "*Listautumisannin ehdot*" mainituissa poikkeustapauksissa. Tarjottavat Osakkeet maksetaan merkinnän yhteydessä, ellei Listautumisannin ehdoista muuta johdu. Näin ollen sijoittajien on tehtävä sijoituspäätöksensä ennen kuin Listautumisannin lopullinen tulos on tiedossa. Lisäksi on huomioitava, että Tarjottavat Osakkeet siirretään sijoittajille vasta sen jälkeen, kun merkintäaika on päättynyt. Tarjottavista Osakkeista ei välttämättä voi luopua ennen kuin ne on kirjattu merkitsijän arvo-osuustilille.

Tulevat osakeannit tai merkittävien osakemäärien myynnit saattavat alentaa Tarjottavien Osakkeiden arvoa

Yhtiön merkittävä uusien Osakkeiden liikkeeseenlasku tai sen osakkeenomistajien merkittävä Yhtiön Osakkeiden myynti taikka käsitys siitä, että tällaisia liikkeeseenlaskuja tai myyntejä saattaa tapahtua tulevaisuudessa, voivat vaikuttaa haitallisesti Osakkeiden markkina-arvoon ja Yhtiön kykyyn hankkia tulevaisuudessa varoja osakeantien avulla. Lisäksi, jos osakkeenomistajat päättävät olla käyttämättä merkintäoikeuksiaan mahdollisissa tulevissa merkintäoikeusanneissa, tai mikäli Yhtiö toteuttaa suunnattuja osakeanteja, osakkeenomistajien suhteellinen omistus ja Osakkeisiin liittyvien äänioikeuksien kokonaisosuus voi laimentua.

Hallintarekisteröityjen Osakkeiden haltijat eivät välttämättä kykene käyttämään äänioikeuttaan

Hallintarekisteröityjen Osakkeiden haltijat eivät välttämättä voi käyttää äänioikeuttaan, ellei heidän omistustaan ole uudelleenrekisteröity heidän nimiinsä Euroclear Finland Oy:ssä (”**Euroclear Finland**”) ennen Yhtiön yhtiökokousta. Yhtiö ei voi taata, että sen hallintarekisteröityjen Osakkeiden haltijat vastaanottavat yhtiökokouskutsun ajoissa ohjeistaakseen heidän tilinhoitajiansa joko uudelleenrekisteröimään heidän Osakkeensa tai muutoin käyttämään heidän äänioikeuttaan omistajien haluamalla tavalla. Katso “*First North ja arvopaperimarkkinat – Arvo-osuusjärjestelmä*”.

Ulkomaiset osakkeenomistajat eivät välttämättä pysty käyttämään merkintäetuoikeuksiaan

Suomen lainsäädännön mukaan osakkeenomistajilla on heidän omistuksensa suhteessa tiettyjä merkintäetuoikeuksia laskettaessa liikkeeseen uusia osakkeita tai uusien osakkeiden merkintään oikeuttavia arvopapereita. Ulkomaiset osakkeenomistajat eivät kuitenkaan välttämättä voi käyttää merkintäetuoikeuksiaan kotimaassaan voimassa olevien lakien ja määräysten vuoksi. Tämä voi laimentaa näiden osakkeenomistajien omistusosuutta Yhtiössä.

ESITTEESSÄ ANNETUISTA TIEDOISTA VASTUULLISET TAHOT

Yhtiö

Detection Technology Oyj
Ahventie 4 B
02170 Espoo
020 766 9700

Myyjät

Katso Liite 1 (Myyjät)

Vakuutus Esitteessä annetuista tiedoista

Yhtiö vastaa Esitteeseen sisältyvistä tiedoista. Yhtiö vakuuttaa varmistaneensa riittävän huolellisesti, että sen parhaan ymmärryksensä mukaan Esitteessä esitetyt tiedot vastaavat tosiseikkoja eikä tiedoista ole jätetty pois mitään asiaan todennäköisesti vaikuttavaa.

Myyjät vastaavat Esitteeseen sisältyvistä Myyjiä ja heidän osakkeenomistusta koskevista tiedoista. Myyjät vakuuttavat varmistaneensa riittävän huolellisesti, että heidän parhaan ymmärryksensä mukaan Esitteen Myyjiä koskevat tiedot vastaavat tosiseikkoja eikä tiedoista ole jätetty pois mitään asiaan todennäköisesti vaikuttavaa.

DETECTION TECHNOLOGYN HALLITUS, TILINTARKASTAJAT JA NEUVONTANTAJAT

Detection Technologyn hallituksen jäsenet

Nimi	Asema
Andreas Tallberg	Hallituksen puheenjohtaja
Julianna Borsos	Hallituksen jäsen
Hannu Martola	Hallituksen jäsen
Petri Niemi	Hallituksen jäsen
Ari Saarenmaa	Hallituksen jäsen

Hallituksen jäsenten työosoite on Ahventie 4 B, 02170 Espoo.

Pääjärjestäjä

Nordea Pankki Suomi Oyj
Aleksis Kiven katu 9, Helsinki
00020 Nordea

Yhtiön oikeudellinen neuvonantaja

Asianajotoimisto Borenius Oy
Eteläesplanadi 2
00130 Helsinki

Pääjärjestäjän oikeudellinen neuvonantaja

White & Case LLP
Eteläranta 14
00130 Helsinki

Yhtiön tilintarkastaja

Ernst & Young Oy
Alvar Aallon katu 5 C
00100 Helsinki

ERÄITÄ SEIKKOJA

Tulevaisuutta koskevat lausumat

Esitteessä esitetään tulevaisuutta koskevia lausumia, jotka kuvaavat muun muassa Yhtiön johdon nykyisiä näkemyksiä ja odotuksia Detection Technologyn tuloksesta, taloudellisesta asemasta, liiketoimintastrategiasta sekä tulevaa toimintaa ja päämääriä koskevista suunnitelmista ja tavoitteista. Tällaisia lausumia on esitetty Esitteen jaksoissa *"Tiivistelmä", "Riskitekijät", "Tietoa Yhtiöstä ja Yhtiön liiketoiminnasta", "Liiketoiminnan tulos ja taloudellinen asema"* sekä muualla Esitteessä.

Tulevaisuutta koskevat lausumat liittyvät sekä Detection Technologyyn, kuten eräät Yhtiön itselleen asettamat taloudelliset tavoitteet, että niihin sektoreihin ja toimialoihin, joilla se toimii. Lausumat, joissa käytetään ilmauksia "pyrkiä", "ennakoida", "olettaa", "uskoa" "tulla", "jatkua", "voida", "arvioida", "odottaa" "aikoa", "saattaa", "suunnitella", "ennustaa", "tavoitella", "tähdätä", "tahtoa", tai muita vastaavia ilmaisuja ilmentävät tulevaisuutta koskevia lausumia.

Kaikkiin tulevaisuutta koskeviin lausumiin liittyy riskejä ja epävarmuutta, joiden seurauksena Yhtiön todellinen tulos tai liiketoiminnan tulokset voivat poiketa huomattavasti tulevaisuutta koskevissa lausumissa esitetyistä. Tällaisia riskejä ja epävarmuustekijöitä on kuvattu muun muassa kohdassa "*Riskitekijät*", joka tulee lukea yhdessä muiden tämän Esitteen sisältämien varoittavien lausumien kanssa. Lisäksi vaikka Yhtiön liiketoiminnan tulos, taloudellinen tilanne ja maksuvalmius sekä kehitys niillä toimialoilla, joilla Detection Technology toimii, olisivat yhdenmukaiset tämän Esitteen tulevaisuutta koskevien lausumien kanssa, mainitut tulokset tai kehitys eivät välttämättä anna viitteitä tulevien kausien tuloksista tai kehityksestä.

Kaikki Esitteessä olevat tulevaisuutta koskevat lausumat kuvastavat Detection Technologyn johdon nykyisiä näkemyksiä tulevista tapahtumista, ja niihin liittyy Esitteessä mainittuja ja muita riskejä, epävarmuustekijöitä ja oletuksia, jotka koskevat Yhtiön liiketoimintaa, liiketoiminnan tulosta, kasvustrategiaa ja maksuvalmiutta. Nämä tulevaisuutta koskevat lausumat koskevat ainoastaan Esitteen päiväyksen mukaista tilannetta ja Yhtiön todellinen liiketoiminta, liiketoiminnan tulos, taloudellinen asema ja maksuvalmius voivat poiketa olennaisesti siitä, mitä on kuvattu tulevaisuutta koskevissa lausumissa. Ellei sovellettavien säännösten (mukaan lukien Arvopaperimarkkinalaki) asettamista velvollisuuksista muuta johdu, Yhtiö ei tule päivittämään tai arvioimaan Esitteeseen sisältyviä tulevaisuutta koskevia lausumia uusien tietojen, tulevaisuuden tapahtumien tai muiden seikkojen perusteella. Tässä kappaleessa esitetyt huomiot koskevat kaikkia myöhempiä Detection Technologyn tai Detection Technologyn puolesta toimiviin henkilöihin liittyviä kirjallisia ja suullisia tulevaisuutta koskevia lausumia kokonaisuudessaan. Sijoitusta harkitsevien sijoittajien tulee ennen sijoituspäätöksen tekemistä ottaa erityisesti huomioon Esitteessä mainitut tekijät, joiden johdosta Yhtiön todellinen liiketoiminta, liiketoiminnan tulos, taloudellinen asema ja maksuvalmius voivat poiketa ennakoidusta.

Ulkopuolisista lähteistä peräisin olevat tiedot

Mikäli Esitteen sisältämä tieto on peräisin ulkopuolisesta lähteestä, kyseinen lähde on yksilöity. Tällaiset Esitteeseen sisältyvät ulkopuolisista lähteistä tuotetut tiedot on toistettu Esitteessä asianmukaisesti, ja siltä osin kuin Yhtiö tietää ja on pystynyt kyseisen kolmannen julkistamien tietojen perusteella varmistamaan, tiedoista ei ole jätetty pois seikkoja, jotka tekisivät toistetuista tiedoista harhaanjohtavia tai epätarkkoja.

Mikäli erikseen ei ole toisin mainittu, Esitteessä esitetyt luvut Osakkeiden lukumäärästä ja niiden tuottamasta äänimäärästä sekä osakepääomasta on laskettu Kaupparekisteriin Esitteen päivämäärään mennessä Yhtiöstä rekisteröityjen tietojen perusteella.

Tilinpäätöstietojen ja eräiden muiden tietojen esittäminen

Yhtiön tilintarkastetut tilinpäätökset 31.12.2014, 31.12.2013 ja 31.12.2012 päättyneiltä tilikausilta on laadittu Suomen kirjanpitolainsäädännön mukaisesti (FAS). Yhtiöllä ei ole IFRS-muotoisia tilinpäätöstietoja. Yhtiön tilinpäätökset edellä mainituilta tilikausilta on tilintarkastanut KHT-yhteisö Ernst & Young Oy, joka on nimennyt KHT Juha Hilmolan Yhtiön päävastuulliseksi tilintarkastajaksi.

Esitteessä esitetyt luvut, mukaan lukien taloudelliset tiedot, on pyöristetty. Siten Esitteen taulukoiden sarakkeiden tai rivien lukujen summa ei aina vastaa tarkalleen sarakkeen tai rivin loppusummana esitettyä lukua. Lisäksi tietyt prosenttiluvut on laskettu tarkoilla luvuilla ennen pyöristyksiä, eivätkä ne siten välttämättä vastaa prosenttilukuja, joihin olisi päästy, mikäli lukujen laskenta olisi perustunut pyöristettyihin lukuihin.

Esitteen saatavilla olo

Esite on saatavilla sähköisenä Yhtiön internet-osoitteesta www.deetee.com/listautumisanti sekä osoitteesta www.nordea.fi/osakkeet 2.3.2015 alkaen ja painettuna versiona 3.3.2015 alkaen normaalina toimistoaikana Yhtiön toimipisteistä Ahventie 4B, 02170 Espoo ja Elektroniikkatie 10, 90590 Oulu, Nordean konttoreista Suomessa (pois lukien kassapalvelukonttorit) ja Nordea Private Banking -yksiköistä Suomessa sekä Helsingin Pörssin vastaanotosta, osoitteesta Fabianinkatu 14, 00130 Helsinki.

Verkkosivuston muut tiedot eivät kuulu Esitteeseen

Esite, ja siihen mahdollisesti tehtävät täydennykset, jotka tulevat osaksi tätä Esitettä, julkistetaan Yhtiön verkkosivustolla. Muut Yhtiön verkkosivustolla tai millä tahansa muulla sivustolla esitetyt tiedot eivät ole osa Esitettä eikä sijoitusta Tarjottaviin Osakkeisiin harkitsevien tule perustaa päätöstään arvopapereihin sijoittamisesta tällaisiin tietoihin.

VALUUTTAKURSSIT

Seuraavissa taulukoissa esitetään Euroopan keskuspankin julkaisema euron (EUR) keskimääräinen, ylin, alin ja jakson lopun noteeraus Kiinan juaniin, Yhdysvaltain dollariin ja Hongkongin dollariin nähden mainittuina päivinä ja ajanjaksoina.

	Viitteelliset valuuttakurssit EUR/CNY			
	Keskikurssi	Ylin	Alin	Päätöskurssi
2012	8,1052	8,4766	7,7199	8,2207
2013	8,1646	8,4965	7,8601	8,3491
2014	8,1857	8,6891	7,5358	7,5358

	Viitteelliset valuuttakurssit EUR/USD			
	Keskikurssi	Ylin	Alin	Päätöskurssi
2012	1,2848	1,3454	1,2089	1,3194
2013	1,3281	1,3814	1,2768	1,3791
2014	1,3285	1,3953	1,2141	1,2141

	Viitteelliset valuuttakurssit EUR/HKD			
	Keskikurssi	Ylin	Alin	Päätöskurssi
2012	9,9663	10,4332	9,3776	10,2260
2013	10,3016	10,7126	9,9114	10,6933
2014	10,3025	10,8260	9,4170	9,4170

Edellä esitetyt valuuttakurssit esitetään ainoastaan havainnollistamistarkoituksessa, eivätkä ne välttämättä vastaa Yhtiön tilinpäätösten tai taloudellisen informaation laatimisessa käytettyjä valuuttakursseja. Ei ole takeita siitä, että euroja olisi voitu vaihtaa Yhdysvaltain dollariin, Kiinan juaniin tai Hongkongin dollariin edellä esitetyillä valuuttakursseilla tai muilla kursseilla kyseisinä päivinä tai ajanjaksoina.

LISTAUTUMISANNIN JA LISTAUTUMISEN TAUSTA, SYYT JA VAROJEN KÄYTTÖ

Yhtiö aikoo käyttää Osakeannissa saatavat varat Yhtiön liiketoiminnan kehittämiseen, mukaan lukien:

- Pekingiin suunnitellun uuden tehtaan vaatimiin investointeihin, katso *"Tietoa Yhtiöstä ja Yhtiön liiketoiminnasta - Merkittävimmät käyttöomaisuushyödykkeet ja investoinnit",* ja
- Teknologiaosaamisen ja -tarjoaman laajentamiseen Yhtiön oman tutkimus ja tuotekehitysosaamisen kautta sekä mahdollisin yritysostoin.

Osakeannissa saatavat varat mahdollistavat lisäksi Yhtiön pääomarakenteen ja taloudellisen aseman vahvistamisen. Listautumisannin avulla kasvatetaan lisäksi Yhtiön osakkeenomistajien määrää ja yleisön Yhtiötä kohtaan kokemaa kiinnostusta, parannetaan Yhtiön tunnettuutta, hankitaan Yhtiölle pääsy pääomamarkkinoille ja lisätään Yhtiön osakkeiden likviditeettiä. Listautumisannin myötä osakkeita voidaan myös tehokkaammin käyttää mahdollisissa yritysostoissa sekä Yhtiön henkilöstön ja avainhenkilöiden palkitsemisessa.

Yhtiön johto arvioi, että Listautumisantiin liittyvät Yhtiön kokonaiskustannukset ovat yhteensä noin 2 miljoonaa euroa. Osakeannin nettotuottojen arvioidaan olevan yhteensä noin 18 miljoonaa euroa olettaen, että Osakeanti merkitään täysimääräisesti.[3]

Yhtiö ei saa osuutta Myyjien Osakemyynnistä saamista noin 20 miljoonan euron nettotuotoista.[3]

[3] Laskettu Alustavan Hintavälin keskihinnalla.

TÄRKEITÄ PÄIVÄMÄÄRIÄ

Esite saatavilla	2.3.2015
Merkintäaika alkaa	3.3.2015
Merkintäaika Yleisöannissa E-merkinnän osalta päättyy	6.3.2015 klo 16.00
Merkintäaika päättyy aikaisintaan	9.3.2015 klo 16.00
Yleisöannin merkintäaika päättyy (arvio)	12.3.2015 klo 16.00
Instituutioannin merkintäaika päättyy (arvio)	13.3.2015 klo 12.00
Lopullisen tuloksen julkistaminen (arvio)	13.3.2015
Antiosakkeiden kirjaaminen arvo-osuustileille (arvio)	16.3.2015
Kaupankäynti First Northissa Tarjottavilla Osakkeilla alkaa	16.3.2015
Myyntiosakkeiden kirjaaminen arvo-osuustileille (arvio)	18.3.2015

LISTAUTUMISANNIN EHDOT

Jäljempänä termillä ”merkintä” tarkoitetaan sijoittajan antamaa tarjousta tai sitoumusta listautumisannissa eikä merkitystä ole sillä, onko sijoittaja tarjoutunut tai sitoutunut ostamaan olemassa olevia osakkeita tai merkitsemään uusia osakkeita. Vastaavasti termit ”merkitsijä”, ”merkintäaika”, ”merkintäpaikka”, ”merkintähinta”, ”merkintätarjous” ja ”merkintäsitoumus” (ja muut vastaavat termit) viittaavat sekä Osakeantiin että Osakemyyntiin.

Yleiskuvaus

Listautumisanti

Osakeannissa ja Osakemyynnissä (määritelty jäljempänä kohdissa *”- Osakeanti”* ja *”- Osakemyynti”*, yhdessä ”**Listautumisanti**”) tarjotaan alustavasti enintään 6 897 817 Detection Technology Oyj:n (”**Yhtiö**”) osaketta (”**Tarjottavat Osakkeet**”) institutionaalisille sijoittajille Suomessa ja kansainvälisesti (”**Instituutioanti**”), yksityishenkilöille ja yhteisöille Suomessa (”**Yleisöanti**”) ja Yhtiön henkilöstölle (”**Henkilöstöanti**”). Yleisöannin ehdot soveltuvat myös Henkilöstöantiin, ellei toisin nimenomaisesti todeta. Henkilöstöannissa tarjotaan ainoastaan Yhtiön uusia osakkeita ja niiden merkintähintaan sovelletaan jäljempänä ehdoissa kuvattua alennusta. Tarjottavat Osakkeet edustavat noin 72,6 prosenttia Yhtiön osakkeista ja niiden tuottamasta äänimäärästä ennen Listautumisantia ja enintään noin 53,3 prosenttia Listautumisannin jälkeen edellyttäen, että kaikki Listautumisannissa alustavasti tarjotut Tarjottavat Osakkeet merkitään ja myydään täysimääräisesti eikä Lisäosakeoptiota käytetä.

Listautumisannin ehdot koostuvat tässä esitettyjen Listautumisannin yleisten ehtojen lisäksi Instituutioannin erityisistä ehdoista ja Yleisöannin erityisistä ehdoista.

Osakeanti

Yhtiön varsinainen yhtiökokous päätti 12.2.2015 valtuuttaa Yhtiön hallituksen päättämään Yhtiön osakkeiden lukumäärän korottamisesta yhteensä 4 500 000 uudella osakkeella. Yhtiön hallitus päätti 26.2.2015 yhtiökokouksen antaman valtuutuksen perusteella alustavasti laskea liikkeeseen enintään 3 450 000 uutta osaketta (”**Antiosakkeet**”) tarjoten uusia osakkeita institutionaalisille sijoittajille Suomessa ja kansainvälisesti sekä Yhtiön henkilöstölle, yksityishenkilöille ja yhteisöille Suomessa (”**Osakeanti**”). Antiosakkeet tarjotaan osakkeenomistajien merkintäetuoikeudesta poiketen Yhtiön osakkeiden saattamiseksi monenkeskisen kaupankäynnin kohteeksi First North Finlandiin. Hyväksytystä Antiosakkeen merkinnästä Yhtiölle suoritettu maksu merkitään kokonaisuudessaan sijoitetun vapaan oman pääoman rahastoon. Tämän johdosta Yhtiön osakepääoma ei nouse Osakeannin yhteydessä. Osakeannin seurauksena Yhtiön osakkeiden lukumäärä voi nousta enintään 12 950 975 osakkeeseen. Osakeannissa liikkeeseen laskettavat Antiosakkeet edustavat noin 36,3 prosenttia Yhtiön osakkeista ja niiden tuottamasta äänimäärästä ennen Listautumisantia ja noin 26,6 prosenttia Listautumisannin jälkeen edellyttäen, että kaikki Listautumisannissa alustavasti tarjotut Tarjottavat Osakkeet merkitään ja myydään täysimääräisesti eikä Lisäosakeoptiota käytetä.

Osakemyynti

Liitteessä 1 luetellut Yhtiön osakkeenomistajat (”**Myyjät**”) tarjoavat ostettavaksi alustavasti enintään 3 447 817 osaketta (”**Myyntiosakkeet**”) institutionaalisille sijoittajille Suomessa ja kansainvälisesti sekä yksityishenkilöille ja yhteisöille Suomessa (”**Osakemyynti**”). Osakemyynnissä tarjottavat osakkeet vastaavat noin 36,3 prosenttia Yhtiön osakkeista ja kaikkien osakkeiden tuottamasta äänimäärästä ennen Listautumisantia ja noin 26,6 prosenttia Listautumisannin jälkeen edellyttäen, että kaikki Listautumisannissa alustavasti tarjotut Tarjottavat Osakkeet merkitään ja myydään täysimääräisesti eikä Lisäosakeoptiota käytetä. Mikäli Listautumisanti ei tulisi kokonaan merkityksi, ja Listautumisanti siitä huolimatta toteutettaisiin, vähennettäisiin Myyntiosakkeiden määrää vastaamaan tehtyjä merkintöjä. Myyntiosakkeiden määrää vähennettäessä ensisijaisesti vähennettäisiin Oy G.W. Sohlberg Ab:n myymien osakkeiden määrää. Lisätietoja Myyjistä on Esitteen osiossa *”Liite 1 – Myyjät”*.

Lisäosakeoptio

Oy G.W. Sohlberg Ab antaa Pääjärjestäjälle lisäosakeoption ostaa ylikysyntätilanteissa 30 päivän kuluessa Osakkeiden kaupankäynnin aloittamisesta First North -listalla, eli arviolta 16.3.2015–14.4.2015 välisenä ajanjaksona, enintään 517 173 Osaketta tai hankkia näille ostajia yksinomaan ylikysyntätilanteiden kattamiseksi (”**Lisäosakeoptio**”). Ellei muuta erikseen mainita tai asiayhteydestä muuta selvästi ilmene, Tarjottavia Osakkeita koskevat tiedot koskevat myös mahdollisen Lisäosakeoption nojalla myytäviä osakkeita. Lisäosakeoption osakkeet edustavat enintään noin 5,4 prosenttia Yhtiön kaikista osakkeista ja niiden tuottamista äänistä ennen Listautumisantia ja enintään noin 4,0 prosenttia Listau-

tumisannin jälkeen edellyttäen, että kaikki Tarjottavat Osakkeet merkitään ja että Lisäosakeoptio käytetään kokonaisuudessaan.

Stabilointi

Listautumisannin yhteydessä Pääjärjestäjä stabiloinnin järjestäjänä saattaa, mutta ei ole velvollinen, 30 päivän kuluessa Tarjottavien Osakkeiden kaupankäynnin alkamisesta First Northissa, eli arviolta 16.3.2015–14.4.2015 välisenä ajanjaksona, suorittaa toimenpiteitä, jotka vakauttavat, ylläpitävät tai muuten saattavat vaikuttaa Osakkeiden hintaan pitäen sen tasolla, joka ei muutoin välttämättä vallitsisi avoimessa kaupankäynnissä (stabilointi). Tällaisia toimenpiteitä voidaan toteuttaa First Northissa tai muutoin. Nämä toimenpiteet saattavat nostaa tai ylläpitää Osakkeiden markkinahintaa markkinoilla itsenäisesti määräytyviin tasoihin nähden tai estää tai viivyttää Osakkeiden markkinahinnan laskua. Stabilointitoimenpiteitä ei kuitenkaan voida toteuttaa korkeampaan hintaan kuin Listautumisannin lopulliseen merkintähintaan. Pääjärjestäjällä ei ole velvoitetta suorittaa näitä toimenpiteitä ja se voi keskeyttää nämä toimenpiteet milloin tahansa. Stabilointijakson päätyttyä Pääjärjestäjä tai Yhtiö Pääjärjestäjän puolesta julkistaa lainsäädännön tai muiden sovellettavien säännösten edellyttämät tiedot stabiloinnista.

Stabiloinnissa noudatetaan komission asetusta (EY) N:o 2273/2003 Euroopan parlamentin ja neuvoston direktiivin 2003/6/EY täytäntöönpanosta takaisinosto-ohjelmille ja rahoitusvälineiden vakauttamiselle myönnettävien poikkeuksien osalta.

Pääjärjestäjä on solminut selvitykseen ja stabilointiin liittyvän osakelainaussopimuksen Oy G.W. Sohlberg Ab:n kanssa. Osakelainaussopimuksen mukaan Pääjärjestäjä voi ottaa Osakkeita lainaksi Lisäosakeoptiota vastaavan määrän, joilla katetaan Listautumisannin yhteydessä mahdollisesti tehdyt yliallokoinnit. Mikäli Pääjärjestäjä lainaa Osakkeita tällä tavalla, sen on palautettava yhtä suuri määrä Osakkeita tai tätä vastaavat oikeudet Oy G.W. Sohlberg Ab:lle.

Pääjärjestäjä

Listautumisannin pääjärjestäjänä toimii Nordea Pankki Suomi Oyj (”**Nordea**” tai ”**Pääjärjestäjä**”).

Merkintätakaus

Yhtiö, Myyjät ja Pääjärjestäjä tulevat solmimaan arviolta 13.3.2015 järjestämissopimuksen ("**Järjestämissopimus**"). Järjestämissopimus sisältää Nordean merkintätakauksen koko Listautumisannin (sisältäen sekä Osakeannin että Osakemyynnin) osalta ja se on ehdollinen tietyille tavanomaisille ehdoille. Mikäli Listautumisannissa ei saavuteta riittävää määrää Tarjottavien Osakkeiden merkintöjä, Listautumisantia ei toteuteta eikä järjestämissopimusta solmita.

Listautumisannin ehdollisuus

Yhtiön hallitus ja Myyjät päättävät Listautumisannin toteuttamisesta, Tarjottavien Osakkeiden määristä sekä lopullisesta Tarjottavien Osakkeiden merkintähinnasta institutionaalisille sijoittajille suunnatun tarjousmenettelyn päätyttyä, arviolta 13.3.2015. Mikäli Listautumisannissa ei saavuteta riittävää määrää Tarjottavien Osakkeiden merkintöjä, Listautumisantia ei toteuteta. Listautumisannin toteuttaminen on ehdollinen Järjestämissopimuksen allekirjoittamiselle.

Merkintäaika

Instituutioannin merkintäaika alkaa 3.3.2015 kello 10.00 ja päättyy viimeistään 13.3.2015 kello 12.00. Yleisöannin merkintäaika alkaa 3.3.2014 kello 10.00 ja päättyy viimeistään 12.3.2015 kello 16.00. Yleisöannin merkintäaika Nordean verkkopankissa ja Nordea Asiakaspalvelussa verkkopankkitunnuksin alkaa 3.3.2015 kello 10.00 ja päättyy viimeistään 12.3.2015 kello 16.00. Yleisöannin merkintäaika internetin E-merkinnän osalta alkaa 3.3.2015 kello 10.00 ja päättyy 6.3.2015 kello 16.00.

Yhtiöllä ja Myyjillä on ylikysyntätilanteessa oikeus Instituutio- ja Yleisöannin keskeyttämiseen aikaisintaan 9.3.2015 kello 16.00. Instituutio- ja Yleisöanti voidaan keskeyttää toisistaan riippumatta. Instituutio- ja/tai Yleisöannin mahdollisesta keskeyttämisestä annetaan asiaa koskeva yhtiötiedote.

Yhtiön hallituksella on oikeus pidentää Listautumisannin merkintäaikaa. Mahdollinen merkintäajan pidennys julkistetaan yhtiötiedotteella, josta ilmenee Listautumisannin merkintäajan uusi päättymisajankohta. Listautumisannin merkintäaika päättyy kuitenkin viimeistään 28.3.2015 kello 16.00. Yhtiön hallitus voi pidentää tai olla pidentämättä Instituutio- tai Yleisöannin merkintäaikoja toisistaan

riippumatta. Listautumisannin merkintäajan pidentämistä koskeva yhtiötiedote on annettava viimeistään Instituutio- tai Yleisöannin merkintäajan yllä esitettynä arvioituna päättymispäivänä.

Merkintähinta

Tarjottavia Osakkeita tarjotaan merkittäväksi alustavasti vähintään 5,20 euron ja enintään 6,40 euron merkintähintaan Osakkeelta ("**Alustava Hintaväli**"). Alustavaa Hintaväliä voidaan muuttaa merkintäajan kuluessa, mistä ilmoitetaan yhtiötiedotteella ja internetissä osoitteessa www.deetee.com/listautumisanti. Osakkeiden lopullinen merkintähinta voi olla Alustavan Hintavälin ylä- tai alapuolella. Katso jäljempänä kohta " – *Merkintäsitoumuksen peruuttaminen – Menettely Alustavaa Hintaväliä muutettaessa".* Osakkeiden lopullinen merkintähinta päätetään institutionaalisten sijoittajien antamien merkintätarjousten ("**Merkintätarjous**") perusteella Yhtiön, Myyjien ja Pääjärjestäjän välisissä neuvotteluissa merkintäajan päätyttyä arviolta 13.3.2015 ("**Hinnoittelu**"). Lopullinen merkintähinta ilmoitetaan yhtiötiedotteella välittömästi Hinnoittelun jälkeen, ja se on saatavilla viimeistään Hinnoittelua seuraavana pankkipäivänä, arviolta 16.3.2015, Listautumisannin merkintäpaikoissa ja internetissä osoitteessa www.deetee.com/listautumisanti. Henkilöstöannin lopullinen merkintähinta on 10 prosenttia alhaisempi kuin Yleisöannissa.

Merkintäsitoumuksen peruuttaminen

Yleisöannissa annettu merkintäsitoumus ("**Sitoumus**") on sitova ja sitä ei voi muuttaa tai peruuttaa muutoin kuin Arvopaperimarkkinalain edellyttämissä tilanteissa.

Menettely Alustavaa Hintaväliä muutettaessa

Mikäli Alustavaa Hintaväliä muutetaan merkintäajan kuluessa, Esitettä täydennetään, ja Esitteen täydennyksestä sekä Alustavan Hintavälin muutoksesta ilmoitetaan yhtiötiedotteella ja internetissä osoitteessa www.deetee.com/listautumisanti. Mikäli Alustavaa Hintaväliä muutetaan tai mikäli Osakkeiden lopullinen merkintähinta eroaa Alustavasta Hintavälistä, Sitoumuksen ennen Alustavan Hintavälin muuttamista tai Alustavasta Hintavälistä eroavan lopullisen merkintähinnan ilmoittamista Yleisöannissa tehneet sijoittajat voivat vähintään kahden (2) seuraavan pankkipäivän ajan uuden hintavälin tai Alustavasta Hintavälistä eroavan lopullisen merkintähinnan julkistamisesta lukien peruuttaa aikaisemmin tehdyn Sitoumuksensa.

Mikäli Sitoumusta ei peruuteta, Sitoumuksestaan maksun suorittaneen sijoittajan osakemäärä lasketaan uudelleen lopullisen merkintähinnan mukaan. Sijoittajalla on kuitenkin mahdollisuus säilyttää Sitoumuksensa osakemäärä muuttumattomana maksamalla Alustavan Hintavälin enimmäishinnan ja uuden Alustavaa Hintaväliä korkeamman hintavälin enimmäishinnan tai lopullisen merkintähinnan välisen erotuksen kerrottuna Sitoumuksensa mukaisella osakemäärällä kahden (2) pankkipäivän aikana uuden hintavälin tai Alustavasta Hintavälistä eroavan lopullisen merkintähinnan julkistamisesta lukien merkintäpaikan antamien ohjeiden mukaisesti.

Arvopaperimarkkinalain edellyttämä peruuttamisoikeus

Mikäli Esitettä täydennetään tai oikaistaan olennaisen virheen tai puutteen taikka olennaisen uuden tiedon johdosta joka käy ilmi Arvopaperimarkkinalain mukaisesti sen jälkeen, kun Finanssivalvonta on hyväksynyt Esitteen ja ennen tarjouksen voimassaoloajan päättymistä, on sijoittajilla, jotka ovat sitoutuneet merkitsemään Osakkeita ennen Esitteen täydentämistä tai oikaisua, oikeus Arvopaperimarkkinalain mukaisesti peruuttaa Sitoumuksensa vähintään kahden (2) pankkipäivän kuluessa siitä, kun Esitteen täydennys tai oikaisu on julkaistu. Peruuttamisoikeuden edellytyksenä on, että täydennykseen tai oikaisuun johtanut virhe, puute tai olennainen uusi tieto on käynyt ilmi ennen Tarjottavien Osakkeiden toimittamista sijoittajille.

Mahdollisen Sitoumuksen peruutuksen tulee koskea kaikkia yksittäisen sijoittajan antamien Sitoumusten kattamaa osakemäärää kokonaisuudessaan. Mikäli Esitettä täydennetään, siitä ilmoitetaan yhtiötiedotteella. Kyseisessä yhtiötiedotteessa ilmoitetaan myös sijoittajien Sitoumuksen peruuttamisoikeudesta. Tarjouksen voimassaoloajan katsotaan päättyvän kun Listautumisannin toteuttamisesta, Listautumisannin lopullisesta hinnasta ja allokaatiosta on päätetty, eli alustavasti 13.3.2015.

Menettely Sitoumusta peruutettaessa

Sitoumuksen peruuttamisesta tulee ilmoittaa kirjallisesti sille merkintäpaikalle, jossa alkuperäinen Sitoumus on annettu peruuttamiselle asetetun määräajan kuluessa. Nordea Asiakaspalveluun puhelimitse annetun Sitoumuksen voi kuitenkin peruuttaa puhelimitse. Yleisöannin Sitoumuksen peruuttamista tai muuttamista ei voi tehdä Nordean verkkopankissa eikä E-merkinnässä, vaan se tulee tehdä muissa

merkintäpaikoissa Nordeassa. Mahdollinen Sitoumuksen peruuttaminen koskee Sitoumusta kokonaisuudessaan. Peruuttamiseen oikeuttavan ajanjakson päätyttyä peruuttamisoikeutta ei enää ole. Mikäli Sitoumus peruutetaan, merkintäpaikka palauttaa Osakkeista maksetun määrän Sitoumuksessa ilmoitetulle pankkitilille. Varat palautetaan mahdollisimman pian peruuttamisen jälkeen, arviolta kolmen (3) pankkipäivän sisällä merkintäpaikalle annetusta peruuttamisilmoituksesta. Mikäli sijoittajan pankkitili on eri rahalaitoksessa kuin myyntipaikka, palautettavat varat maksetaan suomalaiselle pankkitilille rahalaitosten välisen maksuliikenteen aikataulun mukaisesti arviolta viimeistään kaksi (2) pankkipäivää myöhemmin. Palautettaville varoille ei makseta korkoa.

Osakkeiden kirjaaminen arvo-osuustileille

Sitoumuksen antajalla on oltava arvo-osuustili suomalaisessa tai Suomessa toimivassa tilinhoitajassa ja hänen on ilmoitettava arvo-osuustilinsä numero Sitoumuksessaan. Yleisöannissa jaetut Osakkeet kirjataan hyväksytyn Sitoumuksen tehneiden sijoittajien arvo-osuustileille arviolta ensimmäisenä pankkipäivänä Hinnoittelun jälkeen, arviolta 16.3.2015. Instituutioannissa Osakkeet ovat valmiina toimitettaviksi maksua vastaan arviolta 18.3.2015 Euroclear Finlandin kautta.

Omistus- ja osakasoikeudet

Omistusoikeus Myyntiosakkeisiin siirtyy, kun Osakkeet on maksettu ja kirjattu sijoittajan arvo-osuustilille. Myyntiosakkeet tuottavat samat oikeudet kuin muut Yhtiön Osakkeet ja ne tuottavat oikeuden osinkoon ja muuhun varojen jakoon sekä muihin Osakkeisiin liittyviin oikeuksiin Yhtiössä omistusoikeuden siirtymisestä lukien. Antiosakkeet tuottavat samat oikeudet kuin muut Yhtiön Osakkeet ja ne tuottavat oikeuden osinkoon ja muihin varojenjakoon sekä muihin Osakkeisiin liittyviin oikeuksiin Yhtiössä sen jälkeen, kun Antiosakkeet on rekisteröity Kaupparekisteriin arviolta 13.3.2015. Antiosakkeisiin liittyviä oikeuksia voi käyttää, kun Osakkeet on kirjattu sijoittajan arvo-osuustilille.

Jokainen Osake oikeuttaa yhteen ääneen Yhtiön yhtiökokouksessa.

Varainsiirtovero ja toimenpidemaksut

Antiosakkeiden merkinnästä ei peritä varainsiirtoveroa. Tilinhoitajat perivät hinnastonsa mukaisen maksun arvo-osuustilin ylläpitämisestä ja osakkeiden säilyttämisestä.

Myyntiosakkeet myydään monenkeskisessä kaupankäyntijärjestelmässä samassa yhteydessä, kun kaupankäynti Osakkeilla alkaa First North -markkinapaikalla, eikä näistä kaupoista makseta varainsiirtoveroa. Myyjät maksavat Osakemyynnin yhteydessä tapahtuvista Osakkeiden siirroista mahdollisesti perittävän varainsiirtoveron.

Kaupankäynti Osakkeilla

Yhtiö jättää listalleottohakemuksen NASDAQ OMX Helsinki Oy:lle (”**Helsingin Pörssi**”) Osakkeiden listaamiseksi Helsingin Pörssin ylläpitämälle monenkeskiselle First North Finland-markkinapaikalle (”**First North**”). Kaupankäynnin odotetaan alkavan First Northissa arviolta 16.3.2015. Osakkeiden kaupankäyntitunnus on DETEC ja ISIN-koodi FI4000115464. First North Nordic Rulebook -sääntöjen mukaisena Hyväksyttynä Neuvonantajana toimii Nordea.

First North -kaupankäynnin alkaessa arviolta 16.3.2015, Listautumisannissa liikkeeseenlaskettuja tai myytyjä Tarjottuja Osakkeita ei välttämättä ole kaikilta osin vielä siirretty sijoittajien arvo-osuustileille. Kun välittäjä vastaanottaa toimeksiannon myydä Osakkeita First North -listalla, välittäjän tulee riittävällä huolellisuudella varmistua siitä, että sijoittajalle on allokoitu kulloinkin kysymyksessä oleva määrä Osakkeita.

Oikeus peruuttaa Listautumisanti

Yhtiön hallituksella on oikeus peruuttaa Listautumisanti koska tahansa ennen Listautumisannin toteuttamista muun muassa markkinatilanteen tai Yhtiön taloudellisen aseman tai Yhtiön liiketoiminnan olennaisen muutoksen johdosta. Mikäli hallitus päättää peruuttaa Listautumisannin, maksettu merkintähinta palautetaan merkitsijöille arviolta kolmen (3) pankkipäivän kuluttua hallituksen päätöksestä. Mikäli merkitsijän pankkitili on eri rahalaitoksessa kuin merkintäpaikka, palautettavat varat maksetaan suomalaiselle pankkitilille rahalaitosten välisen maksuliikenteen aikataulun mukaisesti arviolta viimeistään kaksi (2) pankkipäivää myöhemmin. Palautettaville varoille ei makseta korkoa.

Muut seikat

Osakeantiin liittyvistä muista seikoista ja käytännön toimenpiteistä päättää Yhtiön hallitus.

Osakemyyntiin liittyvistä muista seikoista ja käytännön toimenpiteistä päättävät Myyjät.

Saatavilla olevat asiakirjat

Yhtiön viimeisin tilinpäätös, toimintakertomus ja tilintarkastuskertomus sekä muut Osakeyhtiölain 5 luvun 21 §:n mukaiset asiakirjat ovat merkintäajan saatavilla Yhtiön toimipisteissä Ahventie 4 B, 02170 Espoo ja Elektroniikkatie 10, 90590 Oulu.

Sovellettava laki

Listautumisantiin sovelletaan Suomen lakia. Listautumisannista mahdollisesti aiheutuvat erimielisyydet ratkaistaan toimivaltaisessa tuomioistuimessa Suomessa.

Instituutioantia koskevat erityiset ehdot

Instituutioannissa tarjotaan alustavasti enintään 6 208 035 Osaketta institutionaalisille sijoittajille Suomessa ja kansainvälisesti tässä määritellyin ehdoin. Tarjottavien Osakkeiden määrä voi olla enemmän tai vähemmän kuin tässä esitetty määrä. Yhtiö ja Myyjät voivat kysynnästä riippuen siirtää Tarjottavia Osakkeita alustavasta osakemäärästä poiketen Instituutio- ja Yleisöannin välillä rajoituksetta. Yleisöannissa tarjottavien Osakkeiden vähimmäismäärä on kuitenkin 551 825 Osaketta tai, jos Yleisöannissa annettujen Sitoumusten kattama osakemäärä on tätä vähemmän, Yleisöannissa annettujen Sitoumusten kattama Osakkeiden kokonaismäärä.

Osakkeita tarjotaan Instituutioannissa Yhdysvaltojen ulkopuolella institutionaalisille sijoittajille Yhdysvaltain arvopaperilain nojalla annetun Regulation S -säännöstön mukaisesti. Osakkeita ei ole rekisteröity eikä niitä tulla rekisteröimään Yhdysvaltain vuoden 1933 arvopaperilain mukaisesti, eikä niitä saa tarjota tai myydä Yhdysvalloissa. Lisätietoja Osakkeiden tarjoamista koskevista rajoituksista on kohdassa "*Tärkeitä tietoja Esitteestä*".

Pääjärjestäjällä on oikeus hylätä Merkintätarjous osittain tai kokonaan, ellei sitä ole tehty näiden ehtojen mukaisesti.

Osallistumisoikeus

Instituutioantiin voivat osallistua sijoittajat, joiden Merkintätarjous käsittää vähintään 20 000 Osaketta.

Merkintäpaikat

Institutionaalisten sijoittajien Merkintätarjouksia ottaa vastaan Listautumisannin Pääjärjestäjä.

Tarjottavien Osakkeiden maksu

Institutionaalisten sijoittajien tulee maksaa hyväksytyn Merkintätarjouksen mukaiset Osakkeet Pääjärjestäjän antamien ohjeiden mukaisesti, arviolta 18.3.2015. Pääjärjestäjällä on arvopaperinvälittäjän huolellisuusvelvollisuuden mukainen oikeus tarvittaessa vaatia Merkintätarjouksen saadessaan tai ennen Merkintätarjouksen hyväksymistä tarjouksen antajalta selvitystä tämän kyvystä maksaa tarjousta vastaavat Osakkeet tai vaatia tarjousta vastaavaa määrää suoritettavaksi etukäteen. Maksettava määrä on tällöin Alustavan Hintavälin 6,40 euron enimmäishinta kerrottuna Merkintätarjouksen mukaisella osakemäärällä. Mikäli Alustavaa Hintaväliä korotetaan, sovelletaan tämän jälkeen annettuihin tarjouksiin uuden hintavälin mukaista osakekohtaista enimmäishintaa. Mahdolliset maksujen palautukset tapahtuvat arviolta neljäntenä (4.) pankkipäivänä Hinnoittelun jälkeen, arviolta 19.3.2015. Palautettaville varoille ei makseta korkoa.

Merkintätarjousten hyväksyminen

Yhtiö ja Myyjät päättävät tehtyjen Merkintätarjousten hyväksymisestä Hinnoittelun jälkeen. Instituutioannissa hyväksytyistä Merkintätarjouksista toimitetaan vahvistusilmoitus niin pian kuin käytännössä on mahdollista Tarjottavien Osakkeiden jakamisen jälkeen. Yhtiö ja Myyjät päättävät menettelystä mahdollisessa ylikysyntätilanteessa. Merkintätarjoukset voidaan hyväksyä kokonaan tai osittain tai ne voidaan hylätä.

Yleisöantia koskevat erityiset ehdot

Yleisöannissa tarjotaan alustavasti 689 782 Osaketta Yhtiön henkilöstölle, yksityishenkilöille ja yhteisöille Suomessa tässä määritellyin ehdoin. Yhtiö ja Myyjät voivat kysynnästä riippuen siirtää tarjottavia Osakkeita alustavasta osakemäärästä poiketen Instituutio- ja Yleisöannin välillä rajoituksetta. Yleisöannissa tarjottavien Osakkeiden vähimmäismäärä on kuitenkin 551 825 Osaketta tai, jos Yleisöannissa annettujen Sitoumusten kattama osakemäärä on tätä vähemmän, Yleisöannissa annettujen Sitoumusten kattama Osakkeiden kokonaismäärä.

Merkintäpaikalla on oikeus hylätä Sitoumus kokonaan tai osittain, jos se ei ole näiden ehtojen mukainen tai se on muuten puutteellinen.

Osallistumisoikeus sekä Sitoumusten vähimmäis- ja enimmäismäärä

Yleisöantiin voivat osallistua sijoittajat, joiden kotipaikka on Suomessa ja jotka antavat Sitoumuksensa Suomessa. Henkilöstöantiin voivat osallistua Yhtiön hallituksen jäsenet tai henkilöt, jotka ovat Yhtiöön nähden suorassa työsuhteessa tai valinnasta Yhtiön hallitukseen on päätetty merkintäajan alkaessa 3.3.2015. Listautumisannissa Myyjinä toimivat henkilöt eivät kuitenkaan voi osallistua Henkilöstöantiin, vaikka he muutoin täyttäisivät Henkilöstöantiin osallistumisen edellytykset. Henkilöstöannin osallistumisoikeus on henkilökohtainen eikä sitä voi siirtää. Lisätietoja Osakkeiden tarjoamista koskevista rajoituksista on kohdassa *"Tärkeitä tietoja Esitteestä"*. Yleisöannin Sitoumuksen tulee koskea vähintään 100 ja enintään 19 999 Osaketta. Saman sijoittajan yhdessä tai useammassa merkintäpaikassa antamat Sitoumukset yhdistetään yhdeksi Sitoumukseksi, johon sovelletaan edellä mainittua enimmäismäärää. Saman merkitsijän Yleisöannissa ja Henkilöstöannissa antamia merkintöjä ei yhdistetä.

Henkilöstöannin allokaatioetuoikeus sekä lock-up

Henkilöstöantiin osallistuvat henkilöt voidaan asettaa etusijalle allokoitaessa Tarjottavia Osakkeita Osakeannissa. Yhtiön tarkoituksena on hyväksyä Henkilöstöantiin osallistuvien henkilöiden Sitoumukset täysimääräisinä 4 250 Tarjottavaan Osakkeeseen saakka. Näin allokoitavien Tarjottavien Osakkeiden osuus Osakeannissa alustavasti Tarjottavien Osakkeiden määrästä on enintään noin 4 prosenttia olettaen, että kaikki merkintään oikeutetut henkilöt merkitsevät täysimääräisesti Tarjottavia Osakkeita allokaatioetuoikeutensa mukaisesti.

Henkilöstöantiin osallistuvat tulevat sitoutumaan siihen, että he eivät ilman Pääjärjestäjän etukäteen antamaa kirjallista suostumusta tarjoa, panttaa, myy, sitoudu myymään, aseta optioita tai oikeutta ostaa, osta optiota tai oikeutta myydä, anna optio-oikeutta tai warranttia ostaa tai muutoin siirrä tai luovuta, suoraan tai välillisesti, Osakkeita tai muita Osakkeiksi vaihdettavia, muunnettavia tai merkittävissä olevia arvopapereita, tai tee vaihto- tai muuta sopimusta, jolla Osakkeiden omistukseen liittyvät taloudelliset vaikutukset siirtyvät kokonaan tai osittain riippumatta siitä, toteutetaanko tällaiset toimenpiteet Osakkeiden tai muiden arvopapereiden toimituksella, käteisellä tai muutoin. Sitoumus on voimassa 180 päivää ja Henkilöstöannissa Osakkeita merkinneillä Yhtiön johtoryhmän jäsenillä 360 päivää Osakkeiden kaupankäynnin alkamisesta First Northissa.

Merkintäpaikat ja Sitoumuksen antaminen

Yleisöannin merkintäpaikkoina toimivat Nordean asiakkaille:

- Nordea Pankki Suomi Oyj:n konttorit (pois lukien kassapalvelukonttorit) Suomessa aukioloaikojensa puitteissa,
- Nordea Private Banking -yksiköt Suomessa (vain Nordea Private Banking -asiakkaille),
- Nordea Asiakaspalvelu puhelimitse Nordean pankkitunnuksilla ma-pe klo 8.00 – 20.00 (Suomen aikaa) numerossa 0200 3000 (suomenkielinen palvelu, pvm/mpm[4]), numerossa 0200 5000 (ruotsinkielinen palvelu, pvm/mpm[4]) tai ma-pe klo 10.00 – 16.30 (Suomen aikaa) numerossa 0200 70 000 (englanninkielinen palvelu, pvm/mpm[4]), ja
- Nordean verkkopankki, pankkitunnuksilla, osoitteessa www.nordea.fi.

Yleisöannin merkintäpaikkoina toimivat muille kuin Nordean asiakkaille:

- Internet E-merkintä ilman pankkitunnuksia osoitteessa www.nordea.fi, ja
- Nordea Pankki Suomi Oyj:n konttorit (pois lukien kassapalvelukonttorit) Suomessa palveluaikojensa puitteissa. Tiedon merkintäpalveluja tarjoavista konttoreista saa Nordean Asiakaspalvelusta puhelimitse numerosta 0200 3000 (suomenkielinen palvelu, pvm/mpm[4]),

[4] Paikallisverkkomaksu/matkapuhelinmaksu

numerosta 0200 5000 (ruotsinkielinen palvelu, pvm/mpm[4]) tai ma-pe klo 10.00 – 16.30 (Suomen aikaa) numerosta 0200 70 000 (englanninkielinen palvelu, pvm/mpm[4]).

Sitoumuksen tekeminen puhelimitse tai Nordean verkkopankin kautta edellyttää voimassaolevaa verkkopankkisopimusta Nordean kanssa. Yhteisöt eivät voi antaa Sitoumuksia puhelimitse Nordea Asiakaspalveluun, Nordean verkkopankissa tai E-merkintänä. Nordea Asiakaspalvelun puhelut nauhoitetaan.

Yksittäinen sijoittaja voi tehdä merkintöjä E-merkinnän kautta Yleisöannissa 15 000 euroon asti. Jos merkintä on yli 15 000 euroa, Sitoumuksen voi antaa Nordean konttorissa.

Henkilöstöannin merkintäpaikkoina toimivat ainoastaan Nordea Pankki Suomi Oyj:n Espoon Tapiolan (Länsituulentie 10, 5. Krs, 02100 Espoo) ja Oulun (Kirkkokatu 6, 90100 Oulu) konttorit Suomessa palveluaikojensa puitteissa.

Sitoumus katsotaan annetuksi, kun sijoittaja on jättänyt merkintäpaikkaan allekirjoitetun sitoumuslomakkeen merkintäpaikan ohjeiden mukaisesti tai vahvistanut Sitoumuksensa pankkitunnuksillaan ja maksanut kyseisen Sitoumuksen mukaisen merkinnän. Sitoumusta tehtäessä on otettava huomioon mahdolliset merkintäpaikan antamat tarkemmat ohjeet. Yleisöannissa annettu Sitoumus on sitova eikä sitä voi muuttaa, ja sen peruuttaminen on mahdollista vain edellä kohdassa ” – *Merkintäsitoumuksen peruuttaminen*” mainituissa tilanteissa ja yksilöidyllä tavalla.

Sitoumus E-merkintöjen osalta katsotaan annetuksi, kun sijoittaja on tehnyt Sitoumuksen E-merkinnän ehtojen mukaisesti.

Tarjottavien Osakkeiden maksu

Osakkeista maksetaan Sitoumusta annettaessa Alustavan Hintavälin enimmäishinta, 6,40 euroa Osakkeelta kerrottuna Sitoumuksen mukaisella Tarjottavien Osakkeiden määrällä. Henkilöstöannissa Tarjottavista Osakkeista maksettava hinta on 10 prosenttia Alustavan Hintavälin enimmäishintaa alhaisempi, 5,76 euroa Osakkeelta kerrottuna Sitoumuksen mukaisella Tarjottavien Osakkeiden määrällä. Mikäli Alustavaa Hintaväliä on muutettu, maksetaan tämän jälkeen Sitoumusta annettaessa uuden hintavälin mukainen osakekohtainen enimmäishinta. Nordean konttorissa tehdyn Sitoumuksen osalta maksu veloitetaan suoraan sijoittajan Nordeassa olevalta pankkitililtä tai se voidaan maksaa käteisellä. Nordean verkkopankin kautta tehtyä Sitoumusta vastaava maksu veloitetaan suoraan sijoittajan Nordeassa olevalta pankkitililtä, kun sijoittaja vahvistaa Sitoumuksen pankkitunnuksillaan. E-merkintänä tehdyn Sitoumuksen osalta sijoittajan tulee maksaa maksu E-merkintäehtojen mukaisesti välittömästi Sitoumuksen tehtyään.

Sitoumuksen hyväksyminen ja Tarjottavien Osakkeiden allokaatio

Yhtiö ja Myyjät päättävät Tarjottavien Osakkeiden allokaatiosta sijoittajille Hinnoittelun jälkeen. Yhtiö ja Myyjät päättävät menettelystä mahdollisessa ylikysyntätilanteessa. Sitoumukset voidaan hyväksyä kokonaan tai osittain tai ne voidaan hylätä. Yhtiö ja Myyjät pyrkivät hyväksymään Sitoumukset kokonaan 400 Tarjottavaan Osakkeeseen saakka ja jakamalla tämän määrän ylittävältä osalta Tarjottavia Osakkeita Sitoumusten täyttämättä olevien määrien keskinäisessä suhteessa. Lopulliset allokaatioperiaatteet ilmoitetaan yhtiötiedotteella välittömästi Hinnoittelun jälkeen ja ne ovat saatavilla viimeistään Hinnoittelua seuraavana pankkipäivänä, arviolta 16.3.2015, merkintäpaikoissa ja Internetissä osoitteessa www.deetee.com/listautumisanti. Kaikille Yleisöantiin osallistuneille sijoittajille lähetetään vahvistuskirje Sitoumusten hyväksymisestä ja Tarjottavien Osakkeiden allokaatiosta, arviolta 16.3.2015.

Maksetun määrän palauttaminen

Mikäli Sitoumus hylätään tai hyväksytään vain osittain ja/tai mikäli lopullinen merkintähinta on alempi kuin Sitoumuksen tekemisen yhteydessä maksettu hinta, maksettu määrä tai sen osa palautetaan Sitoumuksen antajalle hänen Sitoumuksessaan ilmoittamalle suomalaiselle pankkitilille arviolta neljäntenä (4.) pankkipäivänä Hinnoittelun jälkeen, arviolta 19.3.2015. Mikäli sijoittajan pankkitili on eri rahalaitoksessa kuin merkintäpaikka, palautettavat varat maksetaan suomalaiselle pankkitilille rahalaitosten välisen maksuliikenteen aikataulun mukaisesti arviolta viimeistään kaksi (2) pankkipäivää myöhemmin. Mikäli saman sijoittajan antamia Sitoumuksia on yhdistelty, mahdollinen palautus maksetaan vain yhdelle pankkitilille. Palautettaville varoille ei makseta korkoa. Katso myös “ – *Merkintäsitoumuksen peruuttaminen – Menettely Alustavaa Hintaväliä muutettaessa*”.

MARKKINA- JA TOIMIALAKATSAUS

Seuraavassa esitetään ulkopuolisista lähteistä saatuihin tietoihin ja Yhtiön johdon arvioihin perustuvia markkina- ja toimialatietoja. Mikäli kyseiset tiedot ovat peräisin ulkopuolisesta lähteestä, kyseinen lähde on yksilöity. Seuraavassa esitetään myös arvioita Yhtiön markkina-asemasta, joita ei saa julkisista lähteistä. Nämä arviot perustuvat Yhtiön saatavilla oleviin ei-julkisiin lähteisiin ja johdon tietämykseen kyseessä olevista toimialoista ja markkinoista. Lisätietoja markkina- ja toimialatietojen lähteistä, katso "Eräitä seikkoja - Ulkopuolisista lähteistä peräisin olevat tiedot".

Johdanto

Detection Technology kehittää, valmistaa, markkinoi ja myy röntgenkuvantamisjärjestelmien komponentteja ja järjestelmiä. Yhtiön tuotteisiin kuuluu röntgenkuvantamiskomponentteja ja -järjestelmiä, kuten lääketieteen, turvallisuusalan ja teollisuuden röntgenkuvantamissovellusten valodiodeja, valodiodisarjoja, sovelluskohtaisia mikropiirejä (Application Specific Integrated Circuit, ASIC), ilmaisimia ja ilmaisinjärjestelmiä, jotka ovat Yhtiön johdon näkemyksen mukaan suorituskykyisiä ja matalan vuotovirran omaavia sekä luotettavia ja kustannustehokkaita.

Röntgenkuvantaminen

Röntgensäteily on hyvin lyhytaaltoisen ja korkeataajuisen sähkömagneettisen säteilyn laji. Röntgensäteilyn elektronihiukkasten spektri on näkyvien aallonpituuksien ulkopuolella. Materiaalin (mukaan lukien biologisen kudoksen) läpäissyt röntgensäteily voidaan tallentaa filmien ja ilmaisimien avulla, joten se on käytännöllinen diagnostinen työkalu kohteiden sisällön tutkimiseen.

Röntgenkuvaus läpäisee valikoivasti useimmat materiaalit sähkömagneettisten ominaisuuksiensa vuoksi, minkä takia se on erittäin käyttökelpoinen kuvantamistapa lääketieteellisten ja turvallisuuteen liittyvien sekä teollisuuden röntgenkuvantamissovelluksissa. Röntgenkuvantamista on myös vaikea korvata muilla menetelmillä, koska röntgensäteiden vahvuutta voidaan hallita kuvannettavien kohteiden ominaisuuksien mukaisesti, mikä mahdollistaa röntgenkuvantamisen käytön lukuisissa käyttökohteissa. Homeland Security Research Corporation -tutkimuslaitoksen (HSRC)[5] mukaan röntgenilmaisinteknologian kustannustehokkaalle suorituskyvylle ei ole näkyvissä kilpailevaa menetelmää.

Röntgenkuvantamislaitteet ja -komponentit

Röntgenkuvantamislaitteet koostuvat useista komponenteista, joista röntgenkuvan laadun kannalta tärkein on ilmaisin. Röntgensäteily tuotetaan röntgengeneraattorilla samalla, kun taas ilmaisimet mittaavat röntgensäteilyn ominaisuuksia ja lähettävät ne tietokoneelle käsiteltäväksi.

Yhtiö tuottaa ilmaisinkomponentteja ja -järjestelmiä röntgenkuvantamislaitteisiin. Yhtiön johdon arvion mukaan ilmaisimen arvo on noin 10–25 prosenttia kuvantamislaitteen kokonaiskustannuksista riippuen sovellusalueesta.

Digitaalisia röntgenkuvailmaisimia on markkinoilla viittä eri päätyyppiä. Jokaisella tyypillä on omat ominaisuutensa ja ne sopivat tietynlaisiin röntgenkuvantamissovelluksiin.

- Tuikeainevalodiodi-ilmaisimet ovat laajimmin käytetty ilmaisinryhmä; ilmaisimilla on nopea luenta, erittäin korkea lineaarisuus[6], erittäin laaja dynaaminen vaihteluväli ja samalla kohtuullisen edullinen hinta ja kompakti koko. Suurin osa Yhtiön tuotteista edustaa tätä tyyppiä.
- Litteitä tauluilmaisimia käytetään pääasiassa digitaalisessa radiografiassa sekä lääketieteellisessä että teollisessa kuvantamisessa ja joissain hammaskuvantamisen sovelluksissa, joissa tarvitaan suurta kokoa ja korkearesoluutioista kuvantamista. Kyseisissä sovelluksissa kohtuullisen suuri melu ja hidas nopeus ovat siedettävissä.
- Tuikeaineilmaisimia, jotka perustuvat CMOS mikropiiritekniikkaan, käytetään lähinnä hammaskuvantamisessa ja joissain teollisuuden ainetta rikkomattoman koestuksen sovellutuksissa. Niillä on korkein resoluutio kaikista ilmaisintyypeistä, mutta ilmaisimen koko ja hinta rajoittavat niiden käyttöä. Ilmaisimien lineaarisuus ja dynaaminen vaihteluväli eivät myöskään ole niin hyviä kuin tuikeainevalodiodi-ilmaisimella.
- Piipohjaiset valovahvistinilmaisimet (SiPM) ovat vähitellen korvaamassa valovahvistinputket (PMT) ja niitä käytetään vähäisen säteilyannoksen sovelluksissa, kuten positroniemissiotomografiassa (PET) ja takaisin siroavaa säteilyä hyödyntävissä turvatarkastuslaitteissa. Aiemmin PMT

[5] *Homeland Security Research, "X-Ray Security Screening: Technologies, Industry and Global Market 2014-2020"*

[6] *Erittäin korkean lineaarisuuden omaavissa ilmaisimissa niiden ilmaisuherkkyys havaintoskaalan suhteen on lähellä vakiota, toisin sanoen relaatio mitattavan suureen ja ulostulokanavan välillä käyttäytyy lineaarisesti mahdollistaen tarkan ja luotettavan mittaustuloksen.*

oli laajalti käytetty myös muissa sovelluksissa, mutta niiden suuren koon, helposti särkyvien lasiputkien ja korkean hinnan vuoksi ne teknologian kehittyessä korvautuvat vähitellen SiPMIla.

- Suorakonversioilmaisimia, kuten kadmium telluriidi (CdTe) -ilmaisimet sekä kadmium sinkki telluriidi (CZT) -ilmaisimet, käytetään korkeiden valmistuskustannusten ja raaka-aineiden rajoitetun saatavuuden vuoksi ainoastaan joidenkin erityisalojen premium-sovelluksissa, kuten luuntiheysmittauksissa, vaikka ne ovat olleet markkinoilla yli kymmenen vuotta. Muihin ilmaisintyyppeihin verrattuna niillä voidaan kuvantaa usealla energialla, esimerkiksi värikuvia mustavalkokuvien sijaan.

Röntgenkuvantamisen markkinat ja käyttö

Röntgenkuvantamista voi hyödyntää useilla toimialoilla. Yhtiön tuotteita käytetään pääasiassa seuraavilla toimialoilla:

- Terveydenhuolto
- Julkinen turvallisuus
- Elintarvike- ja lääketeollisuus
- Metsäteollisuus
- Autoteollisuus
- Uusiutuva energia
- Öljy ja kaasu
- Kaivos ja maatalous
- Kierrätys ja jätteenlajittelu
- Puolustus ja ilmailu
- Teollinen prosessinhallinta

Suurten röntgenkuvantamislaitteiden valmistajat ostavat komponentteja, kuten ilmaisimia, ja sisällyttävät ne laitteisiinsa.

Röntgenkuvantamislaitteita ovat muun muassa:

- Tietokonetomografia (CT)
- Mammografia
- Luuntiheysmittaus
- Digitaalinen radiografia
- Hampaiden röntgenkuvantaminen
- Matkatavaroiden läpivalaisu
- Henkilöiden läpivalaisu
- Rahdin ja ajoneuvojen tutkinta

Toimialan ja markkinoiden keskeisimmät trendit

1. *Kehittyvät markkinat*

Kun kehittyvät markkinat vaurastuvat, myös terveydenhuoltoon ja turvallisuuteen tehtävät investoinnit kasvavat. Terveydenhuollon kustannukset ovat yleensä kehittyneet vastaavassa suhteessa teollisuusmaiden bruttokansantuotteen kanssa ja kehittyvien maiden odotetaan noudattavan vastaavaa trendiä. Kehittyvät markkinat, kuten Kiina ja Intia, ovat muodostuneet tärkeiksi turvallisuusalan markkina-alueiksi, koska niiden merkitys maailmankaupassa sekä globaalissa ilma- ja rahtiliikenteessä on kasvanut ja kasvu on nostanut turvallisuusalan kuvantamislaitteiden kysyntää.

2. *Kuvantamisteknologian yleistyminen*

Röntgenkuvantamislaitteiden ja teknologian yleistyminen vaikuttaa olennaisesti kasvuodotuksiin. Volyymien kasvaessa laitteiden yksikkökustannus laskee, mikä tekee röntgenkuvantamislaitteista tehokkaan työkalun yhä useampien kohteiden kuvantamiseen. Kustannusten lasku mahdollistaa myös sen, että laitteita voidaan käyttää yhä useampaan eri käyttötarkoitukseen teollisuuden alalla ja niiden käyttö lisääntyy yleisesti lääketieteen ja turvallisuuden aloilla. Turvallisuusalalla kasvua vauhdittaa myös läpivalaisulaitteiden kysynnän kasvu, ja esimerkiksi HSRC:n mukaan läpivalaisulaitteiden kysyntä tulee kasvamaan julkisten paikkojen, kuten huvipuistojen, urheilustadionien ja kauppakeskusten, riskienhallintatilanteissa.

3. *Sääntely*

Terrorismiin liittyvien uhkien ja selkkausten lisääntymisen myötä valtiot ovat alkaneet säännellä riskienhallintaa julkisilla paikoilla, kuten lentokentillä, satamissa ja raja-alueilla, mikä on johtanut siihen että muun muassa EU ja Yhdysvallat sääntelevät matkatavaroiden valvontaa lentokentillä.

Teollisuuden markkinat eivät vielä ole niin tarkkaan säänneltyjä kuin turvallisuusmarkkinat, vaikka sielläkin voidaan havaita trendiä sääntelyn lisääntymisestä. Jotkin valtiot, kuten Etelä-Korea ja Japani, sääntelevät elintarvikkeiden läpivalaisua, mutta muuten markkinoiden sääntely on yhä hyvin pitkälti itsesääntelyä. Muun muassa suuret supermarkettiketjut toimivat hyvänä esimerkkinä itsesääntelystä, koska ne voivat vaatia toimittajiltaan röntgenkuvantamista maineriskien vuoksi.

4. *Vähäisemmät säteilyannokset*

Röntgenkuvantamisteknologiassa käytetään säteilyä, mutta nykyinen trendi on pitää säteilyannos niin vähäisenä kuin mahdollista ilman, että kuvanlaatu heikentyy. Varsinkin lääketieteen markkinoilla potilaan säteilyannos pyritään pitämään mahdollisemman vähäisenä, mikä myös puhuu vähemmän energian – ja

sen myötä kustannusten – käytön puolesta: pienemmällä säteilyannoksella kuvantamiseen tarvitaan vähemmän energiaa, minkä johdosta myös kokonaiskustannukset ovat pienemmät. Kehittyneet ja automatisoidut röntgenkuvantamislaitteet pystyvät prosessoimaan alhaisemmalla säteilyannoksella otettuja kuvia.

Frost & Sullivanin[7] mukaan vähäisen säteilyannoksen teknologioista, joiden avulla vähennetään ja pyritään hallitsemaan ionisoivan lääketieteellisen säteilyn määrää, on tullut merkittävä trendi Yhdysvalloissa ja laitetoimittajat näkevät niissä huomattavaa kasvupotentiaalia.

5. *Röntgenkuvantamisen digitalisointi kehittyvillä markkinoilla*

Röntgenkuvantamisen markkinat ovat kehittyvillä markkinoilla siirtymässä perinteisestä analogisesta röntgenkuvantamisesta kohti kehittyneempiä digitaalisia laitteita. Digitaalinen röntgenkuvantaminen on tehokkaampaa, koska digitaalisella röntgenlaitteella voi ottaa tarkempia ja terävämpiä kuvia, enemmän kuvia tunnissa ja kuvakohtainen hinta on matalampi (matalampi tuotantohinta). Digitaaliset kuvat ovat myös heti käytettävissä ja niitä voi muokata röntgenkuvauksessa sekä kuvan laatua parantaa, lähettää verkon kautta muille työasemille ja arkistoida sähköisiin arkistoihin. Digitaalisessa röntgenkuvauksessa radiografiassa tarvitaan lisäksi vähemmän säteilyä kuin perinteisessä analogisessa radiografiassa, ja kuvien kehittämiseen ei tarvita kemikaaleja.

Turvallisuusalalla kuvantamislaitteiden valmistajat ovat siirtyneet digitalisointiin nopeasti, kun taas lääketieteellisten ja teollisten laitteiden valmistajat ovat vielä siirtymävaiheessa. Varsinkin teollisuudessa paremman kuvanlaadun sekä kuvien nopeamman prosessoinnin ja tuotannon odotetaan lisäävän röntgenkuvantamisen käyttöönottoa sovelluksissa.

Lääketiede

Yleiskatsaus

Lääketieteellisiä röntgenkuvantamislaitteita käytetään ympäri maailmaa terveydentilan ja vammojen diagnosoimiseen, tarkkailuun ja hoitoon. Röntgenkuvantaminen on erityisen hyödyllistä lääketieteessä, koska sillä voidaan nähdä ihmisten sisään heihin koskematta. Lääketieteellisten kuvantamislaitteiden päätyypit ovat tietokonetomografia (CT), magneettikuvaus (MRI), ultraäänikuvaus, mammografia ja yleinen röntgenkuvaus. Suurinta osaa Yhtiön tuotteista käytetään tietokonetomografiasovelluksissa.

Lääketieteellisten röntgenkuvantamislaitteiden suurimmat markkinat ovat tällä hetkellä Yhdysvallat, Eurooppa, Kiina ja Japani, joissa on myös suurin osa asiakkaista.

Valtioiden budjetit, terveydenhuollon politiikan muutokset ja terveydenhuollon uudistukset vaikuttavat lääketieteellisten laitteiden markkinoihin. Markkinoille tulon esteet ovat suuria, koska lääketieteelliset markkinat ovat erittäin säänneltyjä ja laitteiden valmistus vaatii korkean teknologian osaamista. Lisäksi laitevalmistajien täytyy hyväksyttää laitteet esimerkiksi FDA:lla Yhdysvalloissa, jolloin laitevalmistajat haluavat pitää kaikille komponenteille kaksi toimittajaa, jotta tuotanto pystytään turvaamaan kaikissa tilanteissa. CT-laitteiden tavanomainen käyttöikä on 7–8 vuotta.

Kuva: Tietokonetomografialaite

Lähde: encyclopedia.com

[7] Frost & Sullivan, Global Medical Imaging Equipment Market Forecast 2012-2017E, June 2013

Lääketieteellisen kuvantamisen markkinat ovat konsolidoituneet. Frost & Sullivanin mukaan vuonna 2012 noin 78 prosenttia lääketieteellisten kuvantamislaitteiden kokonaismarkkinoista oli kolmen suurimman laitevalmistajan eli General Electricin, Siemensin ja Philipsin hallussa. Yhtiön johdon arvion mukaan kilpailuympäristö kiristyy, kun uusia laitevalmistajia tulee markkinoille pääosin kehittyvistä maista.

Yhtiö toimittaa komponentteja ja järjestelmiä laitevalmistajille ja kilpailee toimituksista sekä pienempien että suurempien toimijoiden kanssa. Yhtiön johdon käsityksen mukaan Yhtiö on ainoita toimijoita, jotka tarjoavat kohdennetusti ilmaisinkomponentteja ja -järjestelmiä ainoastaan röntgenteknologiaa varten. Yhtiön kilpailijoihin kuuluvat aakkosjärjestyksessä Analog Devices, Austria Microelectronics Systems, Hamamatsu Photonic, First Sensor, Osi Optoelectronics ja Texas Instruments.

Toimialan ja markkinoiden keskeisimmät trendit

1. *Väestön ikääntyminen*

Terveydenhuollon palveluiden kysyntä kasvaa väestön ikääntyessä. Väestön ikääntyminen on kasvava huolenaihe sekä teollisuus- että kehittyvissä maissa. Ikääntymisen seurauksena yhä suurempi osa ihmisistä tulee kärsimään kroonisista ja kalliista hoitoa vaativista sairauksista ja vammoista, mikä osaltaan tukee terveydenhuollon investointeja.

2. *Terveydenhuollon tarve*

Kehittyvät taloudet, kuten Kiina, Brasilia, Intia ja Turkki, sijoittavat taloudellisen kasvunsa yhteydessä terveyden- ja sairaanhoidon infrastruktuuriin. Lääketieteellisten kuvantamislaitteiden kysynnän kasvua kiihdyttää lisäksi CT-laitteiden käyttöönotto varsinkin kehittyvissä maissa. CT-kuvantamisen käyttö lisääntyy, koska CT-kuvantaminen on melko edullista ja kuvauksen keston ollessa lyhyt se sopii hyvin suurille potilasmäärille. Teollisuusmaissa kysyntää ohjaavat tarve saada parempaa ja kustannustehokkaampaa terveydenhuoltoa sekä laitteiden jatkuva uusimistarve.

Markkinakatsaus

Frost & Sullivan arvioi, että lääketieteellisten kuvantamislaitteiden kansainvälisten markkinoiden arvo vuonna 2012 oli 24,1 miljardia Yhdysvaltain dollaria, josta 64 prosenttia tuli kehittyneiden markkinoiden myynnistä ja 36 prosenttia kehittyvien markkinoiden maiden myynnistä. Sovellustyyppien osalta Frost & Sullivan arvioi, että ultraäänilaitteiden markkinaosuus (25 prosenttia) on suurin kuvantamislaitteiden markkinoista. Yleisten röntgen- ja CT-laitteiden osuus oli 16 prosenttia vuonna 2012.

CT-laitteiden markkinat ovat Yhtiön kannalta tärkeimmät. Frost & Sullivan arvioi, että CT-laitteiden markkinoiden arvo oli 3,8 miljardia Yhdysvaltain dollaria vuonna 2012 ja markkinat kasvoivat vuosina 2012–2017 keskimäärin 5,7 prosenttia (CAGR). CT-laitteiden markkinoiden uskotaan kasvavan keskimääräistä nopeammin verrattuna muihin kuvantamislaitetyyppeihin, koska kyseisten laitteiden käyttöönotto on vielä aikaisessa vaiheessa kehittyvillä markkinoilla. Frost & Sullivan arvioi, että Kiina, Latinalainen Amerikka, Venäjä ja Intia vauhdittavat markkinakasvua sekä alueittain että sovellustyypin mukaan tarkasteltuna. CT-laitemyynti vauhdittaa lisäksi kasvua kehittyvillä markkinoilla ja ultraäänilaitemyynti kansainvälisillä markkinoilla.

Taulukko: Kansainvälisen lääketieteellisen kuvantamismarkkinoiden ennuste 2012-2017E

miljoonaa US-dollaria	2012	2017E
Muu Aasia	1 508	1 950
Australia	695	783
Japani	4 174	4 916
Kiina	2 916	4 155
Intia	619	1 007
Venäjä	1 227	1 813
Lähi-itä ja Afrikka	754	993
Eurooppa	4 655	5 095
Latinalainen Amerikka	1 539	2 301
Pohjois-Amerikka	5 976	6 895
Markkinat yhteensä	24 062	29 909

Lähde: Frost & Sullivan

Yhtiön johdon arvion mukaan Yhtiön lääketieteellisiin kuvantamisen sovelluksiin tarjoamien ilmaisimien ja järjestelmien markkinoiden koko oli noin 120–250 miljoonaa Yhdysvaltain dollaria vuonna 2014.

Turvallisuus

Yleiskatsaus

Läpivalaisutuotteet ja -sovellukset auttavat suojaamaan ihmisiä ja kiinteää omaisuutta, kuten lentokenttiä, rautateitä, stadioneja, julkisia paikkoja, rajatarkastusasemia sekä yksityisen sektorin paikkoja. Niiden avulla on myös mahdollista välttää rahallisia, taloudellisia, ja ihmisiin kohdistuvia vahinkoja. Läpivalaisutuotteilla ja -sovelluksilla, kuten röntgenskannereilla, räjähdysainejäämä-ilmaisimilla, sähkömagneettisilla metallinpaljastimilla ja biometrisillä teknologioilla, voidaan estää hyvän tavan vastaiset ja laittomat menettelyt.

Kuva: Matkatavaroiden läpivalaisulaite

Lähde: Wikipedia / Rapiscan

Turvallisuusalan markkinat ovat yleensä paikallisia, koska määräykset vaihtelevat maittain. Keskeisimmät markkinat ovat Yhdysvallat, Eurooppa ja Kiina. Yhtiön johdon mukaan laitteen elinikä on normaalisti 7–10 vuotta, jolloin läheisyys asiakkaaseen on menestyksen avaintekijä, sillä laitteiden myynti-ikkuna aukeaa normaalisti 3–5 vuoden välein ja laitteiden tuotekehitysaika on 1–3 vuotta.

Turvallisuuslaitteiden kilpailuympäristö perustuu ensisijaisesti laitteiden toimintakykyyn, toimivuuteen ja laatuun, järjestelmän yleiseen kustannustehokkuuteen, aikaisempiin asiakassuhteisiin, laitteiden teknisiin kykyihin, hintaan, paikalliseen markkinaläsnäoloon sekä myynti- ja palveluorganisaatioiden laajuuteen (lähde: *HSRC*).

Turvallisuusalan röntgenlaitemarkkinat ovat melko sirpaloituneet ja Detection Technologyn asiakkaita ovat alkuperäiset laitetoimittajat. Muun muassa seuraavat monikansalliset yhtiöt toimivat turvallisuusalan röntgenlaitteiden markkinoilla: Smiths Detection, Morpho Detection, L-3 Security & Detection Systems, Rapiscan Systems, American Science and Engineering, Leidos sekä Nuctech. Kyseiset yhtiöt tarjoavat turvallisuuslaitteita satamien ja raja-asemien, rahtiliikenteen sekä kriittisten infrastruktuurien käyttöön.

Yhtiön johdon mukaan turvallisuusalan röntgenlaitteiden ilmaisin- ja järjestelmämarkkina on sirpaloitunut ja kilpailtu. Koska alkuperäisten laitevalmistajien asiakkaat ovat usein valtioita, tilaukset tulee tehdä julkisen kilpailutuksen kautta, jolloin kilpailuvaltiksi nousee hinta. Yhtiön tärkeimmät kilpailijat ovat aakkosjärjestyksessä Beijing Qipan, Excelitas, First Sensor, Hamamatsu Photonics, Osi Optoelectronics, Sens Tech ja Varian Medical Systems.

Toimialan ja markkinoiden keskeisimmät trendit

1. *Turvattomuuden kasvu*

Lisääntyneet turvallisuutta koskevat huolenaiheet ja väkivallan uhka ovat johtaneet siihen, että valtiot ja organisaatiot ovat investoineet lisää turvallisuuteen. HSRC:n mukaan sekä yleinen mielipide että

poliittiset järjestöt kokevat kotimaassa ja ulkomailla tapahtuvan terrorismin kansallisen vakauden suurimmaksi uhaksi.

2. *Matkustajamäärien kasvu*

Matkustajamäärien kasvu johtuu pääasiallisesti investoinneista uusiin lentokenttiin erityisesti Lähi-idässä ja Kaakkois-Aasiassa. Jatkuvien turvallisuusuhkien ja globalisaation aikaansaaman rahtimäärien kasvun odotetaan edelleen tukevan markkinoiden kasvua. Kuljetusalalla kuvantamislaitteiden, varsinkin CT-laitteiden, kasvavaa kysyntää vauhdittaa tarve löytää entistä nopeampia ja automatisoituja, korkean tuotantonopeuden omaavia ratkaisuja.

3. *Kaupungistuminen*

Kaupungistuminen on tärkeä megatrendi turvallisuuskuvantamisen alalla ja sen odotetaan synnyttävän kysyntää myös tulevaisuudessa. Ensimmäistä kertaa historian aikana kaupunkialueilla ja maaseudulla asuu yhtä paljon ihmisiä. On arvioitu, että vuoteen 2030 mennessä 70 prosenttia maailman väestöstä asuu kaupungeissa (lähde: *YK:n väestöosasto, 2012*). Väestön keskittyminen kaupunkialueille lisää konfliktien riskiä.

4. *Automaatio*

Automaatio on nouseva trendi turvallisuusalan röntgenkuvantamisen markkinoilla, mikä johtuu ensisijaisesti kasvavista palkoista ja korkeista henkilöstökuluista. Röntgenkuvantamislaitteiden käyttöön tarvitaan työntekijöitä, jotka analysoivat röntgenkuvat. Kuvantamislaitteiden automatisointi (laitteet tunnistavat vaaralliset ja kielletyt esineet sekä uhat) vähentää henkilöstön tarvetta ja samalla pienentää henkilöriskiä ja kuvantamislaitteiden käyttökustannuksia sekä mahdollistaa niiden kauko-ohjattavuuden, mikä tehostaa myös tilojen käyttöä.

Markkinakatsaus

HSRC ennustaa, että vuosina 2013–2020 turvallisuusalan röntgenkuvantamisen markkinoiden arvo kasvaa 1 603 miljoonasta Yhdysvaltain dollarista 2 568 miljoonaan Yhdysvaltain dollariin keskimääräisen kasvuprosentin (CAGR) ollessa 7 prosenttia. Kasvun oletetaan olevan voimakkainta Aasian ja Tyynenmeren alueella, jossa ovat suurimmat turvallisuudenalan röntgenkuvantamisen markkinat (2013–2020 keskimääräisen kasvuprosentin ollessa 10 prosenttia), sekä Latinalaisessa Amerikassa (2013–2020 keskimääräisen kasvuprosentin ollessa 8 prosenttia), jossa on selvästi pienimmät markkinat tällä hetkellä. Pohjois-Amerikan ja Euroopan markkinoilla on odotettavissa maltillista kasvua. Suurin yksittäinen markkina on Yhdysvallat, jonka osuus on 25 prosenttia globaaleista markkinoista.

Taulukko: Turvallisuusalan röntgenkuvantamisen kansainväliset markkinat alueittain tarkasteltuna 2011–2020E

miljoonaa US-dollaria	**2011**	**2012**	**2013**	**2014E**	**2015E**	**2016E**	**2017E**	**2018E**	**2019E**	**2020E**
Pohjois-Amerikka	410	415	421	429	438	449	462	476	493	511
Latinalainen Amerikka	54	56	59	64	71	84	89	93	97	101
Eurooppa	334	344	357	371	386	402	420	438	457	481
Lähi-itä ja Afrikka	100	109	119	128	138	148	157	167	176	184
Aasia ja Tyynenmeren alue	539	590	648	713	787	869	961	1 064	1 180	1 291
Yhteensä	1 436	1 514	1 603	1 705	1 819	1 952	2 089	2 238	2 402	2 568

Lähde: HSRC "X-Ray Security Screening: Technologies, Industry and Global Market 2014–2020"

Yhtiön johdon arvion mukaan Yhtiön turvallisuusalan kuvantamisen sovelluksiin tarjoamien ilmaisimien ja järjestelmien markkinoiden koko oli noin 150–200 miljoonaa Yhdysvaltain dollaria vuonna 2014.

Teollisuus

Yleiskuvaus

Teollisuuden tarpeisiin suunnatun digitaalisen röntgenkuvantamisen markkinat ovat vielä melko nuoret. Röntgenkuvantamiseen tarkoitettujen laitteiden kehittyessä ja loppukäyttäjien sovellusalueiden

laajentuessa röntgenkuvantamisesta on tullut hyödyllinen työkalu teollisuuden tarpeisiin. Röntgenlaitteet pystyvät havaitsemaan tuotteiden ylimääräisiä aineita, vikoja ja eroavaisuuksia, mikä on johtanut kyseisten laitteiden laajaan käyttöön eri teollisuuden aloilla lähinnä laadunvalvontatarkoituksissa. Teollisuuden tarkoituksiin suunniteltuja röntgenkuvantamissovelluksia käytetään yleensä tuotevirheiden etsimiseen muun muassa tarkkoja mittauksia vaativilla aloilla kuten elintarvike-, elektroniikka-, auto-, ilmailu- ja avaruus-, sekä öljy- ja kaasualalla. Teollisuuden tarpeisiin suunnatussa kuvantamisessa käytetty teknologia on vastaavanlainen kuin lääketieteellisessä tai turvallisuusalan kuvantamisessa käytetty teknologia, mutta resoluutio on kuitenkin yleensä korkeampi (eli pikseleiden koko on pienempi). Kasvava ala teollisuuden röntgenkuvantamisessa on lajittelu.

Röntgenkuvantaminen on kaikista kattavin teollisissa sovelluksissa käytettävä kuvantamistekniikka, jossa ei kosketa kuvattavaan esineeseen, ja sen avulla on mahdollista saada tarkkaa tietoa tuotteen laadusta pakkaustyypistä riippumatta. Röntgenkuvantaminen lisää kuvantamislaitteiden tehokkuutta koska kuvantaminen on nopeaa ja se tarjoaa korkealuokkaista tarkkuutta ja mahdollistaa myös toistettavuuden. Röntgenlaitteilla on mahdollista läpäistä myös metallipakkaukset ja tunnistaa lukuisia muita ylimääräisiä aineita kuin metallia, mikä lisää kyseisten laitteiden käyttöä esimerkiksi elintarvike-teollisuudessa. (*Lähde*: *Global Industry Analysts*)

Alkuperäisiä teollisuuden röntgenlaitetoimittajia ovat muun muassa Eriez Magnetics Co., GE Sensing & Inspection Technologies, Thermo Fisher Scientific Inc., ja YXLON International GmbHs.

Yhtiölle kilpailuympäristö on vaativa ja Yhtiön tärkeimmät kilpailijat ovat aakkosjärjestyksessä Beijing Qipan, Excelitas, Hamamatsu Photonics, Sens-Tech ja Osi Optoelectronics.

Toimialan ja markkinoiden keskeisimmät trendit

1. *Tehokkuus ja kustannukset*

Teknologian kehitys ja sitä seuraavat uudet loppukäyttösovellusalueet kasvattavat kysyntää teollisuuden röntgenlaitteiden markkinoilla. Koska röntgenlaitteiden hinnat ovat nykyään alhaisempia, myös niiden hyödyntäminen useilla sovellusalueilla, kuten jätteidenlajittelussa ja lihan seulonnassa, on perusteltua.

Markkinakasvua kiihdyttää lisääntyvä röntgenlaitesovellusten käyttö niin tutkimus- ja tuotekehitystyössä kuin tuotantolinjatestauksessa eri tuotantosektoreilla, mukaan lukien elintarvike- ja lääketeollisuus.

2. *Laadunvalvonnan lisääntynyt tarve ja riskienhallinta*

Yritysten laatustandardit tiukentuvat jatkuvasti yritysten maineiden merkityksen kasvaessa, mikä edellyttää tuotteiden ja komponenttien läpivalaisua mahdollisten virheiden varalta. Yritykset pyrkivät yhä enemmän vähentämään ja karsimaan tuotteidensa piilovikoja.

Markkinakatsaus

Global Industry Analysts -julkaisun mukaan teollisuuden tarpeisiin suunniteltujen röntgentarkastuslaitteiden kansainvälisten markkinoiden arvo ylittää 652 miljoonaa Yhdysvaltain dollaria vuoteen 2020 mennessä.[8] Aasian ja Tyynenmeren alueen markkinat ovat suurimmat ja nopeimmin kasvavat, perässä tulevat Yhdysvallat sekä Eurooppa.

Yhtiön johdon arvion mukaan Yhtiön teollisuuden kuvantamisen sovelluksiin tarjoamien ilmaisimien ja järjestelmien markkinoiden koko on noin 50–70 miljoonaa Yhdysvaltain dollaria.

[8] *Global Industry Analysts, Inc 11/2014*

TIETOA YHTIÖSTÄ JA YHTIÖN LIIKETOIMINNASTA

Yleisiä tietoja

Yhtiön toiminimi on Detection Technology Oyj ja se käyttää englanninkielistä rinnakkaistoiminimeä Detection Technology Plc. Yhtiön kotipaikka on Espoo, sen rekisteröity osoite on Elektroniikkatie 10, 90590 Oulu ja puhelinnumero 020 766 9700. Yhtiö on Suomessa perustettu julkinen osakeyhtiö ja Yhtiöön sovelletaan Suomen lainsäädäntöä. Yhtiön Y-tunnus on 0878389-8. Yhtiön tilikausi on kalenterivuosi. Yhtiö merkittiin Kaupparekisteriin 11.12.1991. Yhtiöjärjestyksen 2 §:n mukaan Yhtiön toimialana on "piipohjaisten ilmaisimien suunnittelu, valmistus ja myynti sekä siihen liittyvät palvelut ja konsultointi."

Yhtiön liiketoiminnan kuvaus

Yleistä

Detection Technology kehittää, valmistaa, markkinoi ja myy röntgenkuvantamisjärjestelmien komponentteja ja järjestelmiä. Yhtiön tuotteisiin kuuluu röntgenkuvantamiskomponentteja ja -järjestelmiä, kuten lääketieteen, turvallisuusalan ja teollisuuden röntgenkuvantamissovellusten valodiodeja, valodiodisarjoja, sovelluskohtaisia mikropiirejä (Application Specific Integrated Circuit, ASIC), ilmaisimia ja ilmaisinjärjestelmiä, jotka ovat Yhtiön johdon näkemyksen mukaan suorituskykyisiä ja matalan vuotovirran omaavia sekä luotettavia ja kustannustehokkaita.

Yhtiön tuotteet ovat syntyneet teknologialähtöisesti pitkäaikaisen asiakasyhteistyön tuloksena ja Yhtiöllä on vankka puolijohderöntgenkuvausteknologian ja markkinoiden asiantuntemus.

Yhtiö toimittaa tuotteitaan laitteiden alkuperäislaitevalmistajille (Original Equipment Manufacturer, OEM), jotka käyttävät niitä röntgenlaitteidensa osina. Suurin osa Yhtiön tuotteista on käyttövalmiita tuotteita, mutta Yhtiö valmistaa myös räätälöityjä tilaustuotteita tietyille asiakkaille.

Yhtiöllä on toimitiloja ja tuotantolaitoksia Oulussa ja Espoossa, Pekingissä, Hongkongissa ja Billericassa, Massachusettsin osavaltiossa Yhdysvalloissa. Tällä hetkellä suurin osa tuotteista valmistetaan Kiinassa, kun taas tutkimus- ja kehitystoiminta keskittyy sekä Suomeen että Kiinaan. Yhtiöllä on puhdastilat Oulussa ja Pekingissä.

Yhtiön pääasialliset markkinat ovat Kiina, Yhdysvallat ja Eurooppa. Maantieteellinen myynti on jaettu kohdealueiden mukaan ja vuoden 2014 lopussa myynti jakautui seuraavasti: Aasia ja Tyynenmeren alue 54 prosenttia, Amerikka 23 prosenttia ja Eurooppa 23 prosenttia.

Taulukko: Yhtiön myynti markkina-alueittain 2014–2012

milj. euroa	2014	2013	2012
Aasia ja Tyynenmeren alue	17.9	13.1	8.4
Amerikka	7.6	9.5	9.2
Eurooppa	7.5	7.8	7.4

Lähde: Yhtiö

Yhtiöllä on kaksi liiketoimintayksikköä, lääketieteellinen liiketoimintayksikkö (Medical Business Unit, MBU) ja turvallisuus- ja teollisuusliiketoimintayksikkö (Security and Industrial Business Unit, SBU), jotka vastaavat asiakkaille kohdistetusta myynnistä, markkinoinnista sekä teknisestä tuesta. Yhtiön yhteisiä toimintoja ovat tutkimus- ja kehitystoiminta, tekniikka, hankinta ja tuotanto sekä taloushallinto ja henkilöstöhallinto, jotka on kuvattu tarkemmin jäljempänä.

Taulukko: Yhtiön myynti liiketoimintayksiköittäin 2014–2012

milj. euroa	2014	2013	2012
MBU	12.7	14.2	12.0
SBU	20.4	16.2	12.8

Lähde: Yhtiö

Lääketieteellinen liiketoimintayksikkö palvelee lääketieteellisten laitteiden valmistajia ja sen osuus Yhtiön myynnistä on yleensä ollut noin 45 prosenttia kokonaismyynnistä. Vuonna 2014 lääketieteellisen liiketoimintayksikön osuus Yhtiön myynnistä oli 38 prosenttia. Myynnin lasku vuonna 2014 johtui uuden teknologian käyttöönoton hidastumisesta sekä eräiden tuotteiden toimitusten lykkääntymisestä.

Turvallisuus- ja teollisuusliiketoimintayksikkö palvelee turvallisuuden ja teollisuuden alan laitevalmistajia. Suurin osa yksikön myynnistä kohdistuu turvallisuusalan asiakkaisiin.

Lääketieteelliset röntgenkuvantamissovellukset

Lääketieteellisten sovellusten alalla Yhtiö tuottaa järjestelmiä diagnostisiin röntgenlaitteisiin. Yhtiön portfolioon kuuluu tuotteita valodiodeista kokonaisiin kuvantamisjärjestelmiin seuraavilla sovellusaloilla:

- Tietokonetomografia (CT)
- Mammografia
- Luuntiheysmittaus
- Rintakehän ja vammojen röntgenkuvaus.

Nykyisen tuoteportfolionsa lisäksi Yhtiö suunnittelee laajentavansa tarjoamaansa hampaiden kuvantamissovelluksiin.

Turvallisuuden alan röntgenkuvantamissovellukset

Turvallisuuden alalla Yhtiö tuottaa käyttövalmiita ilmaisintuotteita useisiin röntgenlaitetyyppeihin. Yhtiön portfolioon kuuluu tuotteita diodeista kokonaisiin ilmaisinjärjestelmiin, mukaan lukien lukuelektroniikka ja liitännäisohjelmistot, jotka lähettävät käsittelemättömän kuvadatan kuvantamislaitteen tietokoneelle prosessoitavaksi. Yhtiö pystyy myös tuottamaan räätälöityjä järjestelmiä turvallisuuden alan läpivalaisusovelluksiin. Turvallisuusalan kuvantamissovelluksia ovat muun muassa:

- Käsimatkatavaroiden ja ruumaan menevien matkatavaroiden läpivalaisu
- Pakettien ja kirjeiden läpivalaisu
- Rahdin, konttien ja ajoneuvojen läpivalaisu
- Henkilöiden läpivalaisu.

Kuva: Matkatavaroiden läpivalaisulaitteen ilmaisinkortti

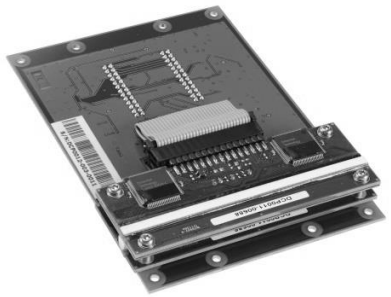

Lähde: Yhtiö

Teollisuuden röntgenkuvantamissovellukset

Teollisuuden alalla Yhtiö tuottaa käyttövalmiita ilmaisintuotteita röntgenkuvauksen avulla tehtävää laadunvarmistusta, lajittelua ja ainetta koestamattoman testauksen sovelluksia varten. Yhtiö toimittaa tuotteita yksittäisistä ilmaisinkorteista kokonaisiin ilmaisinjärjestelmiin, mukaan lukien lukuelektroniikan ja liitännäisohjelmistot, jotka lähettävät käsittelemättömän kuvadatan kuvantamislaitteen tietokoneelle prosessoitavaksi. Yhtiö pystyy myös tuottamaan kustomoituja järjestelmiä teollisuuden röntgensovelluksiin. Lopputuotteita käytetään läpivalaisuun seuraavilla teollisuudenaloilla:

- Elintarvike- ja lääketeollisuus
- Metsäteollisuus
- Autoteollisuus
- Uusiutuva energia
- Öljy ja kaasu
- Kaivos ja maatalous
- Kierrätys ja jätteenlajittelu
- Puolustus ja ilmailu
- Teollinen prosessinhallinta

Kuva: Elintarvike- ja lääketeollisuuden markkinoiden ilmaisin

Lähde: Yhtiö

Tutkimus- ja kehitystoiminta

Yhtiön tutkimus- ja kehitystoiminnon (Research and Development, R&D) vastuulla on uusien teknologisten ratkaisujen, tuotteiden ja tuotantomenetelmien kehittäminen. Vuoden 2014 lopussa Yhtiön tutkimus- ja kehitys- sekä tekniikkatoiminnoissa työskenteli noin 15 prosenttia Yhtiön koko henkilöstöstä.

Teknologia- ja tuotekehitystoiminta on laajaa ja se kattaa muun muassa teknologia-alustojen suunnittelua sekä asiakkaiden kanssa yhteisiä tuotekehitysprosesseja. Asiakkaiden kanssa toteutettavissa tuotekehitysprosesseissa tehdään yhteistyötä useilla eri tasoilla. Esimerkiksi Yhtiön tuotepäälliköt tekevät tiivistä yhteistyötä asiakkaan tutkimus- ja tuotekehityshenkilökunnan kanssa, kun taas asiakaspäälliköt ovat vastuussa asiakkaan kokonaistarpeista. Tämä monella tasolla tapahtuva yhteistyö on yksi tärkeimmistä tekijöistä tuotekehityksessä sekä uusien tuotteiden lanseeraamisessa markkinoille.

Tutkimus- ja kehitystoiminta tapahtuu Yhtiön tuotekehitysprosessin puitteissa, jonka lopputuloksena on täysin uusia tuotteita tai tuotealustoja. Tuotteiden muutosprosessit ovat tuotekehitysprojektien alituotteiden muutosprojekteja ja niiden tarkoitus on tuottaa räätälöityjä tuotteita asiakkaiden erityisten vaatimusten mukaisesti. Tärkeimmät teknologia- ja suunnittelutoiminnot, kuten valodiodien suunnittelu ja prosessien kehitys, tuotantoprosessien ja liitäntäteknologioiden kehitys, sovelluskohtaiset mikropiirit, elektroniikan ja mekaniikan kehittäminen ja projektijohtaminen hoidetaan Yhtiön oman henkilökunnan toimesta.

Tuotekehitys- ja tuotemuutosprosessit toteutetaan vaiheittain, kuten alla olevasta kuvasta käy ilmi. Projektikatselmuksissa arvioidaan kaupallisia näkökohtia (kuten liiketoiminnallinen potentiaali, asiakkailta saatu palaute, budjetti, resurssit ja kulut), kun taas väliarvioinneissa arvioidaan teknisiä ratkaisuja ja laatuun liittyviä asioita. Tuotteiden muutosprojektit ovat Yhtiön johdon näkemyksen mukaan nopeita, niillä pystytään reagoimaan asiakkaiden vaatimuksiin ja niitä arvioidaan säännöllisissä projektikatselmuksissa ja väliarvioinneissa (vaiheet T1/M1 – T3/M3). Operatiiviset ja hankinnan toiminnot osallistuvat projekteihin, mikä helpottaa tuotannon aloittamista ja laajentamista. Systemaattisen tuotekehitysprosessin pääedut ovat luotettavuuden ja kustannustehokkuuden parantuminen sekä prosesseista saatujen kokemusten jakaminen Yhtiön sisällä ja resurssien allokointi.

Kuva: Yhtiön tuotekehitysprosessin kuvaus

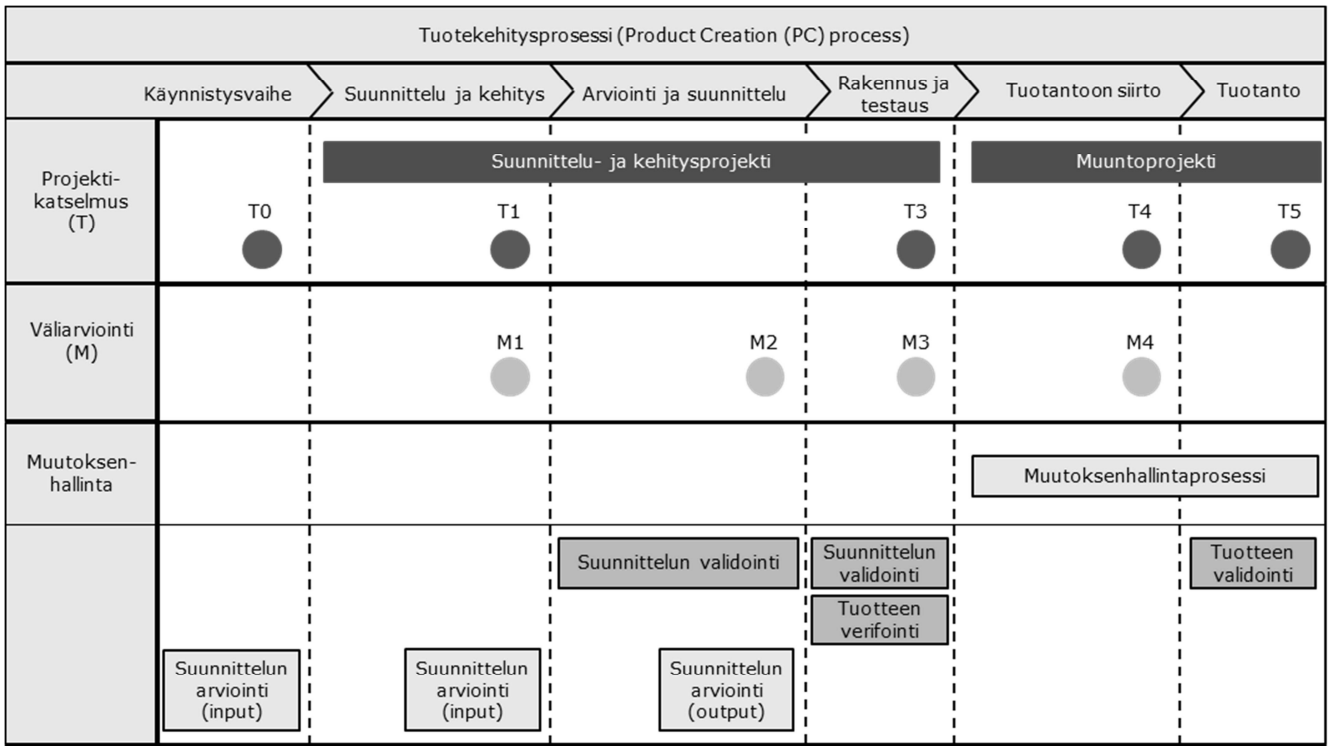

Lähde: Yhtiö

Yhtiö kirjaa tutkimus- ja tuotekehitysmenot pääosin kuluiksi. Kehittämismenoja, jotka ovat aiheutuneet uusien tuotteiden suunnittelusta, on aktivoitu taseeseen aineettomiksi hyödykkeiksi 162 tuhatta euroa 31.12.2012 päättyneeltä tilikaudelta ja 155 tuhatta euroa 31.12.2014 päättyneeltä tilikaudelta. Tutkimus- ja tuotekehitysmenot 31.12.2013 päättyneeltä tilikaudelta kirjattiin kuluiksi. Yhtiön tutkimus- ja tuotekehitys-kustannukset 31.12.2014, 31.12.2013 ja 31.12.2012 päättyneiltä tilikausilta on esitetty alla.

Taulukko: Yhtiön tutkimus- ja tuotekehityskustannukset

1 000 euroa	1.1.–31.12.2014	1.1.–31.12.2013	1.1.–31.12.2012
T&K kustannukset yhteensä	4 121	3 856	2 538

Lähde: Yhtiö

Tuotanto ja hankinta

Tuotantoprosessissa yhdistyvät kaikki Yhtiön keskeiset operatiiviset toiminnot, kuten tuotannon suunnittelu, materiaalihankinta, alihankinta, Yhtiön oma tuotanto ja kokoonpano sekä tuotteiden toimittaminen asiakkaille. Yhtiön tuotantostrategiana on ulkoistaa paljon pääomaa vaativat tuotantoprosessit (kuten valodiodien valmistus, sovelluskohtaiset mikropiirit ja piirikortit) luotetuille globaaleille toimittajille ja vastaa itse kriittisten lopputuotteiden tuotantoprosesseista. Tärkeimmät sisäiset tuotantoprosessit ovat komponenttien sahaaminen piikiekoilta, Chip on Board (COB) ja Flip Chip -liitäntäteknologiat, valo- ja röntgentestaus sekä ja asennus ja loppukokoonpano.

Yhtiön johdon näkemyksen mukaan ulkoistamiseen perustuva liiketoimintamalli yhdistettynä Yhtiön käyttämään ketterään lean-metodologiaan mahdollistaa lyhyet toimitusajat asiakkaille, korkean joustavuuden ja nopeasti skaalautuvan tuotannon. Yhtiön tuotantoprosessit eivät myöskään vaadi Yhtiöltä merkittäviä investointeja.

Pääosa tuotannosta tapahtuu Pekingissä, jossa työskentelee 156 tuotannon työntekijää ja hieman yli 30 tuotantoa tukevaa insinööriä ja asiantuntijaa. Edellä mainituista 156 tuotannon työntekijästä 53 on Yhtiön omia työntekijöitä ja 103 vuokratyöntekijöitä. Yhtiöllä on lisäksi puhdastilat Oulussa ja Pekingissä.

Hankintatoiminnoilla on tärkeä rooli Yhtiön asiakkailleen tuottaman lisäarvon tuottamisessa. Hankintatoimintojen tavoitteena on taata sisäinen kustannustehokkuus ja riittävä palvelutaso Yhtiön päätoiminnoille sekä turvata komponenttien, materiaalien ja alihankintapalveluiden oikea-aikainen saatavuus kilpailukykyisin ehdoin kaikissa tilanteissa. Yhtiö ostaa komponentteja ja materiaaleja suhteellisen suurelta määrältä toimittajia, mutta tietyt kriittiset komponentit tilataan ainoastaan tietyiltä toimittajilta laatu- ja kustannustekijöiden vuoksi. Yhtiö pyrkii solmimaan pitkäaikaisia asiakassuhteita luotettavien toimittajien kanssa ja alentamaan hankintojen kokonaiskustannuksia.

Pystyäkseen toimimaan tehokkaasti, Yhtiö pyrkii jatkuvasti parantamaan tehokkuuttaan mm. alentamalla tuotteiden valmistuskustannuksia, ottamalla käyttöön halvempia materiaaleja ja tehokkaampia prosesseja. Tärkeiden materiaalien ja komponenttien toimittajat saattavat myös ajoittain vaihtua laadullisista tai kustannussyistä. Vuonna 2015 Yhtiö suunnittelee esimerkiksi avaavansa uuden tehtaan Pekingissä, sekä aloittavansa yhteistyön usean avainkumppanin ja ydinkomponenttitoimittajan kanssa.

Myynti ja markkinointi

Yhtiön myynti, markkinointi ja tuotehallinta on organisoitu kahteen liiketoimintayksikköön lääketieteellinen liiketoimintayksikkö ja turvallisuus- ja teollisuusliiketoimintayksikkö. Pääosa Yhtiön myynnistä on myyntiä suoraan loppuasiakkaille, ja jälleenmyyjien kautta tapahtuva myynti on vähäistä. Yhtiö käyttää jälleenmyyjiä voidakseen myydä tuotteitaan pienille asiakkaille ja palvellakseen asiakkaitaan paikallisesti. Yhtiön myynti- ja markkinointihenkilökunta on sijoittunut Pekingiin, Ouluun sekä Billericaan, Massachusettsin osavaltioon Yhdysvaltoihin. Yhtiöllä on lisäksi kymmenen jälleenmyyjää kahdeksassa maassa (Kiina, Japani, Korea, Taiwan, Australia, Venäjä, Israel ja Iso-Britannia). Yhtiön tuotteita myydään 38 maassa.

Yhtiön myynnistä ja markkinoinnista vastaavat asiakas- ja tuotepäälliköt. Asiakaspäälliköt ovat vastuussa asiakassuhteista (asiakashankinta ja asiakassuhteiden hallinta) ja tuotepäälliköt ovat vastuussa tuotteiden elinkaaren hallinnasta.

Keskeiset vahvuudet

Yhtiön johto uskoo seuraavien olevan Yhtiön päävahvuuksia:

Laaja teknologinen valmius

Röntgenkuvausilmaisimien suunnittelu ja tuotanto on monimutkainen prosessi, sillä fotonioptiikkaan liittyy tiettyjä erityisvaatimuksia. Tärkeitä osaamisalueita ovat puolijohteet ja niiden valmistaminen, vaativa elektroniikkasuunnittelu, asennusprosessit ja testaaminen. Lisäksi ilmaisimien valmistus vaatii sähköstaattisista purkauksista äärimmäisen vapaan puhdastilan. Yhtiöllä on kokenut ja erittäin teknisesti pätevä henkilöstö ja asiaankuuluvat immateriaaliset oikeudet ja ammatti- ja tietotaitoa yli 20 vuoden ajalta valodiodien ja ilmaisimien kehittämisestä sekä tuotannosta. Multiteknologian osaamista koskevat vaatimukset ja tarve korkeatasoiseen ammatti- ja tietotaitoon nostavat alalle pääsemisen kynnystä, mikä antaa Yhtiölle huomattavan kilpailuedun.

Tuotekehityksen ja myynnin asiakaslähtöisyys

Yhtiön toimintakulttuuriin kuuluu vahva asiakaskeskeisyys. Lääketieteellisessä liiketoimintayksikössä tuotekehitysprosessi on asiakaslähtöistä ja se toteutetaan läheisessä vuorovaikutuksessa asiakkaiden kanssa, kun taas turvallisuus- ja teollisuusliiketoimintayksikkö tuottaa modulaarisia järjestelmiä, jotka voidaan helposti räätälöidä erilaisiin tarpeisiin. Tuotekehityksen alkuvaiheessa Yhtiö pyytää asiakkaat mukaan toimintaan yhteisten kehitysohjelmien kautta ja myöhemmissä vaiheissa laajojen testiohjelmien kautta. Yhtiön sisäisiä tarkastuksia tehdään kaikissa tuotekehityksen eri vaiheissa.

Yhtiön johto painottaa liiketoiminnan keskeisinä vahvuuksina läheistä vuorovaikutusta asiakkaiden kanssa, kykyä tehdä ripeitä muutoksia tuotteisiin ja henkilökohtaista asiakaspalvelua. Lisäksi Yhtiö etsii aktiivisesti parempia ratkaisuja palvella ja tukea asiakkaidensa liiketoimintaa pyrkien esimerkiksi jatkuvasti vähentämään asiakkaillensa aiheutuvia tuotekustannuksia elektronisten laitteiden integroimisen, uusien modulaaristen ratkaisujen, tehokkuuden lisäämisen ja tehokkaampien hankintojen avulla. Asiakasmäärän kasvu on ollut viime vuosina voimakasta: vuonna 2008 asiakkaita oli 32, kun vuonna 2014 asiakkaita oli 148 sen keskimääräisen kasvuprosentin ollessa 29 prosenttia. Samaan aikaan kun uusien asiakkaiden määrä on kasvanut, asiakkaiden vaihtuvuus on ollut vähäistä ja vanhoilta asiakkailta saadun liikevaihdon määrä on jatkanut kasvamista, kuten alla olevassa kaaviossa on esitetty.

Kaavio: Asiakasmäärien kehitys 2008–2014

	2008	2009	2010	2011	2012	2013	2014	6 vuoden CAGR*
Asiakkaiden määrä	32	66	92	101	116	132	148	29 %

Lähde: Yhtiö
** Compound Annual Growth Rate / Keskimääräinen kasvuprosentti*

Kuva: Myynnit asiakkaille asiakassuhteen alkamisvuoden mukaan 2008–2014

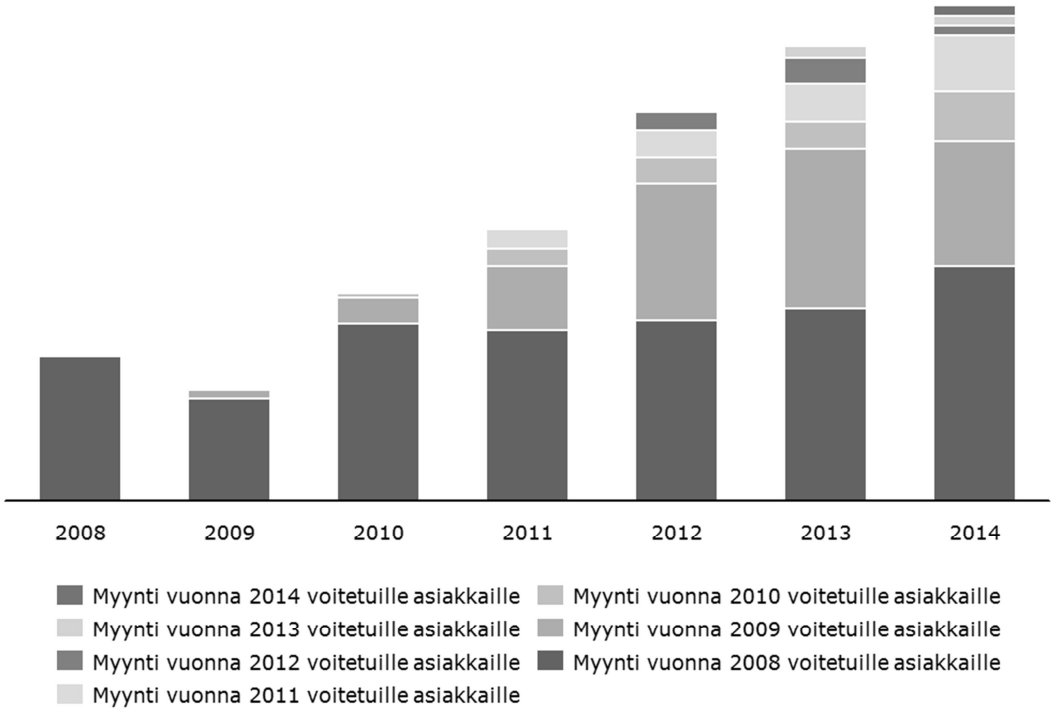

Lähde: Yhtiö

Tuotteiden korkea suorituskyky ja laatu

Yhtiö on sitoutunut kehittämään teknologiaansa, jotta se voisi valmistaa tuotteita, jotka antavat sen asiakkaille poikkeuksellista arvoa, suorituskykyä ja helppokäyttöisyyttä. Yhtiön tuotteiden suorituskyky ja luotettavuus ovat seuraus pitkäaikaisesta yhteistyöstä asiakkaiden kanssa sekä vankasta puolijohderöntgenkuvausteknologian asiantuntemuksesta. Yhtiön johdon näkemyksen mukaan asiakkaat arvostavat Yhtiön röntgenkuvaustuotteissa erityisen alhaista vuotovirtaa, matalaa kapasitanssia sekä korkeaa lineaarisuutta ja tasaisuutta, jotka mahdollistavat korkeatasoisen kuvanlaadun vähäisellä annostuksella.

Tuotekehitysprosessissaan Yhtiö määrittää ja arvioi tuotteita ennalta määriteltyjä laatumittareita vasten, jotta se voi jatkuvasti varmistaa markkinoille tuomiensa tuotteiden korkean laatutason. Yhtiön lähestymistapana korkealaatuisten tuotteiden kehittämiseen on, että kehittämistyö saa alkunsa suunnitteluryhmässä ja että osaamisenkehittämisohjelmat lisäävät kehityksestä ja laadunvalvonnasta vastaavien insinöörien taitoja.

Laaja maantieteellinen kattavuus ja verkosto

Yhtiön tähänastisen menestyksen keskeisenä tekijänä on ollut sen vahva läsnäolo röntgenkuvauksen keskeisillä markkinoilla. Yhtiö ei ole ainoastaan toiminut Euroopassa ja Yhdysvalloissa, vaan se on lisäksi jo toimintansa alkuvaiheessa laajentunut Kiinaan, minkä seurauksena se on saavuttanut vahvan aseman lähellä tärkeitä asiakkaitaan. Yhtiöllä oli vuoden 2014 lopussa 148 asiakasta 38 maassa ja sillä on vahvat markkinaosuudet keskeisillä markkinoilla. Yhtiö pyrkii saavuttamaan globaalin ulottuvuuden hyödyntämällä jälleenmyyjiä maissa, joissa sillä on pienemmät volyymit ja joissa paikallista palvelua arvostetaan.

Vähän pääomaa sitova ja kustannustehokas liiketoimintamalli

Vähän pääomaa sitova liiketoimintamalli on mahdollistanut Yhtiön vahvan kasvun. Yhtiö tuottaa ja testaa itse korkean lisäarvon tuottavia komponentteja, kuten valodiodeja, vaativilla yhteysprosesseilla Pekingissä sijaitsevalla tehtaallaan. Valmistusprosessin eniten pääomaa sitova osa eli silikonilevyjen valmistus, joka on ulkoistettu ulkopuoliselle puolijohdevalmistajalle. Yhtiön vähän pääomaa sitova liiketoimintamalli mahdollistaa laajemmat skaalaedut, joustavuuden sekä toiminnan lisäämisen vaivattomasti. Kustannustehokkuuden takaamiseksi Yhtiö tekee yhteistyötä paikallisten Toyota-konsulttien kanssa ja hyödyntää kilpailukykyisiä valmistusperiaatteita, mukaan lukien 6 Sigma -menetelmä, täsmällisen ja korkealaatuisen tuotannon sekä tuotteiden lyhyiden toimitusaikojen varmistamiseksi.

Monikulttuurinen organisaatio

Monikulttuurinen integraatio on yksi Yhtiön keskeisimmistä menestystekijöistä. Yhtiöllä on toimintaa sekä Suomessa että Kiinassa, joten se on länsieurooppalais-aasialainen organisaatio. Yhtiön henkilökunnasta 86 prosenttia on sijoittunut Kiinaan ja Hongkongiin, 13 prosenttia Suomeen ja yksi prosentti Yhdysvaltoihin. Kahden kulttuurin johtamismallin yhdistelmä on mahdollistanut sen, että Yhtiöllä on saatavilla globaalisti paikallinen tietotaito ja asiantuntemus. Yhtiöllä on siten mahdollisuus tarjota parhaat ratkaisut asiakkaidensa tarpeisiin. Yhtiön kurinalainen projektinhallinta ja sen kyky luoda korkeaa teknologiaa sisältäviä tuotteita innovatiivisesti ja kurinalaisesti mahdollistavat sen, että Yhtiö kykenee valmistamaan huipputeknologisia tuotteita suurilla volyymeillä alhaisin vaihteluin. Yhtiö on tehokas ja tuloskeskeinen organisaatio, joka toimii läheisessä vuorovaikutuksessa asiakkaidensa kanssa Aasiassa, Euroopassa ja Yhdysvalloissa.

Omistautunut ja kokenut johto

Yhtiön ylin johtoryhmä koostuu toimitusjohtajasta, talousjohtajasta, teknologiajohtajasta, lääketieteellisen- sekä turvallisuus- ja teollisuusliiketoimintayksikön johtajista, henkilöstöjohtajasta, hankintajohtajasta ja tuotantojohtajasta. Suurin osa nykyisistä johtoryhmän jäsenistä liittyi Yhtiöön vuosien 2007 ja 2010 välillä ja he myös johtivat Yhtiön liiketoiminnan muutosta, jonka seurauksena Yhtiön tulos parani huomattavasti. Ennen kuin toimitusjohtaja Hannu Martola nimitettiin asemaansa vuonna 2007, hän toimi VTI Technologies -yhtiön toimitusjohtajana. Lisäksi johdon tukena toimii Yhtiön kokenut operatiivinen henkilöstö, jolla on olennainen rooli Yhtiön kasvustrategian toteuttamisessa.

Liiketoimintastrategia

Yhtiön tavoitteena on kasvaa johtavaksi digitaalisten röntgenjärjestelmien tuottajaksi. Detection Technology toteuttaa liiketoimintastrategiaansa tämän tavoitteen mukaisesti. Liiketoimintastrategian kulmakiviä ovat:

- *Keskittyminen röntgenteknologiaan.* Yhtiöllä on laaja tekninen kompetenssi röntgenteknologian kuvantamisjärjestelmistä. Yhtiön johdon käsityksen mukaan Yhtiön asiakkaat hyötyvät siitä, että Yhtiö on tiukasti keskittynyt ainoastaan röntgenteknologiaan. Lisäksi Yhtiön johdon käsityksen mukaan Yhtiö saa etua siitä, että se tarjoaa röntgenkuvausjärjestelmiä laaja-alaisesti samaa perusteknologiaa käyttäville teollisuudenaloille, kuten lääketieteelle, turvallisuusalalle ja teolliselle alalle.

- *Asiakas- ja laitekohtainen räätälöinti.* Yhtiön johdon näkemyksen mukaan asiakkaat arvostavat asiakaskohtaisia ja joustavia järjestelmiä, jotka on räätälöity heidän teollisuudenalansa tarpeiden mukaisesti. Yhtiö toimittaa modulaarisia järjestelmiä, joita voidaan laajentaa ja muuttaa asiakaskohtaisia laitteita varten. Yhtiön johdon käsityksen mukaan Yhtiön kyvyllä toimittaa asiakas- ja laitekohtaisesti räätälöityjä järjestelmiä on selvä kilpailullinen etu. Yhtiö pyrkii vakiinnuttamaan asemansa tarjoamalla asiakkailleen pidemmälle räätälöityjä järjestelmiä.

- *Investoinnit tutkimukseen ja tuotekehitykseen.* Röntgenkuvantamiskomponenttien ja -järjestelmien alalla on tiukka kilpailu, joka näkyy yhä kiihtyvänä teknologian kehityksenä, tuotteiden toiminnallisuuden parantamisena ja tuotantokustannusten laskuna. Yhtiö pyrkii jatkuvasti parantamaan ja kehittämään tuotteitaan hyödyntämällä uusia teknologioita. Vuonna 2014 Yhtiön tutkimus- ja tuotekehityskustannukset muodostivat yli 12 prosenttia myynnistä. Lisäksi Yhtiö investoi tutkimukseen ja tuotekehitykseen laajentaakseen teknologiapohjaansa uusin sovelluksiin sekä kehittääkseen uutta teknologiaa täydentämään nykyistä tuikeainevalodiodi-ilmaisimien tarjoamaansa.

- *Maantieteellinen kattavuus*. Yhtiö on sijoittunut lähelle keskeisiä loppumarkkinoitaan ja asiakkaitaan. Tulevaisuudessa Yhtiö tulee jatkamaan toimintansa vahvistamista keskeisillä markkinoilla sekä paikallisten organisaatioiden kehittämistä. Vahvistaakseen toimintaansa Yhdysvaltojen markkinoilla Yhtiö suunnittelee laajentavansa organisaatiotaan nykyisen myynnin ja teknisen tuen lisäksi tuotekehitystoiminnolla. Lisäksi Yhtiö kehittää edelleen jälleenmyyjäverkostoansa etenkin maissa, joissa sillä ei ole omaa myyntiorganisaatiota.

- *Kasvun mahdollistava liiketoimintamalli.* Yhtiön valmistusprosessi perustuu alihankintaan, mikä johdon näkemyksen mukaan sallii joustavuuden tuotteiden tuotannossa ja toimituksissa. Yhtiö voi nopeasti kasvattaa tuotantoaan markkinoiden kysynnän mukaan. Yhtiö keskittyy tuottamaan ainoastaan ydinkomponentteja, ja se ostaa muita komponentteja toimittajiltaan. Johdon näkemyksen mukaan joustava tuotanto mahdollistaa Yhtiön keskittymisen ydinosaamiseensa, mikä antaa sille olennaisen kilpailuedun markkinoilla. Vahvistaakseen tuotantopotentiaaliaan ja liiketoimintansa kasvua Yhtiö suunnittelee tuotannon laajentamista avaamalla uuden isomman tehtaan Kiinassa.

Taloudelliset tavoitteet

Yhtiö on asettanut seuraavat keskipitkän aikavälin tavoitteet:
- kasvattaa myyntiään vähintään 15 prosenttia vuodessa
- saavuttaa vähintään 15 prosentin liikevoitto.

Ei voi olla varmuutta siitä, että Yhtiö pystyy saavuttamaan kyseiset taloudelliset tavoitteensa tai säilyttämään niitä sen jälkeen kun ne on saavutettu. Lisätietoja Yhtiön mahdollisuuksista saavuttaa kyseiset taloudelliset tavoitteet on esitetty Esitteen kohdissa *"Eräitä seikkoja – Tulevaisuutta koskevat lausumat"* ja "*Riskitekijät – Yhtiön liiketoimintaan liittyvät riskit*".

Yhtiön organisaatio ja henkilöstö

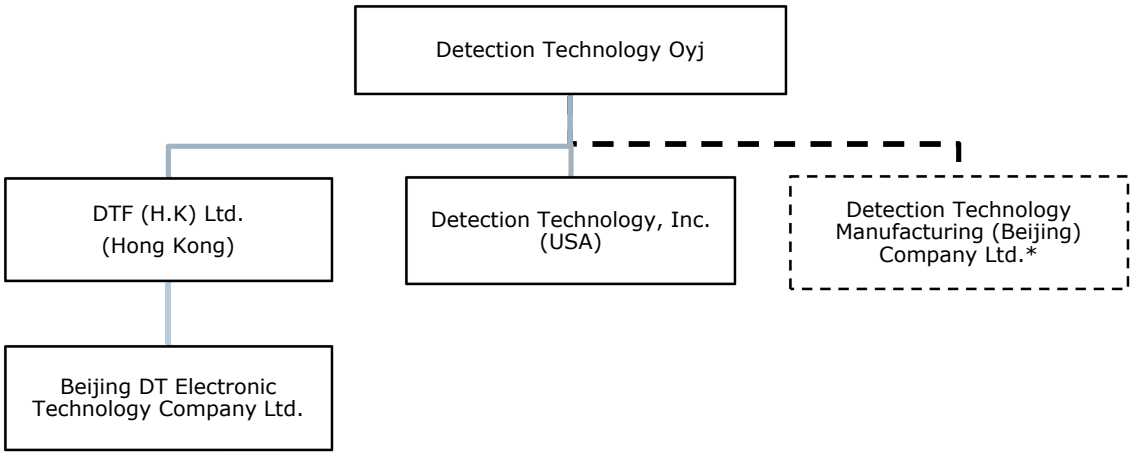

** rekisteröinti vireillä*

Yhtiö on myös DT Invest Oy:n ainoa osakkeenomistaja. Kyseisellä yhtiöllä ei ole liiketoimintaa.

Yhtiön henkilöstön lukumäärä oli 31.12.2014 283, joista 37 työskenteli Suomessa, 241 Kiinassa, 1 Hongkongissa ja 4 Yhdysvalloissa. Yhtiön henkilöstön lukumäärään sisältyy 103 vuokratyöntekijää Kiinassa sekä kaksi konsulttia Yhdysvalloissa, jotka työskentelevät erillisen konsulttisopimuksen perusteella. Yhtiön henkilöstömäärä Esitteessä esitettyjen tilikausien aikana on esitetty Esitteen kohdassa *"Yhtiön hallinto, johto ja tilintarkastajat – Henkilöstö*".

Oikeudellinen rakenne ja toimintahistoria

Oikeudellinen rakenne

Konsernin emoyhtiö on Detection Technology Oyj. Seuraavassa esitetään Detection Technology Oyj:n suoraan tai välillisesti omistamat, liiketoiminnan kannalta olennaiset tytäryhtiöt Esitteen päivämääränä.

Yhtiö	Kotipaikka	Omistusosuus
DTF (H.K) Ltd.	Hongkong	100 %
Detection Technology, Inc.	Yhdysvallat	100 %
Beijing DT Electronic Technology Co., Ltd.,	Kiina	100 %
Detection Technology Manufacturing (Beijing) Company Ltd*	Kiina	100 %

** rekisteröinti vireillä*

Toimintahistoria

Yhtiö on perustettu vuonna 1991. Yhtiön ensimmäiset kaupalliset valodioituotteet teollisuudessa käytettäviin tarkastussovelluksiin tuotiin markkinoille vuonna 1994, ja vuonna 1999 Yhtiö lanseerasi teollisuuden tarpeisiin suunnatun X-Scan-tuoteperheen. Ensimmäiset lääketieteellisiin tarkoituksiin tarkoitetut CT-ilmaisimet tuotiin markkinoille vuonna 2000, ja vuonna 2001 Yhtiö sai ensimmäisen ison lääketieteellisen alan asiakkaansa.

Yhtiön kansainvälistyminen alkoi vuonna 1994, kun Yhtiö avasi ensimmäisen kansainvälisen toimipisteensä Pekingissä, Kiinassa. Tämän jälkeen vuonna 1998 avattiin toimipiste myös Hongkongissa ja vuonna 2005 Yhdysvalloissa. Vuonna 2006 Yhtiön suurimmaksi osakkeenomistajaksi tuli Oy G.W. Sohlberg Ab ja Yhtiön rakennetta uudistettiin. Hannu Martola tuli Yhtiön toimitusjohtajaksi vuonna 2007. Uuden omistajapohjan ja johdon, strategian ja sen toimeenpanon sekä rakenneuudistuksen jälkeen Yhtiön nettotulos kääntyi jälleen positiiviseksi vuonna 2010.

Valodiodien valmistus alkoi Kiinassa vuonna 2008 ja Pekingin tehtaan kapasiteetti kaksinkertaistui vuonna 2013. Yhtiö on tuonut markkinoille lukuisia uusia tuotteita vuodesta 2008 alkaen, kuten mammografiailmaisimen vuonna 2008, BSI (Back-side Illumination) tomografiatuotteen vuonna 2009, teollisuuden tarkoituksiin suunnitellun vedenpitävän X-Scan C4 -skannerin vuonna 2010, integroidun CT-ilmaisimen rakenneosan vuonna 2011, teollisuudessa käytettävän lineaarisen X-Scan DE -kaksoisenergiaröntgenskannerin sekä ensimmäisen korkean tuotantonopeuden omaavan rahdin läpivalaisulaitteen vuonna 2013. Yhtiön ensimmäinen turvallisuusalan CT-tuote tuotiin markkinoille vuonna 2014.

Yhtiön asiakaspohja on kasvanut 32 asiakkaasta vuonna 2008 yhteensä 148 asiakkaaseen vuonna 2014. Yhtiön rahoituskierroksella vuonna 2013 Yhtiön osakkeenomistajiksi tulivat Eläkevakuutusosakeyhtiö Veritas ja Bocap SME Achievers Fund I.

Immateriaalioikeudet

Yhtiö pyrkii suojaamaan liiketoiminta- ja tuotanto-osaamisensa ja asiantuntemuksensa salassapitosopimuksin ja muiden järjestelyiden avulla. Yhtiöllä on myös patenttisalkku, joka pohjautuu viiteen Yhtiön olennaisimpaan tuotekeksintöön. Patentit kattavat Yhtiön keskeiset markkina-alueet (Yhdysvallat, Eurooppa, Japani ja Kiina). Yhtiö on myös suojannut Detection Technology-, X-Scan- ja X-Card-brändejä rekisteröimällä ne tavaramerkeiksi ja hankkinut niille tarvittavat verkkotunnukset.

Merkittävimmät käyttöomaisuushyödykkeet ja investoinnit

Yhtiö toimii vuokrakiinteistöissä. Yhtiön merkittävä aineellinen käyttöomaisuus koostuu koneista, kokoonpanolinjoista ja muista laitteista, jotka sijaitsevat Yhtiön tehtaissa ja tutkimus- ja kehityskeskuksissa Pekingissä ja Oulussa.

Yhtiön aineelliseen käyttöomaisuuteen tehtävät investoinnit olivat 31.12.2014 päättyneeltä tilikaudelta yhteensä 973 tuhatta euroa, 31.12.2013 päättyneeltä tilikaudelta yhteensä 1 048 tuhatta euroa, ja 31.12.2012 päättyneeltä tilikaudelta yhteensä 505 tuhatta euroa. Aineelliseen käyttöomaisuuteen tehdyt investoinnit liittyivät lähinnä Pekingin tuotantokoneistoon ja laitteisiin Kiinassa.

Vastaavasti Yhtiön aineettomaan käyttöomaisuuteen tehtävät investoinnit olivat 31.12.2014 päättyneeltä tilikaudelta yhteensä 383 tuhatta euroa, 31.12.2013 päättyneeltä tilikaudelta yhteensä 224 tuhatta euroa, ja 31.12.2012 päättyneeltä tilikaudelta yhteensä 102 tuhatta euroa. Aineettomaan käyttöomaisuuteen tehdyt investoinnit liittyivät Yhtiön ERP-järjestelmän kehittämiseen sekä Pekingin tehdastilojen remontointiin ja parannuksiin.

Yhtiö on päättänyt avata uuden tehtaan Pekingissä, Kiinassa vuonna 2015. Yhtiö on palkannut ulkopuolisen konsultin avustamaan Yhtiötä puhdastilojen suunnittelemisessa ja rakentamisessa sekä muissa käytännön toimenpiteissä Pekingissä. Yhtiö solmi tammikuussa uusia tiloja koskevan aiesopimuksen, jonka mukaan lopullinen vuokrasopimus allekirjoitetaan 15.3.2015 mennessä. Uusi tehdas tulee sijaitsemaan Pekingin kaupalliseen ja teknologiseen kehitykseen keskittyvällä teollisuusalueella, ja liiketoimintayksiköt, tutkimus ja tuotekehitys sekä hallintopalvelut jäävät Yhtiön nykyisiin tiloihin. Uuden tehtaan odotetaan olevan tuotantokäytössä vuoden 2015 lopussa. Yhtiön johto arvioi, että tähän projektiin liittyvät investointikustannukset ovat noin 3 miljoonaa euroa ja kiinteät kulut noin 0,5 miljoonaa euroa. Tähän projektiin liittyvät investoinnit rahoitetaan osittain Osakeannin tuloilla tai vaihtoehtoisesti pankkirahoituksella.

Merkittävät sopimukset

Yhtiö ei ole solminut olennaisia tavanomaiseen liiketoimintaansa kuulumattomia sopimuksia Esitteen julkistamista edeltävän kahden tilikauden tai vuoden 2015 aikana taikka tavanomaiseen liiketoimintaansa kuulumattomia sopimuksia, joiden perusteella Yhtiöllä olisi merkittäviä velvoitteita tai oikeuksia Esitteen päivämääränä. Yhtiön lähipiirin kanssa tehdyt järjestelyt on esitetty Esitteen kohdassa "*Liiketoiminnan tulos ja taloudellinen asema – Lähipiiriliiketoimet*".

Yhtiöllä on lukuisia rahoitussopimuksia. Tärkein näistä on Nordea Pankki Suomi Oyj:n kanssa solmittu 9 515 tuhannen euron arvoinen rahoitussopimus, joka sisältää kaksi erillistä määräaikaislainaa, joiden arvo on yhteensä 6 515 tuhatta euroa, sekä 3 000 tuhannen euron arvoisen tililuoton (kaikki summat 31.12.2014 tilanteen mukaisia). Lisäksi Yhtiöllä on pääomalainoja yhteensä 852 tuhatta euroa Nordea Pankki Suomi Oyj:ltä ja Tekesiltä. Lisätietoja rahoitussopimuksista esitetään Esitteen kohdassa "*Liiketoiminnan tulos ja taloudellinen asema – Korolliset velat ja muut vastuusitoumukset*".

Yhtiöllä oli vuoden 2014 lopussa 148 asiakasta 38 eri maassa. Vuoden 2014 liikevaihdosta noin 60 prosenttia tulee kuitenkin Yhtiön viideltä suurimmalta asiakkaalta, joista suurimman osuus liikevaihdosta on noin 25 prosenttia. Yhtiö ostaa komponentteja ja materiaaleja suhteellisen suurelta määrältä toimittajia, mutta tietyt kriittiset komponentit tilataan ainoastaan tietyiltä toimittajilta laatu- ja kustannustekijöiden vuoksi.

Ympäristö- ja muut lainsäädännölliset asiat

Yhtiön liiketoimintaa säännellään laajasti: sääntelyn piiriin kuuluvat muun muassa säteilyyn, ympäristönsuojeluun ja terveyteen ja turvallisuuteen liittyvät tekijät niin Suomessa kuin muissa maissa, joissa Yhtiö harjoittaa liiketoimintaa. Yhtiön tarjoamien tuotteiden tulee myös noudattaa lukuisia turvallisuus- ja muita vaatimuksia.

Yhtiö kiinnittää huomiota toimintansa ympäristövaikutuksiin sekä muihin lainsäädännöllisiin asioihin. Yhtiön johtamisjärjestelmälle on myönnetty ISO 9001:2008 ja ISO 14001:2004 -sertifikaatit Suomessa. Yhtiöllä on liiketoimintansa harjoittamiseen tarvittavat ympäristöluvat, se noudattaa ympäristömääräyksiä ja pyrkii toimimaan ympäristöystävällisesti.

Lisäksi Yhtiön asiakkaiden, komponenttien valmistus- ja hankintaprosessien sekä Yhtiön asiakkaiden lopputuotteiden on täytettävä valtion viranomaisten, kuten Yhdysvaltain elintarvike- ja lääkeviraston ja Yhdysvaltain turvallisuusministeriön sekä muiden maiden vastaavien viranomaisten asettamat turvallisuus- ja muut vaatimukset.

Oikeudenkäynnit ja välimiesmenettelyt

Yhtiö ei ole edeltävien 12 kuukauden aikana ollut osallisena hallintomenettelyissä, oikeudenkäynneissä tai välimiesmenettelyissä, joilla voi olla merkittävä vaikutus Yhtiön tai konsernin taloudelliseen asemaan tai kannattavuuteen, eikä Yhtiö ei ole myöskään tietoinen tällaisen menettelyn alkamisen uhasta.

Osingot

Yhtiön päätavoitteet liittyvät sen liiketoiminnan kehittämiseen. Yhtiön hallitus arvioi vuosittain osingonjaon edellytykset siten, ettei mahdollinen osingonjako vaaranna Yhtiön strategiassa määriteltyjä kasvutavoitteita tai Yhtiön muita taloudellisia tavoitteita.

Yhtiö ei ole maksanut osinkoa toimintahistoriansa aikana, koska varat ovat käytetty Yhtiön kehittämiseen ja kasvuun.

PÄÄOMARAKENNE JA VELKAANTUNEISUUS

Seuraavassa taulukossa on esitetty 1) Yhtiön toteutunut pääomarakenne ja velkaantuneisuus, joka perustuu Yhtiön FAS:n mukaisesti laadittuun tilintarkastettuun tilinpäätökseen 31.12.2014 päättyneeltä tilikaudelta. sekä 2) Yhtiön muokattu pääomarakenne ja velkaantuneisuus Listautumisannin jälkeen, ottaen huomioon Yhtiön Listautumisannissa saamien nettovarojen määrän olettaen, että Listautumisannissa lasketaan liikkeelle ja merkitään kaikki merkittäväksi tarjottavat 3 450 000 uutta Antiosaketta. Yhtiön Listautumisannissa saamien varojen nettomäärä on noin 18 miljoonaa euroa. Yhtiön Listautumisannissa saamien varojen määrä voi poiketa alla käytetyistä arvoista, mikäli Osakkeiden lopullinen merkintähinta eroaa laskelmassa käytetystä Alustavan Hintavälin keskihinnasta. Taulukkoa lukiessa tulee huomioida, ettei Listautumisannin toteutuminen ole varmaa. Taulukkoa tulee lukea Yhdessä Esitteen kohtien ”Eräitä taloudellisia tietoja”, ”Liiketoiminnan tulos ja taloudellinen asema” sekä Yhtiön tilintarkastettujen tilinpäätösten ja niiden liitetietojen kanssa.

PÄÄOMARAKENNE	**31.12.2014, FAS**	
1 000 euroa	**Toteutunut (tilintarkastettu)**	**Muokattu (tilintarkastamaton)**
Lyhytaikainen korollinen vieras pääoma		
Vakuudellinen	1 404	1 404
Yhteensä	1 404	1 404
Pitkäaikainen korollinen vieras pääoma		
Vakuudellinen	9 871	9 871
Yhteensä	9 871	9 871
Korollinen vieras pääoma ilman pääomalainoja yhteensä	11 275	11 275
Pääomalainat	852	852
Oma pääoma		
Osakepääoma	69	80
Ylikurssirahasto	5 130	5 119
Sijoitetun vapaan oman pääoman rahasto	8 818	26 831
Kertyneet voittovarat	-12 650	-12 650
Yhteensä	**1 367**	**19 380**

Nettovelkaantuneisuus **1 000 euroa**		
Likviditeetti (A)	3 449	21 462
Rahat ja pankkisaamiset (B)	3 449	21 462
Lyhytaikainen korollinen vieras pääoma (C)	1 404	1 404
Lainat rahoituslaitoksilta (D)	1 404	1 404
Lyhytaikainen nettovelkaantuneisuus (E=C - A)	-2 045	-20 058
Pitkäaikainen korollinen vieras pääoma (F)	10 723	10 723
Pääomalainat (G)	852	852
Lainat rahoituslaitoksilta (H)	8 517	8 517
Muut pitkäaikaiset korolliset velat (I)	1 354	1 345
Nettovelkaantuneisuus (E + F)	**8 678**	**-9 335**

Taseen ulkopuoliset vastuut on kuvattu kohdassa ”Liiketoiminnan tulos, taloudellinen asema ja tulevaisuudennäkymät – *Taseen ulkopuoliset vastuusitoumukset*”

Käyttöpääomaa koskeva lausunto

Yhtiön johdon käsityksen mukaan Detection Technologyn käyttöpääoma on riittävä kattamaan Yhtiön nykyiset tarpeet Esitteen päivämäärää seuraavan 12 kuukauden ajaksi.

ERÄITÄ TALOUDELLISIA TIETOJA

Seuraavissa taulukoissa esitetään yhteenveto Yhtiön tuloslaskelmasta, taseesta, rahavirtalaskelmasta ja tunnusluvuista 31.12.2014, 31.12.2013 ja 31.12.2012 päättyneiltä tilikausilta. Alla esitetyt tiedot perustuvat Yhtiön tilintarkastettuihin konsernitilinpäätöstietoihin 31.12.2014, 31.12.2013 ja 31.12.2012 päättyneiltä tilikausilta. Konsernitilinpäätökset on laadittu Suomessa yleisesti hyväksyttyjen kirjanpitoperiaatteiden mukaisesti (FAS).

Tätä yhteenvetoa tulisi tarkastella yhdessä kappaleen *"Liiketoiminnan tulos ja taloudellinen asema"* sekä Esitteeseen sisällytettyjen Yhtiön tilintarkastettujen konsernitilinpäätösten kanssa.

KONSERNIN TULOSLASKELMA	**FAS 1.1.–31.12.**		
	2014	**2013**	**2012**
1 000 euroa		(tilintarkastettu)	
Liikevaihto	**33 112**	**30 323**	**24 821**
Valmiiden ja keskeneräisten tuotteiden varastojen muutos	450	357	178
Liiketoiminnan muut tuotot	5	33	23
Materiaalit ja palvelut			
Aineet, tarvikkeet ja tavarat			
Ostot tilikauden aikana	-16 980	-16 091	-12 179
Varastojen muutos	-184	1 096	-32
Ulkopuoliset palvelut	-1 659	-1 653	-992
Yhteensä	-18 823	-16 649	-13 204
Henkilöstökulut			
Palkat ja palkkiot	-6 255	-5 331	-4 421
Henkilösivukulut			
Eläkekulut	-874	-743	-670
Muut henkilösivukulut	-170	-254	-209
Yhteensä	-7 298	-6 329	-5 301
Poistot ja arvonalentumiset			
Suunnitelman mukaiset poistot	-722	-590	-481
Yhteensä	-722	-590	-481
Liiketoiminnan muut kulut	-3 643	-3 310	-2 736
LIIKEVOITTO (-TAPPIO)	**3 079**	**3 835**	**3 302**
Rahoitustuotot ja -kulut			
Muut korko- ja rahoitustuotot			
Rahoitustuotot	656	96	1 185
Korkotuotot	1	0	0
Korkokulut ja muut rahoituskulut			
Rahoituskulut	-39	-352	-1 342
Korkokulut	-939	-915	-2 127
Yhteensä	-321	-1 170	-2 283
VOITTO (TAPPIO) ENNEN SATUNNAISIA ERIÄ	**2 757**	**2 665**	**1 019**
VOITTO (TAPPIO) ENNEN TILINPÄÄTÖSSIIRTOJA JA VEROJA	**2 757**	**2 665**	**1 019**
TILIKAUDEN VOITTO (TAPPIO)	**2 757**	**2 665**	**1 019**

KONSERNITASE	FAS 31.12.		
	2014	2013	2012
1 000 euroa		(tilintarkastettu)	
VASTAAVAA			
PYSYVÄT VASTAAVAT			
Aineettomat hyödykkeet			
Aineettomat oikeudet	77	52	46
Muut pitkävaikutteiset menot	639	327	220
Yhteensä	716	379	266
Aineelliset hyödykkeet			
Koneet ja kalusto	2 959	2 569	2 010
Muut aineelliset hyödykkeet	0	0	0
Ennakkomaksut ja keskeneräiset hankinnat	10	10	10
Yhteensä	2 970	2 579	2 020
Sijoitukset			
Muut osakkeet ja osuudet	11	11	11
Yhteensä	11	11	11
PYSYVÄT VASTAAVAT YHTEENSÄ	**3 696**	**2 969**	**2 296**
VAIHTUVAT VASTAAVAT			
Vaihto-omaisuus			
Aineet ja tarvikkeet	3 664	3 444	2 603
Keskeneräiset tuotteet	514	825	512
Valmiit tuotteet	1 427	496	566
Yhteensä	5 605	4 766	3 682
Saamiset			
Lyhytaikaiset			
Myyntisaamiset	6 622	6 099	5 024
Muut saamiset	319	410	225
Siirtosaamiset	413	171	212
Yhteensä	7 354	6 679	5 461
Rahat ja pankkisaamiset	3 449	4 433	2 406
VAIHTUVAT VASTAAVAT YHTEENSÄ	**16 409**	**15 878**	**11 549**
VASTAAVAA YHTEENSÄ	**20 105**	**18 847**	**13 845**
VASTATTAVAA			
OMA PÄÄOMA			
Osakepääoma	69	69	69
Ylikurssirahasto	5 130	5 130	5 130
Muut rahastot			
Sijoitetun vapaan oman pääoman rahasto	8 818	8 818	5 317
Ed. tilikausien voitto (tappio)	-15 407	-18 580	-19 323
Tilikauden voitto (tappio)	2 757	2 665	1 019
OMA PÄÄOMA YHTEENSÄ	**1 367**	**-1 898**	**-7 789**
VIERAS PÄÄOMA			
Pitkäaikainen			
Pääomalainat	852	852	852
Lainat rahoituslaitoksilta	8 517	10 055	11 597

Muut velat	1 354	1 242	2 180
Yhteensä	10 722	12 149	14 629
Lyhytaikainen			
Lainat rahoituslaitoksilta	1 404	2 774	1 321
Saadut ennakot	623	371	504
Ostovelat	5 003	4 479	3 014
Muut velat	77	58	1 239
Siirtovelat	909	913	927
Yhteensä	8 015	8 595	7 005
VIERAS PÄÄOMA	**18 737**	**20 745**	**21 634**
VASTATTAVAA YHTEENSÄ	**20 105**	**18 847**	**13 845**

KONSERNIN RAHOITUSLASKELMA	**FAS 1.1.–31.12.**		
	2014	**2013**	**2012**
1 000 euroa		(tilintarkastettu)	
Liiketoiminnan rahavirta			
Liikevoitto / -tappio	3 079	3 835	3 302*
Poistot	722	590	481*
Käyttöpääoman muutos	-234	-1 321***	-74**
Saadut ennakot	252	-133	-136*
Maksetut korot ja maksut	-734	-685	-1 138*
Saadut korot	-	-***	-**
Muuntoero	-	-***	-**
Liiketoiminnan rahavirta	**3 085**	**2 287**	**2 434***
Investointien rahavirta			
Investoinnit aineellisiin ja aineettomiin hyödykkeisiin	- 1 280	-1 247	-403
Investointien rahavirta	**- 1 280**	**-1 247**	**-403**
Rahoituksen rahavirta			
Pitkäaikaisten lainojen nostot	312	0	330*
Pitkäaikaisten lainojen takaisinmaksut	-3 101	-1 321	-488*
Lyhytaikaisten lainojen takaisinmaksut	-	-1 193	-468*
Maksullinen oman pääoman lisäys	-	3 501	-
Rahoituksen rahavirta	**-2 789**	**987**	**-626***
Rahavarojen muutos	**-984**	**2 027**	**1 406**
Rahavarat tilikauden alussa	4 433	2 406	1 001
Rahavarat tilikauden lopussa	**3 449**	**4 433**	**2 406**

* Luku on vuoden 2013 tilitarkastetun rahoituslaskelman vertailuluku. Rahoituslaskelman ryhmittely on vaihtunut vuosien 2012 ja 2013 välillä. Lukua ei ole tilintarkastettu.

** Luku on ryhmitelty uudelleen vertailukelpoisuuden mahdollistamiseksi. Lukua ei ole tilintarkastettu.

*** Luku on vuoden 2014 tilitarkastetun rahoituslaskelman vertailuluku. Rahoituslaskelman ryhmittely on vaihtunut vuosien 2013 ja 2014 välillä. Lukua ei ole tilintarkastettu.

KONSERNIN TUNNUSLUVUT

	2014	2013	2012
	(tilintarkastamaton)		
Liikevaihto, 1 000 euroa*	33 112	30 323	24 821
Liikevaihdon kasvu, %	9,2	22,2	35,7
Liikevoitto (pl. kertaluonteiset erät[9]), 1 000 euroa	4 127	4 249	3 334
Liikevoitto (pl. kertaluonteiset erät[9]) liikevaihdosta, %	12,5	14,0	13,4
Liikevoitto, 1 000 euroa*	3 079	3 835	3 302
Liikevoitto liikevaihdosta, %*	9,3	12,6	13,3
Sijoitetun pääoman tuotto (ROI), %	31,1	40,1	45,1
Korolliset nettovelat, 1 000 euroa	8 678	10 490	13 544
Nettovelkaantumisaste, %	634,8	-552,7	-173,9
Käyttöpääoma, 1 000 euroa	6 347	5 625	3 459
Kokonaisinvestoinnit, 1 000 euroa	1 280	1 247	403
Tutkimus- ja tuotekehityskulut[10], 1 000 euroa	4 121	3 856	2 538
Tutkimus- ja tuotekehityskulut[10] liikevaihdosta, %	12,4	12,7	10,2

* tilintarkastettu

TUNNUSLUKUJEN LASKENTAKAAVAT

Liikevaihdon kasvu, % = $\frac{\text{Liikevaihto - Edellisen vuoden liikevaihto}}{\text{Edellisen vuoden liikevaihto}}$ x 100

Sijoitetun pääoman tuotto (ROI), % = $\frac{\text{Liikevoitto ennen veroja + korot ja muut rahoituskulut}}{\text{kokonaispääoma ja velat - korottomat velat (tilikauden keskiarvo)}}$ x 100

Korolliset nettovelat = Korolliset velat - rahat ja pankkisaamiset

Nettovelkaantumisaste, % = $\frac{\text{Korolliset velat - rahat ja pankkisaamiset}}{\text{oma pääoma}}$ x 100

Käyttöpääoma = Vaihto-omaisuus+ korottomat lyhytaikaiset saamiset – koroton lyhytaikainen vieras pääoma

[9] Kertaluonteisia eriä ovat poikkeukselliset, tavanomaiseen liiketoimintaan kuulumattomat tapahtumat, jotka perustuvat yhtiön omaan arvioon. Vuosina 2012–2014 kertaluonteiset erät liittyivät pääosin uuden teknologian käyttöönottoon liittyviin ennakoimattomiin kuluihin.

[10] Tutkimus- ja tuotekehityskulut perustuvat Yhtiön sisäiseen raportointiin.

Liiketoiminnan kausivaihtelu

Kausivaihtelut eivät vaikuta Yhtiön liiketoimintaan. Vaihtelut liikevaihdossa ja liiketuloksessa vuosineljänneksien välillä johtuvat asiakasprojektien toimitusajankohdista ja kysynnän vaihtelusta vuosineljännesten välillä. Seuraavissa taulukoissa esitetään Yhtiön neljännesvuosittaiset myynnit ja liikevoitto vuosilta 2012–2014.

Tuloslaskelma

EUR 1 000	**FAS**			
	1.1.-31.3.2014	**1.4.-30.6.2014**	**1.7.-30.9.2014**	**1.10.-31.12.2014**
	(tilintarkastamaton)			
Liikevaihto	6 931	7 746	8 710	9 867
LIIKEVOITTO	370	1 191	832	599

EUR 1 000	**FAS**			
	1.1.-31.3.2013	**1.4.-30.6.2013**	**1.7.-30.9.2013**	**1.10.-31.12.2013**
	(tilintarkastamaton)			
Liikevaihto	6 624	8 594	6 321	8 784
LIIKEVOITTO	652	1 519	525	1 139

EUR 1 000	**FAS**			
	1.1.-31.3.2012	**1.4.-30.6.2012**	**1.7.-30.9.2012**	**1.10.-31.12.2012**
	(tilintarkastamaton)			
Liikevaihto	4 645	6 772	6 688	6 716
LIIKEVOITTO	539	1 264	1 179	320

LIIKETOIMINNAN TULOS JA TALOUDELLINEN ASEMA

Seuraava katsaus tulisi lukea yhdessä muualla Esitteessä esitettyjen taloudellisten tietojen kanssa. Yhtiön tilintarkastetut tilinpäätökset 31.12.2014, 31.12.2013 ja 31.12.2012 päättyneiltä tilikausilta on laadittu suomalaisen kirjanpitokäytännön (FAS) mukaisesti.

Tämä katsaus sisältää tulevaisuutta koskevia lausumia, joihin väistämättä liittyy riskejä ja epävarmuutta. Toteutuvat tulokset voivat poiketa olennaisesti näissä tulevaisuutta koskevissa lausunnoissa esitetystä. Katso "Riskitekijät" ja "Eräitä seikkoja - Tulevaisuutta koskevat lausumat".

Yhtiön toimintaympäristö

Röntgenkuvantamismarkkinoiden trendit kasvun ajureina

Kehittyvien maiden vaurastuessa myös terveydenhuoltoon voidaan käyttää enemmän varoja. Kehittyneillä markkinoilla pyrkimys parempaan ja kustannustehokkaampaan terveydenhuoltoon sekä terveydenhuollon laitteiden jatkuva uusimistarve ohjaavat kysyntää. Kehittyvien maiden vaurastuessa perusterveydenhuoltoon käytettyjen varojen määrän kasvu lisää terveydenhuoltolaitteiden kysyntää. Valtioiden tarve rajojensa suojelemiseen ja kansalaisten turvallisuuden takaamiseen kasvattaa investointeja turvallisuuteen liittyviin kuvantamislaitteisiin. Lisääntyneet turvallisuusuhat ja väkivalta ovat kasvattaneet valtioiden ja organisaatioiden turvallisuuteen käyttämien varojen määrää. Lääketieteellisen ja turvallisuuteen liittyvän kuvantamisen markkinoilla Yhtiön asiakkaiden ostokäyttäytymiseen vaikuttaa yleisesti valtion rahoituksen taso, sairaaloiden ja lentokenttäterminaalien rakentaminen, laajentaminen ja/tai parannus, julkisten hankintojen aikataulut sekä muut vastaavat tekijät. Yhtiön myyntiin voivat lisäksi vaikuttaa muutokset lainsäädännössä ja viranomaismääräyksissä, jotka sääntelevät lääketieteellisten ja turvallisuuteen liittyvien kuvantamislaitteiden ostoa ja käyttöä. Teollisuuden tarpeisiin suunnatun digitaalisen röntgenkuvantamisen markkinoiden kasvua ajaa teollisten tuottajien tarve parantaa tehokkuutta, suojella mainettaan sekä tarjota kuluttajille virheettömiä ja turvallisia tuotteita.

Tuotannon tehostaminen laskee tuotteiden hintoja ja johtaa kasvaviin volyymeihin

Tekninen kehitys, jatkuvat parannukset tehokkuudessa ja pyrkimys standardisoituihin kuvantamislaitteisiin laskevat tuotteiden yksikköhintoja ja kasvattavat tuotantovolyymeja. Kansainvälisessä elektroniikkateollisuudessa on tavanomaista, että myyntivolyymit kasvavat tuotteiden keskimääräisten myyntihintojen laskiessa. Tuotteiden keskimääräisten myyntihintojen laskuun vaikuttaa pääasiassa komponenttien tuotantoteknologian kehitys, jonka johdosta komponenttien kustannus Yhtiölle pienenee. Yhtiön tavoitteena on ylläpitää ja varmistaa kannattavuutensa parantamalla toimintansa tehokkuutta ja tuottavuutta muun muassa alentamalla tuotantokustannuksiaan, käyttämällä edullisempia ja standardisoituja materiaaleja ja komponentteja sekä tehostamalla tuotantoaan ja logistiikkaansa. Röntgenkuvantamisteknologian muuttuminen edullisemmaksi mahdollistaa Yhtiön tuotteita käyttävien nykyisten ja uusien sovellutusalueiden ja laitteiden määrän kasvun.

Kuvantamissovellutusten kehitys

Nykyisiltä röntgensovelluksilta vaaditaan jatkuvasti alempia hintoja, vähäisempää säteilyannosta, suurempaa nopeutta ja paremman energiaresoluution komponentteja. Yhtiön kilpailukyky on riippuvainen Yhtiön kyvystä luoda, muokata, ja toimittaa tuotteita asiakkaiden muuttuviin tarpeisiin ja vähentää tuotteiden kustannuksia elektroniikan integroinnilla ja tehokkaammalla suunnittelulla. Yhtiö panostaa jatkuvasti tutkimukseen ja tuotekehitykseen, jotta se voisi varmistaa kasvutavoitteensa uusien ja kustannustehokkaiden tuotteiden avulla. Yhtiö panostaa erityisesti korkean kasvupotentiaalin tuotteisiin ja sovellutusalueisiin. Parantaakseen kilpailuasemaansa Yhtiö ja sen toimittajat panostavat jatkuvasti tuotannon ja logistiikan tehokkuuteen ja virheettömyyteen. Yhtiön sijoitukset tutkimus- ja kehityskeskuksiin, tehtaisiin ja kokopanolinjoihin voivat kuitenkin osoittautua tappiollisiksi.

Edellisen tilikauden päättymisen jälkeiset tapahtumat

Yhtiön taloudellisessa tai liiketoiminnallisessa asemassa ei ole tapahtunut merkittäviä muutoksia vuoden 2014 tilinpäätöksen vahvistamisen jälkeen. Alla kuvataan Yhtiön tilikauden 2014 jälkeisiä tapahtumia.

Yhtiö on palkannut ulkopuolisen konsultin avustamaan Yhtiötä puhdastilojen suunnittelemisessa ja rakentamisessa sekä muissa käytännön toimenpiteissä Pekingissä. Yhtiö solmi tammikuussa uusia tiloja koskevan aiesopimuksen, jonka mukaan lopullinen vuokrasopimus allekirjoitetaan 15.3.2015 mennessä. Uusi tehdas tulee sijaitsemaan Pekingin kaupalliseen ja teknologiseen kehitykseen keskittyvällä teollisuusalueella ja liiketoimintayksiköt, tutkimus ja tuotekehitys sekä hallintopalvelut jäävät Yhtiön nykyisiin tiloihin. Uuden tehtaan odotetaan olevan tuotantokäytössä vuoden 2015 lopussa. Lisätietoja uusista tuotantotiloista on esitetty kohdassa "*Tietoja Yhtiöstä ja Yhtiön liiketoiminnasta - Merkittävimmät käyttöomaisuushyödykkeet ja investoinnit*". Yhtiö on myös sijoittanut tuotanto, tutkimus- ja tuotekehitystoimintoihin Oulussa.

Yhtiön osakkeet liitettiin arvo-osuusjärjestelmään 2.2.2015. Yhtiön varsinainen yhtiökokous 12.2.2015 päätti Yhtiön osakepääoman korottamisesta, minkä johdosta Yhtiön osakepääoma nousi 68 764,72 eurosta 80 000,00 euroon, sekä osakkeiden jakamisesta suhteessa 1:5, minkä johdosta Yhtiön osakkeiden lukumäärä nousi 1 900 195 osakkeesta 9 500 975 osakkeeseen. Varsinainen yhtiökokous päätti myös hallitukselle annetusta osakeantivaltuutuksesta, jonka nojalla voidaan laskea liikkeelle 4 500 000 Yhtiön uutta osaketta.

Yhtiön hallitus päätti 26.2.2015 yhtiökokouksen antaman valtuutuksen nojalla alustavasti enintään 3 450 000 antiosaketta käsittävästä osakeannista, jossa poiketaan osakkeenomistajan merkintäetuoikeudesta Yhtiön omistuspohjan laajentamiseksi sekä pääomarakenteen vahvistamiseksi.

Tulevaisuudennäkymät

Yhtiön tuotteita käyttävissä röntgenkuvantamissovelluksissa keskipitkän aikavälin markkinaennuste on positiivinen. Yhtiön johdon keskipitkän aikavälin tavoite on lisätä markkinaosuutta, kasvaa markkinoita nopeammin ja parantaa Yhtiön kannattavuutta. Yhtiön vuoden 2015 operatiivista tulosta voi rasittaa sen kasvuinvestointeihin liittyvät kertaluontoiset erät. Kyseiset investoinnit liittyvät Pekingin uuteen tehtaaseen, teknologiapohjan laajentamiseen sekä laajentumiseen Yhdysvaltain markkinoilla. Yhtiön tulevaisuudennäkymiin sisältyy epävarmuustekijöitä lähinnä makrotaloudellisista syistä johtuen.

Yhtiön tulokseen vaikuttavia tekijöitä

Makrotaloudellinen kehitys: Yleinen taloudellinen kehitys ja Yhtiön asiakkaiden taloudellinen asema, luottamus taloudellisen tilanteen kehittymiseen sekä rahoituksen saatavuus vaikuttavat Yhtiön myyntiin ja sitä kautta Yhtiön tulokseen. Muutokset taloudellisessa tilanteessa vaikuttavat myös asiakkaiden hintatietoisuuteen, minkä seurauksena asiakkaat voivat valita edullisempia tuotteita.

Yhtiön toiminta-alueiden kasvu: Yhtiön toiminta-alueiden kasvu vaikuttaa Yhtiön myyntiin ja sitä kautta Yhtiön tulokseen. Yhtiö tulos on erityisesti riippuvainen lääketieteellisten ja turvallisuuteen liittyvien sekä teollisuuden röntgenkuvantamislaitteiden markkinoiden kasvusta.

Kilpailu: Yhtiö toimii erittäin kilpaillulla alalla ja kilpailu on viimeaikoina kiristynyt. Kilpailun johdosta Yhtiön kilpailijat nopeuttavat tuotekehitystään ja uudelleenarvioivat asemaansa. Kilpailutilanteessa tapahtuvilla muutoksilla voi olla olennainen vaikutus Yhtiön kasvumahdollisuuksiin ja sitä kautta Yhtiön tulokseen.

Tuotteiden elinkaari: Yhtiö toimii lääketieteellisten ja turvallisuuteen liittyvien sekä teollisuuden röntgenkuvantamislaitteiden markkinoilla, joissa kokonaisten tuotekategorioiden kysyntä voi olla altis huomattaville ja nopeille muutoksille. Muutokset yksittäisten tuotteiden ja tuotekategorioiden kysynnässä sekä Yhtiön kyky reagoida kyseisiin muutoksiin voivat vaikuttaa olennaisesti Yhtiön tulokseen.

Johto ja henkilöstö: Yhtiön menestys riippuu pitkälti Yhtiön johdon ja henkilöstön ammattitaidosta sekä siitä, kuinka hyvin Yhtiö pystyy hankkimaan, motivoimaan ja pitämään palveluksessaan ammattitaitoista henkilöstöä organisaation joka tasolla sekä ylläpitämään henkilöstön ammattitaitoa. Kilpailu ammattitaitoisista työntekijöistä on voimakasta, ja ammattitaitoisen henkilöstön rekrytointi ja pitäminen palveluksessa on erityisen haastavaa Pekingissä. Jos Yhtiö epäonnistuu avainhenkilöiden ja työntekijöiden rekrytoinnissa, ammattitaidon ylläpitämisessä ja henkilöiden pitämisessä Yhtiön palveluksessa, saattaa näillä olla olennainen haitallinen vaikutus Yhtiön kilpailuasemaan ja kannattavuuteen ja sitä kautta Yhtiön tulokseen.

Tuotannon tehostaminen ja kulujen alentaminen: Röntgenkuvantamiskomponenttien tarjonnan tuotteistuessa Yhtiö etsii jatkuvasti tapoja ylläpitää ja varmistaa kannattavuutensa. Yhtiö pyrkii alentamaan tuotan-

tokustannuksiaan, käyttämään edullisempia ja standardisoituja materiaaleja sekä komponentteja ja tehostamalla tuotantoaan ja logistiikkaansa. Mikäli Yhtiö epäonnistuu toimintansa tehokkuuden parantamisessa, voi tällä olla olennainen vaikutus Yhtiön tulokseen.

Yhtiön johdon käsityksen mukaan Yhtiön toimintaan vaikuttavat myös lukuisat sisäiset tekijät, joista tärkeimpiä ovat seuraavat:

- Yhtiön kyky neuvotella kilpailukykyiset ehdot toimittajiensa, asiakkaidensa ja muiden yhteistyökumppaneidensa kanssa;
- Yhtiön menestyminen tuotteiden hinnoittelussa, etenkin kilpailijoihin verrattuna;
- Yhtiön teknologiavalinnat ja kyky kaupallistaa teknologiat kilpailukykyisiksi tuotteiksi ja siirtää ne menestyksellisesti tuotantoon;
- Yhtiön menestyminen hankinnoissa, esimerkiksi oikeat materiaalivalinnat ja määrät sekä tarjontaketjun ja logistiikan hallinta;
- Muutokset toimittajissa ja Yhtiön kyky hallita toimittajaketjua;
- Yhtiön toiminnan kustannustehokkuus ja Yhtiön kyky kasvattaa myyntivolyymeja;
- Yhtiön menestyminen sen tekemissä sijoituksissa, etenkin kustannusten, aikataulujen ja tuottavuuden osalta;
- Yhtiön kyky tuottaa jatkuvasti korkealaatuisia tuotteita;
- Yhtiön menestyminen tuotekehityksessä sekä tuotteiden räätälöinnissä;
- Mahdolliset keskeytykset tuotannossa voivat aiheuttaa viivästyksiä tuotteiden toimituksissa.

Liiketoiminnan tulos

Seuraavassa katsauksessa on kuvattu Yhtiön liiketoiminnan tulosta 31.12.2014, 31.12.2013 ja 31.12.2012 päättyneiltä tilikausilta. Liiketoiminnan tuloksen kuvauksessa keskitytään seuraaviin tuloslaskelman eriin: liikevaihto, liiketoiminnan muut tuotot, materiaalit ja palvelut, henkilöstökulut, poistot ja arvonalentumiset, liiketoiminnan muut kulut, liikevoitto tai -tappio, rahoitustuotot ja -kulut, verot ja tilikauden voitto. Yhtiötä koskevat tiedot on esitetty yhtenä raportointisegmenttinä.

Kausivaihtelut eivät vaikuta Yhtiön liiketoimintaan. Vaihtelut liikevaihdossa ja liiketuloksessa vuosineljänneksien välillä johtuvat asiakasprojektien toimitusajankohdista ja kysynnän vaihtelusta vuosineljännesten välillä.

31.12.2014 päättynyt tilikausi verrattuna 31.12.2013 päättyneeseen tilikauteen

Liikevaihto

Yhtiön liikevaihto 31.12.2014 päättyneeltä tilikaudelta oli 33 112 tuhatta euroa ja se kasvoi 2 789 tuhatta euroa eli 9,2 prosenttia verrattuna 31.12.2013 päättyneen tilikauden liikevaihtoon, joka oli 30 323 tuhatta euroa. Myynnin kasvu oli 31.12.2014 päättyneellä tilikaudella vahvaa Aasian ja Tyynenmeren alueella samaan aikaan kun myynti laski hieman Amerikoissa. Euroopassa myynti pysyi samalla tasolla 31.12.2014 päättyneellä tilikaudella kuin 31.12.2013 ja 31.12.2012 päättyneillä tilikausilla. Lääketieteellisten kuvantamisensovellusten myynti laski uuden teknologian käyttöönoton hidastumisen sekä eräiden tuotteiden toimitusten lykkääntymisestä johtuen. Turvallisuus- ja teollisuusliiketoimintaan liittyvän kuvantamisen sovellusten myynti kasvoi uusista asiakkaista ja avainasiakkaiden myynnin kasvusta johtuen.

Valmiiden ja keskeneräisten tuotteiden varastojen muutos

Yhtiön valmiiden ja keskeneräisten tuotteiden varastojen muutos 31.12.2014 päättyneeltä tilikaudelta oli 450 tuhatta euroa verrattuna 31.12.2013 päättyneen tilikauden valmiiden ja keskeneräisten tuotteiden varastojen muutokseen, joka oli 357 tuhatta euroa. Kasvu johtui lähinnä toimitusaikatauluista asiakkaille, sillä Yhtiö ei valmista valmiita tuotteita varastoihin laajamittaisesti.

Liiketoiminnan muut tuotot

Yhtiön liiketoiminnan muut tuotot 31.12.2014 päättyneeltä tilikaudelta olivat 5 tuhatta euroa verrattuna 31.12.2013 päättyneen tilikauden liiketoiminnan muihin tuottoihin, jotka olivat 33 tuhatta euroa. Yhtiön 31.12.2014 päättyneen tilikauden liiketoiminnan muut tuotot koostuivat lähinnä kertaluontoisista tai operatiivisista avustuksista tai palkkioista.

Kulut

Materiaalit ja palvelut

Yhtiön materiaaleihin ja palveluihin liittyvät kulut 31.12.2014 päättyneeltä tilikaudelta olivat 18 823 tuhatta euroa verrattuna 31.12.2013 päättyneen tilikauden materiaaleihin ja palveluihin liittyviin kuluihin, jotka olivat 16 649 tuhatta euroa. Kulujen kasvu johtui lähinnä tuotantomäärien kasvusta ja uuden teknologian käyttöönoton aiheuttamista kertaluontoisista kustannuksista.

Henkilöstökulut

Yhtiön henkilöstökulut 31.12.2014 päättyneeltä tilikaudelta olivat 7 298 tuhatta euroa verrattuna 31.12.2013 päättyneen tilikauden henkilöstökuluihin, jotka olivat 6 329 tuhatta euroa. Henkilöstökulujen kasvu johtui lähinnä henkilöstön määrän ja suorien palkkakulujen kasvusta. Suorat palkkakustannukset ovat kasvaneet tilikaudella 2014 johtuen yleisestä työvoimakustannusten kasvusta Kiinassa sekä johdon tavoitteesta vähentää korkeaa työntekijöiden vaihtuvuutta Kiinassa.

Poistot ja arvonalentumiset

Yhtiön poistot 31.12.2014 päättyneeltä tilikaudelta olivat 722 tuhatta euroa verrattuna 31.12.2013 päättyneen tilikauden poistoihin, joka olivat 590 tuhatta euroa. Kasvu johtui uusista käyttöomaisuuden investoinneista.

Liiketoiminnan muut kulut

Liiketoiminnan muut kulut 31.12.2014 päättyneeltä tilikaudelta olivat 3 643 tuhatta euroa verrattuna 31.12.2013 päättyneen tilikauden liiketoiminnan muihin kuluihin, jotka olivat 3 310 tuhatta euroa. Kasvu johtui lähinnä kasvaneista vuokrakuluista liittyen Oulun toimipisteen laajennukseen ja lisääntyneistä tutkimus- ja tuotekehityskuluista.

Liikevoitto

Yhtiön liikevoitto 31.12.2014 päättyneeltä tilikaudelta oli 3 079 tuhatta euroa (9,3 prosenttia liikevaihdosta) ja se laski 756 tuhatta euroa eli 19,7 prosenttia verrattuna 31.12.2013 päättyneen tilikauden liikevoittoon, joka oli 3 835 tuhatta euroa (12,6 prosenttia liikevaihdosta). Lasku johtui lähinnä uuden teknologian käyttöönoton aiheuttamista kuluista, liiketoiminnan muiden kulujen kasvusta sekä kasvaneista henkilöstökuluista.

Rahoitustuotot ja -kulut

Yhtiön nettorahoituskulut 31.12.2014 päättyneeltä tilikaudelta olivat 321 tuhatta euroa verrattuna 31.12.2013 päättyneen tilikauden nettorahoituskuluihin, jotka olivat 1 170 tuhatta euroa. Nettorahoituskulujen lasku johtui lähinnä konsernin sisäisten lyhytaikaisten velkojen ja saamisten valuuttakurssimuutoksista.

Tuloverot

Yhtiön tuloverot 31.12.2014 päättyneeltä tilikaudelta olivat 0 euroa. Aiempien tilikausien vahvistetut verotappiot kattoivat veronalaisen tuloksen.

Tilikauden voitto

Yhtiön tilikauden voitto 31.12.2014 päättyneeltä tilikaudelta oli 2 757 tuhatta euroa ja se kasvoi 92 tuhatta euroa verrattuna 31.12.2013 päättyneen tilikauden voittoon, joka oli 2 665 tuhatta euroa. Kasvu johtui pääosin pienemmistä nettorahoituskuluista.

31.12.2013 päättynyt tilikausi verrattuna 31.12.2012 päättyneeseen tilikauteen

Liikevaihto

Yhtiön liikevaihto 31.12.2013 päättyneeltä tilikaudelta oli 30 323 tuhatta euroa ja se kasvoi 5 502 tuhatta euroa eli 22,2 prosenttia verrattuna 31.12.2012 päättyneen tilikauden liikevaihtoon, joka oli 24 821 tuhatta euroa. Myynti on kasvanut tasaisesti Aasian ja Tyynenmeren alueella samaan aikaan kun myynti Amerikassa kasvoi merkittävästi 31.12.2012 päättyneellä tilikaudella mutta vain hieman 31.12.2013 päättyneellä tilikaudella. Euroopassa myynti on vaihdellut tilikausien 2013 ja 2012 aikana. Lääketieteellisten kuvantamisensovellusten myynti kasvoi uusien tuotteiden tuotannon kasvusta johtuen ja turvallisuus- ja teollisuusliiketoimintaan liittyvän kuvantamisen myynnin kasvu johtui uusista asiakkaista sekä myynnin kasvusta avainasiakkaille.

Valmiiden ja keskeneräisten tuotteiden varastojen muutos

Yhtiön valmiiden ja keskeneräisten tuotteiden varastojen muutos 31.12.2013 päättyneeltä tilikaudelta oli 357 tuhatta euroa verrattuna 31.12.2012 päättyneen tilikauden valmiiden ja keskeneräisten tuotteiden varastojen muutokseen, joka oli 178 tuhatta euroa. Kasvu johtui lähinnä toimitusaikatauluista asiakkaille, sillä Yhtiö ei valmista valmiita tuotteita varastoihin laajamittaisesti.

Liiketoiminnan muut tuotot

Yhtiön liiketoiminnan muut tuotot 31.12.2013 päättyneeltä tilikaudelta olivat 33 tuhatta euroa verrattuna 31.12.2012 päättyneen tilikauden liiketoiminnan muihin tuottoihin, jotka olivat 23 tuhatta euroa. Yhtiön tilikauden 2013 liiketoiminnan muut tuotot koostuivat lähinnä käyttöomaisuuden myyntituotoista ja muista kertaluontoisista tai ei-operatiivisista avustuksista tai palkkioista.

Kulut

Materiaalit ja palvelut

Yhtiön materiaaleihin ja palveluihin liittyvät kulut 31.12.2013 päättyneeltä tilikaudelta olivat 16 649 tuhatta euroa verrattuna 31.12.2012 päättyneen tilikauden materiaaleihin ja palveluihin liittyviin kuluihin, jotka olivat 13 203 tuhatta euroa. Kulujen lisääntyminen johtui lähinnä tuotantomäärien kasvusta materiaalien kustannuksien säilyessä erittäin vakaana liikevaihtoon verrattuna.

Henkilöstökulut

Yhtiön henkilöstökulut 31.12.2013 päättyneeltä tilikaudelta olivat 6 329 tuhatta euroa verrattuna 31.12.2012 päättyneen tilikauden henkilöstökuluihin, jotka olivat 5 301 tuhatta euroa. Kulujen lisääntyminen johtui lähinnä työntekijöiden määrän kasvusta ja yksittäisistä palkankorotuksista 31.12.2013 päättyneellä tilikaudella. Suorat palkkakustannukset ovat kasvaneet tilikaudella 2013 johtuen johdon tavoitteesta vähentää korkeaa työntekijöiden vaihtuvuutta Kiinassa sekä yleisestä työvoimakustannusten kasvusta Kiinassa.

Poistot ja arvonalentumiset

Yhtiön poistot 31.12.2013 päättyneeltä tilikaudelta olivat 590 tuhatta euroa verrattuna 31.12.2012 päättyneen tilikauden poistoihin, jotka olivat 481 tuhatta euroa. Kasvu johtui lähinnä uusista käyttöomaisuuden investoinneista.

Liiketoiminnan muut kulut

Liiketoiminnan muut kulut 31.12.2013 päättyneeltä tilikaudelta olivat 3 310 tuhatta euroa verrattuna 31.12.2012 päättyneen tilikauden liiketoiminnan muihin kuluihin, jotka olivat 2 736 tuhatta euroa. Kulujen nousu johtui lähinnä tuotannon volyymin ja liiketoiminnan kasvusta sekä suuremmasta henkilöstön määrästä. Yhtiön 31.12.2013 päättyneellä tilikaudella syntynyt kulujen lisääntyminen johtui lähinnä Pekingissä sijaitsevan uuden laitoksen käyttöönotosta, mikä lisäsi vuokrakuluja, nosti Yhtiön toimituskuluja suurempien tuotantomäärien myötä ja lisäsi matkustuskustannuksia Suomen ja Kiinan välillä uusien

tuotteiden tuotannon tukemiseksi. Tuotekehityskulut laskivat 31.12.2012 päättyneellä tilikaudella kun eräiden hankkeiden tuotehankinnat luokiteltiin uudelleen tuotekehityskuluista vaihtuviin kuluihin.

Liikevoitto

Yhtiön liikevoitto 31.12.2013 päättyneeltä tilikaudelta oli 3 835 tuhatta euroa (12,6 prosenttia liikevaihdosta) ja se kasvoi 533 tuhatta euroa eli 16,1 prosenttia verrattuna 31.12.2012 päättyneen tilikauden liikevoittoon, joka oli 3 302 tuhatta euroa (13,3 prosenttia liikevaihdosta). Kasvu johtui lähinnä liiketoiminnan volyymin kasvusta.

Rahoitustuotot ja -kulut

Yhtiön nettorahoituskulut 31.12.2013 päättyneeltä tilikaudelta olivat 1 170 tuhatta euroa ja ne vähenivät 1 113 tuhatta euroa verrattuna 31.12.2012 päättyneen tilikauden nettorahoituskuluihin 2 283 tuhatta euroa. Kulujen vähentyminen johtui lähinnä 1 130 tuhannen euron pääomalainan korkokulujen kirjauksesta 31.12.2012 päättyneelle tilikaudelle. Koska kulut olivat kertaluontoisia, nettorahoituskulujen kokonaissumma laski 31.12.2013 päättyneellä tilikaudella.

Tuloverot

Yhtiön tuloverot 31.12.2013 päättyneeltä tilikaudelta ja 31.12.2012 päättyneellä tilikaudella olivat 0 euroa. Aiempien tilikausien vahvistetut verotappiot kattoivat veronalaisen tuloksen.

Tilikauden voitto

Yhtiön voitto 31.12.2013 päättyneeltä tilikaudelta oli 2 665 tuhatta euroa ja se kasvoi 1 646 tuhatta euroa verrattuna 31.12.2012 päättyneen tilikauden voittoon, joka oli 1 019 tuhatta euroa. Tilikauden voiton kasvu johtui lähinnä liiketoiminnan kasvusta ja alhaisista korkokuluista.

Maksuvalmius ja pääoman lähteet

Yleiskatsaus

Yhtiö rahoittaa toimintaansa pääasiallisesti liiketoiminnasta saatavan rahavirran avulla. Yhtiöllä on lisäksi 3 000 tuhannen euron luottolimiitti nettokäyttöpääoman ja investointien rahoitustarpeiden tasapainottamiseksi.

Yhtiön pitkäaikaiset rahoitusjärjestelyt muodostuvat määräaikaislainoista rahoitusyhtiöiltä. Yhtiö on lisäksi saanut valtion myöntämiä lainoja sen tuotekehitysprojekteihin Tekesiltä. Määräaikaislainat ovat vaihtuvakorkoisia ja perustuvat kolmen tai kuuden kuukauden Euriboriin. Valtion myöntämät lainat perustuvat Valtiovarainministeriön vahvistamaan peruskorkoon. Vuonna 2014 Yhtiö lyhensi olemassa olevia lainojaan 3 101 tuhannella eurolla. Takaisinmaksusuunnitelma vuodelle 2015 ja 2016 koostuu noin 1 404 tuhannen euron vuosittaisista lyhennyksistä. Esitteen päivämääränä Yhtiön lainojen maturiteetti on 3-7 vuotta lainatyypistä riippuen.

Yhtiön taseessa on yhteensä 852 tuhannen euron pääomalainat Tekesiltä ja Nordealta. Pääomalainojen takaisinmaksua sääntelee Osakeyhtiölaki ja pääomalainojen pääoma ja korko voidaan maksaa vain jos oman pääoman ja kaikkien pääomalainojen määrä maksuhetkellä ylittää Yhtiön viimeksi päättyneeltä tilikaudelta vahvistettavan tai sitä uudempaan tilinpäätökseen sisältyvän taseen mukaisen tappion määrän. Mikäli koron takaisinmaksuedellytykset eivät täyty eräpäivänä, siirtyvät nämä maksettavaksi jakokelpoisten varojen mahdollistaessa maksun. Katso " – *Korolliset velat ja muut vastuusitoumukset*".

Yhtiön rahavarat 31.12.2014 päättyneellä tilikaudella olivat 3 449 tuhatta euroa ja nettovelkaantumisaste oli 634,8 prosenttia.

Osana Listautumisantia Yhtiö järjestää Osakeannin, josta saatavien nettotuottojen arvioidaan olevan yhteensä noin 18 miljoonaa euroa olettaen, että Osakeanti merkitään täysimääräisesti, lisätietoja esitetään kohdassa "*Listautumisannin ja listautumisen tausta, syyt ja varojen käyttö*".

Konsernin rahavirtalaskelma

	FAS 1.1 – 31.12		
1 000 euroa	**2014** (tilintarkastettu)	**2013** (tilintarkastettu)	**2012** (tilintarkastettu)
Liiketoiminnan nettorahavirrat	**3 085**	**2 287**	**2 434***
Investointien nettorahavirrat	**-1 280**	**-1 247**	**-403**
Rahoituksen nettorahavirrat	**-2 789**	**987**	**-626***
Rahavarojen muutos	**-984**	**2 027**	**1 406**

* Luku tulee vuoden 2013 rahoituslaskelman vertailuluvuista; rahoituslaskelmien ryhmittely on vaihdellut 31.12.2014, 31.12.2013 ja 31.12.2012 päättyneiden tilikausien välillä. Luku on tilintarkastamaton.

Rahavarojen muutos

Rahavarojen muutos 31.12.2014 päättyneeltä tilikaudelta oli -984 tuhatta euroa. Rahavarojen muutos 31.12.2013 päättyneeltä tilikaudelta oli 2 027 tuhatta euroa. Rahavarojen muutos 31.12.2012 päättyneeltä tilikaudelta oli 1 406 tuhatta euroa.

Liiketoiminnan nettorahavirta

Liiketoiminnan nettorahavirta 31.12.2014 päättyneellä tilikaudella oli 3 085 tuhatta euroa, ja se kasvoi 798 tuhatta euroa verrattuna 31.12.2013 päätyneen tilikauden liiketoiminnan nettorahavirtaan, joka oli 2 287 tuhatta euroa. Kasvu aiheutui pääasiassa maltillisemmasta käyttöpääoman muutoksesta verrattuna 31.12.2013 päättyneeseen tilikauteen. Liiketoiminnan nettorahavirta 31.12.2013 päättyneellä tilikaudella oli 2 287 tuhatta euroa ja se laski 147 tuhatta euroa verrattuna 31.12.2012 päätyneen tilikauden liiketoiminnan nettorahavirtaan, joka oli 2 434 tuhatta euroa. Muutos johtui pääasiassa muuntoerosta.

Investointien nettorahavirta

Investointien nettorahavirta 31.12.2014 päättyneellä tilikaudella oli -1 280 tuhatta euroa ja se laski 33 tuhatta euroa verrattuna 31.12.2013 päätyneen tilikauden investointien nettorahavirtaan, joka oli -1 247 tuhatta euroa. Lasku aiheutui pääasiassa investoinneista koneisiin ja laitteisiin. Investointien nettorahavirta 31.12.2013 päättyneellä tilikaudella oli -1 247 tuhatta euroa verrattuna 31.12.2012 päätyneen tilikauden investointien nettorahavirtaan, joka oli -403 tuhatta euroa. Muutos johtui pääasiassa investoinneista koneisiin ja laitteisiin.

Rahoituksen nettorahavirta

Rahoituksen nettorahavirta 31.12.2014 päättyneellä tilikaudella oli -2 789 tuhatta euroa verrattuna 31.12.2013 päätyneen tilikauden rahoituksen nettorahavirtaan, joka oli 987 tuhatta euroa. Lasku aiheutui pääasiassa lainojen takaisinmaksuista. Rahoituksen nettorahavirta 31.12.2013 päättyneellä tilikaudella oli 987 tuhatta euroa verrattuna 31.12.2012 päätyneen tilikauden rahoituksen nettorahavirtaan, joka oli -626 tuhatta euroa. Kasvu johtui pääasiassa Bocapin ja Veritaksen noin 3 500 tuhannen euron sijoituksesta, joka kirjattiin sijoitetun vapaan oman pääoman rahastoon.

Tasetietoja

Varat

Pitkäaikaiset varat

Pitkäaikaiset varat koostuvat aineettomista oikeuksista, koneista ja laitteista, muista aineellisista hyödykkeistä, ennakkomaksuista ja keskeneräisistä hankinnoista sekä sijoituksista muihin osakkeisiin ja osakkuuksiin.

Pitkäaikaiset varat olivat 3 696 tuhatta euroa 31.12.2014 ja ne kasvoivat 727 tuhatta euroa verrattuna 2 969 tuhanteen euroon 31.12.2013. Muutos johtui pääasiassa investoinneista koneisiin ja laitteisiin sekä ohjelmistoihin. Pitkäaikaiset varat olivat 2 969 tuhatta euroa 31.12.2013 ja ne kasvoivat 673 tuhatta euroa verrattuna 2 296 tuhanteen euroon 31.12.2012. Muutos johtui pääasiassa investoinneista aineellisiin hyödyk-

keisiin. Aineelliset hyödykkeet kasvoivat 31.12.2013 päättyneellä tilikaudella johtuen koneiden ja laitteiden määrän kasvusta Pekingissä.

Lyhytaikaiset varat

Yhtiön lyhytaikaiset varat koostuvat aineista ja tarvikkeista, keskeneräisistä ja valmiista tuotteista, myyntisaamisista, muista saamisista, siirtosaamisista ja rahavaroista.

Lyhytaikaiset varat olivat 16 409 tuhatta euroa 31.12.2014 ja ne kasvoivat 531 tuhatta euroa verrattuna 15 878 tuhanteen euroon 31.12.2013. Muutos johtui pääasiassa liiketoiminnan kasvun aikaansaaman myyntisaatavien kasvusta ja valmiiden tuotteiden varastojen kasvusta. Valmiiden tuotteiden varastot olivat vuoden 2014 lopussa korkealla tasolla johtuen asiakastoimitusten ajoituksesta. Lyhytaikaiset varat olivat 15 878 tuhatta euroa 31.12.2013 ja ne kasvoivat 4 329 tuhatta euroa verrattuna 11 549 tuhanteen euroon 31.12.2012. Lyhytaikaisten varojen kasvu johtui pääasiassa liiketoiminnan kasvun aikaansaaman varastojen ja myyntisaamisten kasvusta.

Velat

Pitkäaikaiset velat

Pitkäaikaiset velat koostuvat pääomalainoista, lainoista rahoituslaitoksista ja muista veloista.

Pitkäaikaiset velat olivat 10 722 tuhatta euroa 31.12.2014 ja ne pienenivät 1 427 tuhatta euroa verrattuna 12 149 tuhanteen euroon 31.12.2013. Muutos johtui pääasiassa lainojen takaisinmaksuista. Pitkäaikaiset velat olivat 12 149 tuhatta euroa 31.12.2013 ja ne pienenivät 2 480 tuhatta euroa verrattuna 14 629 tuhanteen euroon 31.12.2012. Pitkäaikaisten velkojen väheneminen johtui pääasiassa niiden takaisinmaksuista.

Lyhytaikaiset velat

Lyhytaikaiset velat koostuvat lainoista rahoituslaitoksista, saaduista ennakoista, ostoveloista ja muista veloista ja siirtoveloista.

Lyhytaikaiset velat olivat 8 015 tuhatta euroa 31.12.2014 ja ne pienenivät 580 tuhatta euroa verrattuna 8 595 tuhanteen euroon 31.12.2013. Muutos johtui pääasiassa lyhytaikaisten korollisten lainojen vähentymisestä. Lyhytaikaiset velat olivat 8 595 tuhatta euroa 31.12.2013 ja ne kasvoivat 1 590 tuhatta euroa verrattuna 7 005 tuhanteen euroon 31.12.2012. Lyhytaikaisten velkojen kasvu johtui pääasiassa muutoksesta ostoveloissa ja lyhytaikaisissa korollisissa lainoissa.

Korolliset velat ja muut vastuusitoumukset

Korolliset velat

Määräaikaislainat: Yhtiöllä oli 31.12.2014 taseessaan kaksi pääomaltaan yhteensä 6 515 tuhannen euron määräaikaislainaa Nordea Pankki Suomi Oyj:ltä. Lainojen korkoa maksetaan kuukausittain ja lyhennykset vuosittain. Molempien lainojen laina-aikaa on jatkettu 12.12.2013 ja viimeiset maksut erääntyvät 31.12.2015 ja 31.12.2016. Määräaikaislainasopimukset sisältävät taloudellisia kovenantteja, jotka perustuvat Yhtiön velkaantumisasteeseen ja maksukykyyn ja lisäksi nopeutetun takaisinmaksun lauseke perustuu Yhtiön maksukykyyn.

Yhtiöllä oli 31.12.2014 taseessaan pääomaltaan yhteensä 709 tuhannen euron määräaikaislaina Finnvera Oyj:ltä. Lainan laina-aikaa on jatkettu tammikuussa 2014 ja viimeinen maksu erääntyy 1.1.2017. Korkoa maksetaan neljännesvuosittain.

Luottolimiitti: Yhtiöllä oli 31.12.2014 taseessaan Nordea Pankki Suomi Oyj:n kanssa sovittu yhteismäärältään 3 000 tuhannen euron luottolimiitti. Luottolimiitistä oli nostettuna 2 696 tuhatta euroa 31.12.2014.

Pääomalainat: Tekes on myöntänyt Yhtiölle kolme pääomalainaa ja Yhtiöllä oli 31.12.2014 taseessaan pääomaltaan yhteensä 776 tuhannen euron pääomalainat Tekesiltä. Lainojen pääomat on nostettu useissa erissä vuosien 2003 ja 2004 aikana. Laina-aika on kahdeksan vuotta, joista ensimmäiset viisi olivat maksuvapaita. Lainojen korko on yhtä prosenttia alempi kuin Valtiovarainministeriön vahvistama peruskorko,

kuitenkin vähintään kolme prosenttia. Pääoma saadaan palauttaa ja korkoa maksaa vain siltä osin, kuin Yhtiön sidotulle omalle pääomalle ja muille jakokelvottomille erille jää täysi kate Yhtiön vahvistettavassa taseessa. Pääomalaina myönnetään ennalta määrätylle tuotekehitysprojektille, ja laina kattaa sopimusperusteisen osuuden projektin tuotekehityskuluista.

Yhtiöllä oli 31.12.2014 taseessaan pääomaltaan yhteensä 76 tuhannen euron pääomalaina Nordea Pankki Suomi Oyj:ltä. Laina nostettiin vuonna 2001. Pääoma saadaan palauttaa ja korkoa maksaa vain siltä osin, kuin Yhtiön sidotulle omalle pääomalle ja muille jakokelvottomille erille jää täysi kate Yhtiön vahvistettavassa taseessa.

Yhtiöllä oli 31.12.2014 velaksi kirjaamattomia pääomalainojen korkovelvoitteita yhteensä 226 tuhatta euroa.

Tuotekehityslainat Tekesiltä: Tekes on myöntänyt Yhtiölle kolme erillistä tutkimus- ja tuotekehityslainaa ennalta määritettyihin tuotekehitysprojekteihin. Tekesin tuotekehitykseen myönnettyjen lainojen pääoma oli 31.12.2014 yhteensä 1 354 tuhatta euroa. Lainat on myönnetty vuosina 2005, 2009 ja 2012.

Laina-ajat ovat kuudesta seitsemään vuotta. Kaikkien lainojen korko on Valtiovarainministeriön vahvistama peruskorko vähennettynä kolmella prosenttiyksiköllä, kuitenkin vähintään yksi prosentti vuodessa. Mikäli projekti epäonnistuu tai on vaarassa epäonnistua, Tekes voi myöntää lainan eräpäivälle lykkäystä, muuntaa osan tai koko lainan pääomalainaksi tai poikkeustapauksissa antaa anteeksi erääntyneet pääoman ja koron maksut joko osittain tai kokonaan.

Alla olevassa taulukossa esitetään Yhtiön korollisten velkojen jakautuminen lyhyt- ja pitkäaikaiseen velkaan:

Korollinen vieras pääoma 31.12.2014

1 000 euroa	**Lyhytaikainen**	**Pitkäaikainen**
Luottolimiitti		2 696
Pääomalainat		852
Vakuudelliset lainat	1 404	7 175
Yhteensä	**1 404**	**10 723**

Muut vastuusitoumukset

Takaukset: Yhtiöllä oli 31.12.2014 Finnvera Oyj:n kanssa takauksia koskevia sopimuksia yhteensä 3 750 tuhannen euron edestä. Finnvera Oyj on antanut Yhtiön puolesta osittaistakaukset Nordea Pankki Suomi Oyj:n kanssa tehtyyn määräaikaislainasopimukseen ja luottolimiittiin. Yhtiö on antanut Finnvera Oyj:lle yrityskiinnityksiä takausten vakuudeksi.

Erityispanttaussopimus: Yhtiöllä oli 31.12.2014 Finnvera Oyj:n ja Nordea Pankki Suomi Oyj:n kanssa yrityskiinnityksiä koskeva erityispanttaussopimus yhteensä 847 tuhannen euron edestä. Yrityskiinnitykset on annettu Nordea Pankki Suomi Oyj:n myöntämien määräaikaislainan sekä luottolimiitin vakuudeksi. Yrityskiinnitykset ovat etusijaltaan huonommassa asemassa kuin Finnvera Oyj:n hyväksi pantatut ensisijaiset 547 tuhannen euron yrityskiinnitykset.

Yleispanttaussitoumus: Yhtiöllä oli 31.12.2014 Finnvera Oyj:n kanssa sopimus koskien yleispanttaussitoumusta. Yhtiö on pantannut yhteensä 547 tuhannen euron edestä yrityskiinnityksiä kaikkien olemassa olevien ja tulevien velkojen vakuudeksi Finnvera Oyj:lle. Yrityskiinnitykset ovat etusijaltaan ensisijaisia suhteessa myöhemmin annettuihin yrityskiinnityksiin.

Taseen ulkopuoliset vastuusitoumukset

EUR 1 000	31.12.2014	31.12.2013	31.12.2012
Pantit ja kiinnitykset	12 735	12 735	12 735
Leasing vastuut	168	192	92
Vuokravastuut	1 124	747	357
Muut taseen ulkopuoliset vastuut	46	106	106
Yhteensä	14 073	13 574	13 225

Pantit ja kiinnitykset: Yhtiön pantit ja kiinnitykset koostuvat yrityskiinnityksistä, joista 10 188 tuhatta euroa on annettu Nordea Pankki Suomi Oyj:lle vakuudeksi ja 547 tuhatta euroa Finnvera Oyj:lle vakuudeksi. Yhtiö on 19.6.2014 antanut takauksen Beijing DT Electronic Technology Co Ltd:n puolesta koskien yhdelle Yhtiön toimittajalle suoritettavia maksuja.

Leasing: Yhtiöllä on 36 kuukautta kerrallaan voimassa olevia työsuhdeautojen huoltoleasing-sopimuksia Easy Km Oy:n kanssa ja IT-laitteita koskevia leasing-sopimuksia Nordea Rahoitus Suomi Oy:n kanssa, missä leasing-omaisuus toimii sopimuksen vakuutena. IT-leasing -sopimuksen limiitin enimmäismäärä on 120 tuhatta euroa ja leasingmaksut erääntyvät joka kolmas kuukausi. Leasingsopimus Nordea Rahoitus Suomi Oy:n kanssa on voimassa 12 kuukautta kerrallaan.

Vuokravastuut: Yhtiö on vuokraa kaikki käyttämänsä toimisto- ja tehdastilat. Toimitilat sijaitsevat Billericassa Massachusettsin osavaltiossa Yhdysvalloissa, Hongkongissa, Kiinassa Pekingissä sekä Oulussa ja Espoossa. Oulun tuotekehitystoimintojen ja toimistotilojen vuokrasopimus on voimassa 31.8.2018 asti ja sen jälkeen kuuden kuukauden irtisanomisajalla. Espoon toimistotilojen vuokrasopimus on voimassa toistaisesti kuuden kuukauden irtisanomisajalla. Billericassa sijaitsevien toimistotilojen vuokrasopimus on voimassa 1.1.2016 asti, Pekingin toimisto- ja tuotantotilojen vuokrasopimus on voimassa 31.12.2015 asti ja Hongkongin toimistotilojen vuokrasopimus on voimassa 31.3.2016 asti.

Muut taseen ulkopuoliset vastuut: Yhtiöllä on muita taseen ulkopuolisia vastuita, jotka 31.12.2014 koostuivat Nordea Pankki Suomi Oyj:n antamasta vuokravakuudesta Oulussa sijaitsevia toimitiloja varten. Muut taseen ulkopuoliset vastuut 31.12.2013 ja 31.12.2012 koostuivat vientitakausten ennakkomaksuista.

Taloudellisten riskien hallinnan kuvaus

Yhtiön hallitus on hyväksynyt Yhtiölle riskienhallinnan toimintamallin. Yhtiön riskienhallinnan tarkoituksena on Yhtiön riskienhallinnan toimintamallin mukaan lisätä organisaation riskitietoisuutta ja proaktiivista riskienhallintaa, lisätä organisaation kilpailukykyä negatiivisia riskejä pienentämällä ja positiivisia riskejä lisäämällä, varmistaa riskienhallinnan riittävä taso koko organisaatiossa, hallita riskejä osana liiketoimintaa sekä määrittää riskienhallinnan vastuut organisaatiossa. Yhtiön hallitus päättää Yhtiön riskienhallintapolitiikasta ja määrittelee suuntaviivat Yhtiön riskienhallinnan tasolle. Yhtiön operatiivisen johdon tehtävänä on vastata riskienhallinnan käytännön toimenpiteistä riskienhallintapolitiikan puitteissa.

Rahoituksen riskienhallinnan tehtävänä on liiketoiminnan katteen ja kassavirtojen suojaaminen sekä varainhankinnan ja likviditeetin tehokas hallinta. Yhtiön pyrkimyksenä on kehittää tuloksen ja tulevien kassavirtojen sekä pääomarakenteen ennakoitavuutta, ja sopeuttaa liiketoimintoja jatkuvasti toimintaympäristössä tapahtuviin muutoksiin.

Yhtiö kohtaa liiketoiminnassaan tiettyjä yleisiä rahoituksen riskejä. Tällaisia riskejä ovat muun muassa valuuttakurssiriski, korkoriski, maksuvalmiusriski, jälleenrahoitusriski ja vastapuoliriski (luottoriski). Alla on kuvattu Yhtiön merkittävimpiä rahoitusriskejä sekä keskeisimpiä keinoja, joilla riskejä pyritään hallitsemaan.

Valuuttakurssiriski: Yhtiö kohtaa liiketoiminnassaan valuuttakurssivaihteluihin liittyviä rahoitusriskejä, sillä suurin osa Yhtiön liiketapahtumista tehdään muussa valuutassa kuin euroissa. Yhtiö laatii konsernitilinpäätöksensä euroina, ja euron ja muiden valuuttojen väliset kurssivaihtelut vaikuttavat Yhtiön raportoimaan taloudelliseen tilanteeseen ja kehitykseen. Yhtiön hallitus on analysoinut näitä vaikutuksia ja päättänyt, että Yhtiö ei käytä johdannaisinstrumentteja valuuttakurssiriskin hallitsemiseen. Valuuttojen kurssivaihteluiden vaikutuksilta liiketoiminnassa on kuitenkin suojauduttu niiltä osin kuin liikevaihto ja kulut ovat samassa valuutassa. Valuuttakurssiriskejä analysoidaan määräajoin, jotta voidaan varmistua aiemmin hyväksytyn politiikan ajantasaisuudesta.

Korkoriski: Korkoriski aiheutuu markkinakorkojen muutoksista Yhtiön korollisten lainojen korkotason ollessa suurelta osin sidottuja vaihtuviin markkinakorkoihin. Yhtiön nykyisellä lainamäärillä korkoriski on Yhtiön johdon näkemyksen mukaan pieni. Yhtiö ei käytä johdannaisinstrumentteja korkoriskien hallitsemiseen.

Maksuvalmiusriski: Maksuvalmiusriski liittyy siihen, että Yhtiön likvidit varat eivät olisi liiketoiminnan tarpeisiin nähden riittäviä tai eivät esimerkiksi riittäisi liiketoiminnan tai investointien rahoittamiseksi tai lainojen takaisinmaksamiseksi. Yhtiö rahoittaa toimintaansa pääasiallisesti liiketoiminnasta saatavan rahavirran avulla. Yhtiö hallitsee maksuvalmiusriskiään pitämällä riittäviä luottolimiittejä, hallinnoimalla korollisten vel-

kojen maksuaikatauluja, aktiivisesti seuraamalla Yhtiön likviditeettitilanteen kehittymistä ja laatimalla rahavirtaennusteita varmistaakseen, että Yhtiön maksukyky on hyvällä tasolla.

Jälleenrahoitusriski: Yhtiön rahoituksen saatavuuteen liittyviä riskejä hallitaan ennakoimalla Yhtiön rahoitustarpeita, pitämällä käytössä riittäviä luottolimiittejä, pitämällä yllä riittävän laajaa rahoittajapohjaa, hallinnoimalla velkojen maksuaikatauluja sekä pidentämällä lainojen ja limiittien keskimääräistä maturiteettia ja ylläpitämällä Yhtiön mainetta luotettavana velallisena. Osassa Yhtiön rahoitussopimuksista on asetettu tavanomaisia Yhtiön toimintaa, taloudellisia tunnuslukuja ja vakuuksien käyttöä koskevia kovenantteja. Kovenanteista tärkeimmät käsittelevät velkaantumisastetta ja likvideettiä.

Luottoriski: Luottoriskit voidaan jakaa maariskiin ja vastapuoliriskiin. Maariskit muodostuvat poliittisista riskeistä, kuten poliittisesta epävakaudesta. Vastapuoliriskit johtuvat pääasiassa vastapuolen mahdollisista maksu- tai toimitusvelvoitteidensa laiminlyönneistä. Riskin suuruus riippuu riskiaseman määrästä ja luonteesta sekä vastapuolen luottokelpoisuudesta. Yhtiön liiketoimintayksiköt ovat vastuussa asiakassaatavien hallinnasta, ja ne seuraavat yhdessä Yhtiön rahoitustoiminnon kanssa Yhtiön kokonaisriskiasemaa asiakkaiden maksujen laiminlyöntien varalta. Luottoriskiä voidaan tapauskohtaisesti suojata tai lieventää esimerkiksi pankkitakausten tai muiden takuiden avulla. Lisäksi Yhtiö käyttää aktiivisia tapoja periäkseen erääntyneitä saamisiaan keskeyttämällä asiakkaan toimitukset ja muuttamalla asiakkaan maksuehtoja.

Lähipiiriliiketoimet

Osapuolten katsotaan kuuluvan toistensa lähipiiriin, jos toinen osapuoli pystyy käyttämään toiseen nähden määräysvaltaa tai huomattavaa vaikutusvaltaa tai yhteistä määräysvaltaa sen taloutta ja liiketoimintaa koskevassa päätöksenteossa. Yhtiön lähipiiriin kuuluvat Yhtiön tytär- ja osakkuusyritykset. Yhtiön lähipiiriin kuuluvat myös Yhtiön hallitus, johtoryhmä, toimitusjohtaja sekä henkilöt, jotka käyttävät Yhtiössä huomattavaa vaikutusvaltaa tai joilla on määräysvalta Yhtiössä, sekä edellä mainittujen henkilöiden perheenjäsenet. Lisäksi Yhtiön lähipiiriin kuuluvat sellaiset yritykset, joihin edellä mainituilla henkilöillä on määräysvalta, yhteinen määräysvalta tai huomattava vaikutusvalta.

Yhtiön Espoon toimistotilat on alivuokrattu sen emoyhtiöltä Oy G.W. Sohlberg Ab:lta. Vuokrasopimuksen ehdot ovat tavanomaisten vuokrasopimuksen ehtojen mukaisia ja vuokran suuruus vastaa markkinahintaa.

Johtoon kuuluvien avainhenkilöiden työsuhde-etuudet

EUR 1 000	2014	2013	2012
Palkat ja muut lyhytaikaiset etuudet	884	775	728
Palkkiot ja muut muuttuvat etuudet	22	124	18
Yhteensä	906	962	747

Työsuhde-etuuksien määrän kasvu historiallisilla tilikausilla johtuu pääosin johdon jäsenten määrän kasvusta. Vuonna 2014 johtoryhmän jäsenten määrä kasvoi yhdellä jäsenellä, mikä selittää suurimman osan palkkojen määrän kasvusta vuosien 2014 ja 2013 välillä. Vuodesta 2014 lähtien kaikki hallituksen jäsenet ovat olleet oikeutettuja korvaukseen hallituksen jäsenenä olemisesta riippumatta heidän mahdollisesta työsuhteestaan Yhtiöön.

Konsernitilinpäätöksen laatimisperiaatteet

Yhtiön täydelliset tilinpäätösten laatimisperiaatteet löytyvät Esitteen Liitteestä 3 - Tilintarkastetut tilinpäätökset tilikausilta 2014, 2013 ja 2012.

Detection Technology konsernin konsernitilinpäätöstiedot on laadittu käyttäen hankintamenomenetelmää.

Konsernitilinpäätöksistä on eliminoitu yhtiön sisäiset liiketoimet, myyntisaamiset ja ostovelat sekä yhtiön sisäiset osakeomistukset. Yksittäisten tytäryritysten tuloslaskelmaerät on muunnettu euroon käyttäen tilikauden keskikurssia ja taseet on muunnettu käyttämällä tilikauden lopun virallisia valuuttakursseja. Virallisina valuuttakursseina on käytetty Euroopan Keskuspankin valuuttakursseja.

Muuntamisessa syntyneet kurssierot samoin ulkomaisten tytäryritysten omien pääomien muuntamisessa syntyvät muuntoerot on eritetty oman pääoman erässä "Muuntoerot".

Detection Technologyn konsernin tilinpäätöksiin on yhdistelty seuraavat tytäryhtiöt:

- Detection Technology Foundry (H.K) Ltd.
- Beijing DT Electronic Technology Co., Ltd.
- Detection Technology, Inc.

Muita konserniyhtiöitä ei ole yhdistelty konsernitilinpäätökseen, koska näiden yhtiöiden vaikutus taloudelliseen asemaan on vähäinen.

Rahoituslaskelma on laadittu KILAn yleisohjeessa olevalla epäsuoralla tavalla.

Yhtiön osakkeet

Yhtiöllä on 1 900 195 Osaketta. Kukin Osake oikeuttaa yhteen ääneen Yhtiön yhtiökokouksessa.

Tytäryhtiöosakkeet

- Detection Technology Foundry (H.K) Ltd., omistusosuus 100 prosenttia
- Beijing DT Electronic Technology Co.Ltd, omistusosuus 100 prosenttia
- Detection Technology, Inc., omistusosuus 100 prosenttia
- DT Invest Oy, omistusosuus 100 prosenttia

Osakkuusyhtiöt

Yhtiöllä ei ole osakkuusyhtiöitä eikä taseessa ole liikearvoja, koska kaikki tytäryhtiöt ovat Yhtiön perustamia.

Arvostusperiaatteet ja -menetelmät

Vaihtuvien vastaavien vaihto-omaisuus on arvostettu muuttuvaan hankintamenoon noudattaen Kirjanpitolain (1336/1995, muutoksineen) 5 luvun 6§ 1 momentin mukaista alimman arvon periaatetta. Yhtiön käyttöomaisuus on arvostettu muuttuvaan hankintamenoonsa.

Suunnitelman mukaiset poistot kunkin omaisuuserätyypin mukaan ovat seuraavanlaiset

- Koneet ja kalusto, tasapoisto	4 - 7 vuotta
- Aineettomat oikeudet, tasapoisto	4 vuotta
- Tuotekehitysaktivoinnit, tasapoisto	4 - 5 vuotta

Myynnin tuloutusperiaatteet

Suoritteiden myynti tuloutetaan niiden luovutusten yhteydessä.

Vieraan valuutan määräisten erien valuuttamuunnokset

Vieraan valuutan saamiset ja velat on muutettu konsernikirjanpitovaluutaksi käyttäen tilinpäätöspäivän keskikurssia.

Vertailu edelliseen tilikauteen

Konsernin rahoituslaskelmassa on muutettu rahoituslaskelman ryhmittelyä, joka vaikuttaa 2014 ja 2013 lukuihin. Ryhmittelyn muutoksilla ei ole olennaista merkitystä.

Muut tilinpäätösperiaatteet:

Takuukustannusvaraus

Konsernitilinpäätöksessä ei tehdä takuukustannusvarausta ja mahdolliset takuukustannukset kirjataan tulosvaikutteisesti.

Johdon osakepohjainen kannustinjärjestelmä

Yhtiön johtoon kuuluvilla henkilöillä on osakepohjainen kannustin- ja palkkiojärjestelmä, jota ei ole kirjattu tilinpäätökseen.

Laskennalliset verot

Konsernitilinpäätökseen ei jaksoteta laskennallisia veroja.

YHTIÖN HALLINTO, JOHTO JA TILINTARKASTAJAT

Yleistä

Osakeyhtiölain ja Yhtiön yhtiöjärjestyksen mukaan Yhtiön hallinto ja valvonta on jaettu osakkeenomistajien, hallituksen ja toimitusjohtajan kesken. Yhtiön yhtiöjärjestys Esitteen päivämääränä on Esitteen Liitteessä 2.

Osakkeenomistajat osallistuvat Yhtiön hallintoon ja johtamiseen yhtiökokouksissa tehtävien päätösten kautta. Yleensä yhtiökokouksen kutsuu koolle hallitus. Lisäksi yhtiökokous on Osakeyhtiölain mukaan pidettävä, mikäli Yhtiön tilintarkastaja tai osakkeenomistajat, jotka edustavat vähintään yhtä kymmenesosaa kaikista yhtiön osakkeista, kirjallisesti vaativat yhtiökokouksen koollekutsumista tietyn asian käsittelemistä varten.

Yhtiön hallituksen ja toimitusjohtajan työosoite on Ahventie 4 B, 02170 Espoo.

Hallitus ja johtoryhmä

Hallitus

Hallituksella on yleinen vastuu Yhtiön hallinnosta ja toiminnan asianmukaisesta järjestämisestä. Hallitus on vahvistanut itselleen kirjallisen työjärjestyksen, jossa märitellään hallituksen käsiteltäväksi kuuluvat asiat. Hallitus vahvistaa Yhtiön strategiaa, organisaatiota, kirjanpitoa ja varainhoidon valvontaa koskevat periaatteet sekä nimittää toimitusjohtajan. Laissa ja yhtiöjärjestyksessä erikseen määriteltyjen tehtävien lisäksi hallitus muun muassa vahvistaa Yhtiön pitkän aikavälin strategiset ja taloudelliset tavoitteet, hyväksyy budjetin sekä päättää merkittävistä yksittäisistä investoinneista, yrityskaupoista ja muista strategisesti merkittävistä hankkeista. Hallitus hyväksyy myös Yhtiön riskienhallinnan periaatteet.

Yhtiön hallitukseen kuuluu vähintään kolme ja enintään kuusi varsinaista jäsentä. Hallituksen jäsenet valitaan toimikaudelle, joka päättyy vaalia seuraavan varsinaisen yhtiökokouksen päättyessä. Hallitus valitsee keskuudestaan puheenjohtajan vuodeksi kerrallaan.

Hallituksella oli vuoden 2014 aikana 11 kokousta, joista yksi oli puhelinkokous. Kokouksiin osallistumisprosentti oli noin 96.

Hallituksessa on Esitteen päivämääränä viisi jäsentä. Hallitukseen kuuluvat Esitteen päivämääränä seuraavat henkilöt:

Nimi	Syntymävuosi	Asema	Hallituksessa vuodesta
Andreas Tallberg	1963	Hallituksen puheenjohtaja	2007
Julianna Borsos	1971	Hallituksen jäsen	2013
Hannu Martola	1963	Hallituksen jäsen	2007
Petri Niemi	1961	Hallituksen jäsen	2012
Ari Saarenmaa	1964	Hallituksen jäsen	2006

Yhtiön varsinainen yhtiökokous 12.2.2015 päätti hallituksen uudesta kokoonpanosta. Hallituksen uuden kokoonpanon toimikausi alkaa 16.3.2015 tai sellaisena aiempana tai myöhempänä ajankohtana, kun kaupankäynti Osakkeilla alkaa First Northissa. Hallituksen uusi kokoonpano on kuitenkin ehdollinen sille, että Osakkeet listataan First Northiin. Yhtiön varsinainen yhtiökokous 12.2.2015 päätti hallituksen koostuvan viidestä varsinaisesta jäsenestä. Heikki Allonen ja Henrik Roos valittiin hallituksen uusiksi jäseniksi ja päätettiin, että Andreas Tallberg, Petri Niemi ja Ari Saarenmaa jatkavat hallituksen jäseninä. Julianna Borsos ja Hannu Martola eivät jatka hallituksen jäseninä uudessa kokoonpanossa First Northiin listautumisesta alkaen.

Nimi	Syntymävuosi	Asema	Hallituksessa vuodesta
Andreas Tallberg	1963	Hallituksen puheenjohtaja	2007
Heikki Allonen	1954	Hallituksen jäsen	2015
Petri Niemi	1961	Hallituksen jäsen	2012
Henrik Roos	1958	Hallituksen jäsen	2015
Ari Saarenmaa	1964	Hallituksen jäsen	2006

Andreas Tallberg on toiminut Yhtiön hallituksen puheenjohtajana vuodesta 2007 lähtien. Andreas Tallberg on ollut Oy G.W. Sohlberg Ab:n toimitusjohtaja vuodesta 2007 lähtien ja lisäksi usean GWS-konserniin kuuluvan yrityksen toimitusjohtaja ja/tai hallituksen jäsen. Tätä ennen Andreas Tallberg on ollut Senior Partner EQT Partners yhtiöissä vuosina 1997–2006, johtotehtävissä MacAndrews & Forbes -konsernin yhtiöissä vuosina 1991–1995, Nokia Consumer Electronicsin Business Development -johtajana vuosina 1990–1991 sekä johtotehtävissä Amer Yhtymä Oyj:ssä 1986–1990. Andreas Tallberg on ollut hallituksen puheenjohtaja Glaston Oyj:ssä vuodesta 2007 lähtien, Nissala Oy:ssä vuodesta 1999 lähtien, TG-Group Oy:ssä vuodesta 2013 lähtien, Toolmasters Oy:ssä vuodesta 2013 lähtien sekä Wulff-Yhtiöt Oyj:ssä hallituksen jäsen vuodesta 2010 ja hallituksen puheenjohtaja vuodesta 2012 lähtien. Lisäksi Andreas Tallberg on ollut hallituksen jäsen Staffpoint Oy:ssä vuodesta 2008 lähtien sekä Handelsbankenin Suomen sivukonttorissa vuodesta 2008 lähtien. Andreas Tallberg on lisäksi toiminut Perlos Oyj:n hallituksen puheenjohtajana ja varapuheenjohtajana vuosina 2007–2008, Lite-On Mobile Oy:n hallituksen varapuheenjohtajana vuosina 2008–2013 ja Myllykoski Oyj:n hallituksen jäsenenä vuosina 2011–2012. Andreas Tallberg on koulutukseltaan kauppatieteiden maisteri.

Julianna Borsos on toiminut Yhtiön hallituksen jäsenenä vuodesta 2013 lähtien. Julianna Borsos on Bocap -pääomasijoitusyhtiön perustaja ja toimitusjohtaja vuodesta 2012 lähtien. Vuosina 1997 – 2010 hän toimi osakkaana ja johtavissa tehtävissä useassa pohjoismaalaisissa investointipankeissa, kuten Mandatum Pankki Oyj:ssä (nykyisin Danske Bank), Nordeassa (entinen Merita Oyj ja MeritaNordbanken Oyj) sekä kahdessa corporate finance -yhtiössä. Tätä ennen vuosina 1993–1997 hän toimi tutkijana Elinkeinoelämän tutkimuslaitoksessa sekä yhden lukuvuoden vierailevana tutkijana London Business School -yliopistossa. Julianna Borsos on ollut hallituksen jäsen MediVida Oy:ssä vuodesta 2015 lähtien, Primex Pharmaceuticals Oy:ssä vuodesta 2014 lähtien ja Tunto Design Oy:ssä vuodesta 2013 lähtien. Julianna Borsos on lisäksi toiminut hallituksen puheenjohtajana Intelligem Oy:ssä 2006–2014 sekä Cnidos Oy:ssä 2004–2014 sekä hallituksen jäsenenä Fiilis Helsinki Oy:ssä vuosina 2013–2015. Julianna Borsos on koulutukseltaan kauppatieteiden tohtori.

Hannu Martola on toiminut Yhtiön hallituksen jäsenenä ja Yhtiön toimitusjohtajana vuodesta 2007 lähtien. Tätä ennen hän toimi VTI Technologies Oy:ssä toimitusjohtajana vuosina 2001–2007 ja useissa johtotehtävissä vuosina 1992–2000. Hannu Martola on ollut hallituksen puheenjohtaja Powernet International Oy:ssä vuodesta 2012 lähtien, Beddit Oy:ssä vuodesta 2007 lähtien ja Expedir Oy:ssä vuodesta 1985 lähtien sekä Okmetic Oyj:n hallituksen jäsen vuodesta 2009 lähtien. Hän on lisäksi toiminut hallituksen puheenjohtajana Powernet International Oy:ssä ja Powernet Oy:ssä vuodesta 2012 lähtien ja hallituksen jäsenenä vuosina 2008–2012, sekä hallituksen jäsenenä Ecocat International Oyj:ssä ja Ecocat Oy:ssä vuosina 2004–2013. Hannu Martola on koulutukseltaan diplomi-insinööri ja hänellä on Executive Master of Business Administration (eMBA) -tutkinto.

Petri Niemi on toiminut Yhtiön hallituksen jäsenenä vuodesta 2012 lähtien. Petri Niemi on ollut G2 Invest Oy:n toimitusjohtaja vuodesta 2010 lähtien. Tätä ennen hän on toiminut CapMan Oyj:n Senior Partner ja Head of Technology -tehtävässä vuosina 2005–2011 ja Partnerina vuosina 1999–2005, Oy Ericsson Ab:n markkinointijohtajana vuosina 1996–1999, 3com Corporation -yhtiön Regional Director -tehtävässä vuosina 1993–1996 sekä eri tehtävissä Sun Microsystems -yhtiössä vuosina 1990–1993 ja Hewlett-Packard -yhtiössä vuosina 1988–1990. Petri Niemi on toiminut hallituksen puheenjohtajana Fondia Oy:ssä vuodesta 2011 lähtien, Siili Solutions Oyj:ssä vuodesta 2011 lähtien, Eniram Oy:ssä vuodesta 2014 lähtien, Hakonen Solutions Oy:ssä vuodesta 2013 lähtien, B10 Varainhoito Oy:ssä vuodesta 2014 lähtien ja Rosetta Ventures Oy:ssä vuodesta 2004 lähtien sekä hallituksen jäsenenä Insta Group Oy:ssä vuodesta 2011 lähtien, GreenStream Network Oyj:ssä vuodesta 2011 lähtien, HR4 Group Oy:ssä vuodesta 2012 lähtien ja WEGA Advisors -yhtiössä vuodesta 2013 lähtien. Hän on lisäksi toiminut hallituksen jäsenenä Oy Lunawood Ltd:ssä vuonna 2012, Mawell Oy:ssä vuonna 2012 ja Mirasys Oy:ssä vuonna 2011. Petri Niemi on koulutukseltaan diplomi-insinööri.

Ari Saarenmaa on toiminut Yhtiön hallituksen jäsenenä vuodesta 2006 lähtien. Ari Saarenmaa on ollut Oy G.W. Sohlberg Ab:n talousjohtaja vuodesta 2005 lähtien ja lisäksi usean GWS-konserniin kuuluvan yhtiön toimitusjohtaja ja/tai hallituksen jäsen. Tätä ennen Ari Saarenmaa on toiminut business controllerina Oy G.W. Sohlberg Ab:ssa vuosina 1997–2005 ja controllerina IVO Tuotantopalvelut Oy:ssä vuosina 1993–1997. Ari Saarenmaa on toiminut Pikval Oy:n hallituksen jäsenenä 2006–2011. Ari Saarenmaa on koulutukseltaan diplomi-insinööri.

Heikki Allonen on valittu Yhtiön hallituksen jäseneksi 12.2.2015 Yhtiön varsinaisessa yhtiökokouksessa. Heikki Allosen jäsenyys on ehdollinen Yhtiön Osakkeiden listaamiselle First Northiin. Heikki Allonen on ollut Patria Oyj:n toimitusjohtaja vuodesta 2008. Tätä ennen hän on toiminut Fiskars Oyj Abp:n toimitusjohtajana vuosina 2004–2008 sekä SRV Yhtiöt Oyj:n toimitusjohtajana vuosina 2001–2004. Heikki Allonen on toiminut hallituksen puheenjohtaja Millog Oy:ssä ja Nammo AS:ssä vuodesta 2008 lähtien, hallituksen jäsenenä Teknologiateollisuus ry:ssä vuodesta 2013 lähtien, Keskinäinen eläkevakuutusyhtiö Ilmarisen hallinto-neuvoston jäsenenä vuodesta 2013 lähtien, Teknologiateollisuuden Puolustus- ja Ilmailuteollisuusyhdistyksen puheenjohtajana vuodesta 2008 lähtien ja ELDIG:in (European Land Defence Industry Group) puheen-johtajana vuodesta 2014 lähtien. Hän on lisäksi toiminut Wärtsilä Oyj:n johtokunnan jäsenenä vuosina 1990–2000. Heikki Allonen on koulutukseltaan diplomi-insinööri.

Henrik Roos on valittu Yhtiön hallituksen jäseneksi 12.2.2015 Yhtiön varsinaisessa yhtiökokouksessa. Henrik Roosin jäsenyys on ehdollinen Yhtiön Osakkeiden listaamiselle First Northiin. Henrik Roos on ollut hallituksen puheenjohtaja Merivaara Oy:ssä vuodesta 2013 lähtien ja Northstar Sitetel Sweden AB:ssä vuodesta 2012 lähtien sekä hallituksen jäsen Orchid Orthopedic Solutions -yhtiössä vuodesta 2012 lähtien. Henrik Roos on toiminut johtotehtävissä Danaher Corporation -yhtiön konserniyhtiöissä vuosina 2009–2013 (KaVo Group, Gendex), PaloDex Group -yhtiön johtajana 2006–2009, Dentsply International, Inc -yhtiön johtajana vuosina 1993–2006, Orion Oyj:n divisioonanjohtajana vuosina 1989-1993, Bronto Skylift Oy Ab:n myyntijohtajana vuosina 1987-1989 sekä Oy Management Services Scandinavia Ab:n konsulttina vuosina 1983-1987. Henrik Roos on koulutukseltaan diplomi-insinööri.

Johtoryhmä

Yhtiön johtoryhmään kuuluvat Esitteen päivämääränä seuraavat henkilöt:

Nimi	Syntymävuosi	Asema
Hannu Martola	1963	Toimitusjohtaja
Petri Hiljanen	1968	Talousjohtaja
Chen Wu	1974	Lääketieteellisen liiketoimintayksikön johtaja
Kari Hyvärinen	1965	Turvallisuus- ja teollisuusliiketoimintayksikön johtaja
Kai Utela	1966	Tuotantojohtaja
Han Ming	1976	Henkilöstöjohtaja
Timo Länsilahti	1955	Hankintajohtaja
Jyrki Still	1969	Teknologiajohtaja

Hannu Martola. Katso "- *Hallitus*" edellä.

Petri Hiljanen on toiminut Yhtiön talousjohtajana vuodesta 2012 lähtien ja vuosina 2007–2010. Hän on lisäksi toiminut Havator Oy:ssä johtotehtävissä vuosina 2011–2012, Nordic Restructuring Oy:ssä johtotehtävissä ajalla 6/2010–12/2010, Sesca Accounting and Control Oy:ssä talousjohtajana ja controllerina ajalla 01/2010–10/2010 ja Polar Electro Group Oy:n talousjohtajana vuosina 1999–2006. Petri Hiljanen on koulutuksestaan kauppatieteiden maisteri.

Chen Wu on toiminut Yhtiön lääketieteellisen liiketoimintayksikön johtajana vuodesta 2007 lähtien. Tätä ennen hän on toiminut Yhtiössä johtotehtävissä vuosina 2005–2007 sekä erilaisissa tehtävissä Yhtiössä Kiinassa ja Suomessa vuosina 1999–2005. Chen Wu on koulutukseltaan tekniikan tohtori ja hänellä on Executive Master of Business Administration (eMBA) -tutkinto.

Kari Hyvärinen on toiminut Yhtiön turvallisuus- ja teollisuusliiketoimintayksikön johtajana vuodesta 2008 lähtien. Tätä ennen hän on ollut Targetor Oy:ssä myyntijohtajana vuosina 2007–2008 ja Selmic Oy:ssä toi-mitusjohtajana vuosina 2005–2007, Environics Oy:ssä erilaisissa johtotehtävissä ja vice presi-dent -tehtävässä vuosina 2004–2005 ja Oy L M Ericsson Ab:lla erilaisissa insinööri- ja johtotehtävissä vuo-sina 1991–2004. Kari Hyvärinen on koulutukseltaan diplomi-insinööri.

Kai Utela on toiminut Yhtiön tuotantojohtajana vuodesta 2010 lähtien. Tätä ennen hän on toimi VTI Technologies Oy:ssä erilaisissa johtotehtävissä vuosina 1996–2010 ja Nordberg-Lokomo Oy:ssä johtotehtävissä vuosina 1994–1996. Kai Utela on lisäksi toiminut Koskitech Oy:n hallituksen puheenjohtajana vuodesta 1989 lähtien. Kai Utela on koulutukseltaan diplomi-insinööri ja hänellä on Master of Business Administration (MBA) -tutkinto.

Han Ming on toiminut Yhtiön henkilöstöjohtajana vuodesta 2011 lähtien. Tätä ennen hän on ollut Media Monitors -yhtiössä Regional HR Manager -tehtävässä vuosina 2009–2011, Stokvis Tapes (Beijing) Co., Ltd -yhtiössä HR and Administration Manager -tehtävässä vuosina 2008–2009, Grundfos Pump (Shanghai) Co., Ltd Beijing Branch -yhtiössä HR Officer North and Northeast Region -tehtävissä vuosina 2002–2008 ja Beijing Hanhua Real Estate Corporation -yhtiössä HR Specialist -tehtävässä vuosina 1999–2002. Han Ming on diplomi-insinööri ja hänellä on Master of Business Administration (MBA) -tutkinto.

Timo Länsilahti on toiminut Yhtiön hankintajohtajana vuodesta 2013 lähtien. Tätä ennen hän on toiminut Optima Service Oy:n operatiivisena johtajana vuosina 2010–2011, Nokia Siemens Networks Oyj:n Head of Cost Management -tehtävässä vuosina 2007–2010 ja hän on toiminut Nokia Oyj:ssä erilaisissa johtotehtävissä Intiassa, Kiinassa ja Suomessa vuosina 1999–2007. Timo Länsilahti on koulutukseltaan insinööri.

Jyrki Still on toiminut Yhtiön teknologiajohtajana vuodesta 2008 lähtien ja vuosina 2001–2008 Yhtiössä erilaisissa tehtävissä Kiinassa ja Suomessa. Tätä ennen hän on toiminut johtotehtävissä useissa elektroniikkayrityksessä Yhdysvalloissa, kuten Sanmina-SCI -yhtiössä, Hadco -yhtiössä ja South-Bay Circuits -yhtiössä. Jyrki Still on toiminut TactoTek Oy:n hallituksen jäsenenä vuodesta 2013 lähtien. Hän on lisäksi toiminut Finnish Business Council Beijing:n hallituksen jäsenenä vuosina 2009–2013. Jyrki Still on koulutukseltaan diplomi-insinööri.

Toimitusjohtaja

Yhtiön toimitusjohtajan valitsee hallitus. Yhtiön toimitusjohtajana on toiminut Hannu Martola vuodesta 2007 lähtien. Toimitusjohtaja johtaa ja kehittää Yhtiön liiketoimintaa ja vastaa operatiivisesta hallinnosta hallituksen antamien ohjeiden mukaisesti. Hän esittelee ja raportoi hallitukselle. Toimitusjohtaja hoitaa Yhtiön juoksevaa hallintoa hallituksen antamien määräysten mukaisesti ja vastaa siitä, että Yhtiön kirjanpito on lain mukainen ja varainhoito luotettavalla tavalla järjestetty.

Corporate Governance

Yhtiö noudattaa hallinnointi- ja ohjausjärjestelmässään Suomen lainsäädäntöä ja Yhtiön yhtiöjärjestystä. Koska Yhtiön Osakkeita ei listata Helsingin Pörssin pörssilistalle, Yhtiöön ei sovelleta Suomen listayhtiöiden hallinnointikoodia (The Finnish Corporate Governance Code) ("**CG Koodi**"). Yhtiö pyrkii kuitenkin noudattamaan CG Koodia. CG Koodi perustuu ns. noudata tai selitä -periaatteeseen (Comply-or-Explain), jonka mukaan yhtiö voi poiketa yksittäisistä suosituksista, mikäli se selostaa poikkeamisen ja poikkeamisen perustelut.

Yhtiön hallitus ei ole perustanut valiokuntia ja siten hallitus kokonaisuudessaan vastaa tehtävistä, jotka CG Koodissa on annettu hallituksen eri valiokunnille. Yhtiön hallituksen näkemyksen mukaan Yhtiön hallituksen toiminta ilman valiokuntia vastaa parhaiten Yhtiön liiketoiminnan nykyisiä tarpeita ja edesauttaa parhaalla mahdollisella tavalla Yhtiön hallituksen lain ja CG Koodin mukaisten velvollisuuksien toteuttamista. CG Koodista poiketen Yhtiön uudessa, Listautumisesta voimaan tulevassa hallituksessa on edustettuina vain miespuolisia henkilöitä. Yhtiö pyrkii valitsemaan hallitukseen jäseniä, jotka vastaavat kokemukseltaan ja profiililtaan yhtiön nykyisiä ja tulevia liiketoiminnan tarpeita. Yhtiö on rekrytointiprosesseissaan huomioinut sekä mies- että naispuolisia kandidaatteja ja valinnut heidän keskuudesta edellä mainitun perustein soveltuvimmat kandidaatit.

Tietoja hallituksen ja johtoryhmän jäsenistä ja toimitusjohtajasta

Esitteen päivämääränä kukaan Yhtiön hallituksen tai johtoryhmän jäsenistä tai toimitusjohtaja ei ole alla mainituin poikkeuksin Euroopan komission asetuksen (EY) N:o 809/2004 liitteen I kohdan 14.1 mukaisesti Esitteen julkistamista edeltävän viiden vuoden aikana:

- saanut tuomiota petoksellisesta rikoksesta tai rikkomuksesta,

- toiminut johtavassa asemassa, kuten hallinto-, johto- tai valvontaelimen jäsenenä tai kuulunut johtoon sellaisessa yhtiössä tai toiminut kommandiittiyhtiön vastuunalaisena yhtiömiehenä sellaisessa yhtiössä, joka on haettu konkurssiin, selvitystilaan tai saneeraukseen (lukuun ottamatta sellaisia vapaaehtoisia selvitystiloja, joihin on hakeuduttu yhtiön Osakeyhtiölain mukaiseksi lakkauttamiseksi Suomessa), tai
- ollut oikeus- tai valvontaviranomaisen (mukaan lukien ammattialajärjestöt) syytteen tai seuraamuksen kohteena, eikä tuomioistuin ole todennut, ettei kyseinen henkilö saa toimia minkään yhtiön hallinto-, johto- tai valvontaelimen jäsenenä tai kieltänyt toimimasta minkään yhtiön johdossa tai hoitamasta minkään yhtiön liiketoimintaa.

Petri Hiljanen on toiminut talousjohtajana ajalla 1–10/2010 Sesca Accounting and Control Oy:ssä, joka hakeutui konkurssiin 5.4.2010. Julianna Borsos on ollut hallituksen puheenjohtaja Intelligem Oy:ssä ja Cnidos Oy:ssä 2014 saakka, jotka on purettu vapaaehtoisen selvitystilan kautta liiketoiminnan päättymisen johdosta.

Mainittujen ryhmien henkilöiden välillä ei ole perhesuhteita.

Varsinaisessa yhtiökokouksessa 12.2.2015 valituilla uusilla hallituksen jäsenillä Heikki Allosella ja Henrik Roosilla, joiden jäsenyys on ehdollinen Osakkeiden listaamiselle First Northiin, ei ole Euroopan komission asetuksen (EY) N:o 809/2004 liitteen I kohdan 14.1 mukaisesti ilmoitettavia tietoja Esitteen julkistamista edeltävän viiden vuoden ajalta. Heillä ei myöskään ole yllä mainittujen henkilöiden kanssa perhesuhteita.

Eturistiriidat

Suomalaisten yhtiöiden johtoa koskevista eturistiriidoista on säädetty Osakeyhtiölaissa. Osakeyhtiölain 6 luvun 4 §:n mukaan hallituksen jäsen ei saa osallistua hänen ja yhtiön välistä sopimusta koskevan asian käsittelyyn. Hän ei myöskään saa ottaa osaa yhtiön ja kolmannen henkilön välistä sopimusta koskevan asian käsittelyyn, mikäli hänellä on siitä odotettavissa olennaista etua, joka saattaa olla ristiriidassa yhtiön edun kanssa. Edellä mainittua säännöstä on vastaavasti sovellettava muuhun oikeustoimeen sekä oikeudenkäyntiin ja muuhun puhevallan käyttämiseen. Toimitusjohtajaan sovelletaan samoja säännöksiä.

Yhtiön hallituksen jäsenillä, johtoryhmän jäsenillä tai toimitusjohtajalla ei ole eturistiriitoja heidän Yhtiöön liittyvien tehtäviensä ja heidän yksityisten etujensa tai muiden tehtäviensä välillä.

Riippumattomuusarvioinnin perusteella Yhtiöstä riippumattomia hallituksen jäseniä ovat: Andreas Tallberg, Julianna Borsos, Petri Niemi ja Ari Saarenmaa. Yhtiön merkittävistä osakkeenomistajista riippumattomia hallituksen jäseniä ovat Petri Niemi ja Hannu Martola.

Varsinaisessa yhtiökokouksessa 12.2.2015 valituilla uusilla hallituksen jäsenillä Heikki Allosella ja Henrik Roosilla, joiden jäsenyys on ehdollinen Osakkeiden listaamiselle First Northiin, ei ole eturistiriitoja heidän Yhtiöön liittyvien tehtäviensä ja heidän yksityisten etujensa tai muiden tehtäviensä välillä ja he ovat molemmat riippumattomia Yhtiöstä ja Yhtiön merkittävistä osakkeenomistajista.

Johdon omistukset

Yhtiön hallituksen ja johtoryhmän jäsenten sekä toimitusjohtajan osakeomistukset Yhtiössä Esitteen päivämääränä on esitetty seuraavassa taulukossa:

Nimi	Asema	Omistus (Osakkeiden määrä)	
Hannu Martola	Toimitusjohtaja	160 000	(1,684%)*
Petri Hiljanen	Talousjohtaja	5 000	(0,053%)
Chen Wu	Lääketieteellisen liiketoimintayksikön johtaja	29 175	(0,307%)
Kari Hyvärinen	Turvallisuus- ja teollisuusliiketoimintayksikön johtaja	20 000	(0,211%)
Jyrki Still	Teknologiajohtaja	17 500	(0,184%)

*Martolan omistukseen sisältyy 35 000 Osaketta, jotka omistaa hänen omistamansa Expedir Oy.

Varsinaisessa yhtiökokouksessa 12.2.2015 valituilla uusilla hallituksen jäsenillä Heikki Allosella ja Henrik Roosilla, joiden jäsenyys on ehdollinen Osakkeiden listaamiselle First Northiin, ei ole osakeomistuksia Yhtiössä.

Johdon palkkiot sekä kannustin- ja eläkejärjestelyt

Hallitus

Yhtiön hallituksen jäsenten palkkioista päättää yhtiöjärjestyksen mukaan yhtiökokous. Yhtiö on maksanut hallituksen jäsenille palkkioita 31.12.2014 päättyneen tilikauden aikana seuraavasti: hallituksen puheenjohtajalle maksettiin 20 000 euroa ja jokaiselle hallituksen jäsenelle 10 000 euroa, lukuun ottamatta Petri Niemeä, jolle maksettiin 12 000 euroa.

Hallituksen jäseninä vuonna 2014 toimineiden henkilöiden palkkiot henkilötasolla kyseisenä vuonna olivat seuraavat:

Nimi	Asema	Palkkio (euroa)
Andreas Tallberg	Hallituksen puheenjohtaja	20 000
Julianna Borsos	Hallituksen jäsen	10 000
Hannu Martola	Hallituksen jäsen	10 000*
Petri Niemi	Hallituksen jäsen	12 000
Ari Saarenmaa	Hallituksen jäsen	10 000

*Sisältäen palkkion ainoastaan hallituksen jäsenenä olemisesta.

Yhtiö ei ole antanut takauksia tai muita vastuusitoumuksia hallituksen jäsenten puolesta.

Yhtiön varsinainen yhtiökokous 12.2.2015 päätti maksaa 1 750 euron kuukausittaisen palkkion hallituksen varsinaisille jäsenille ja 3 500 euron kuukausittaisen palkkion hallituksen puheenjohtajalle.

Toimitusjohtaja ja muu johtoryhmä

Yhtiön toimitusjohtajalle vuonna 2014 maksetut palkat ja palkkiot sisältäen luontoisedut olivat yhteensä 238 239,69 euroa. Yhtiön toimitusjohtajan palvelusuhteessa noudatettava irtisanomisaika on kuusi kuukautta. Yhtiön irtisanoessa toimitusjohtajan, hänelle maksetaan eräissä tapauksissa 12 kuukauden palkkaa vastaava irtisanomiskorvaus. Lakisääteisen eläkkeen lisäksi toimitusjohtaja on oikeutettu lisäeläkkeeseen. Toimitusjohtajan eläkeikä on 62 vuotta.

Yhtiön johtoryhmään kuuluville henkilöille vuonna 2014 maksetut palkat ja palkkiot sisältäen luontoisedut, lukuun ottamatta toimitusjohtajan palkkaa ja palkkioita, olivat yhteensä 668 150,15 euroa. Yhtiön johtoryhmän eläkevastuut toimitusjohtajaa lukuun ottamatta on järjestetty lakisääteisin eläkevakuutuksin. Timo Länsilahti nimitettiin Yhtiön johtoryhmään tammikuussa 2014.

Yhtiö ei ole antanut takauksia tai muita vastuusitoumuksia johtoryhmän jäsenten puolesta.

Yhtiössä on käytössä johdon tulospalkkiojärjestelmä, jonka piirissä ovat toimitusjohtaja ja muut johtoryhmän jäsenet. Tulospalkkiojärjestelmä perusteella maksettavat bonukset perustuvat Yhtiön tulokseen ja henkilökohtaisten tavoitteiden saavuttamiseen. Tulospalkkion perusteella maksettavat enimmäismäärät ovat toimitusjohtajan osalta enintään kuuden kuukauden palkkaa vastaavaan määrää ja muiden johtoryhmän jäsenten osalta enintään kolmen kuukauden palkkaa vastaava määrä.

Toimitusjohtaja ja eräät Yhtiön avainhenkilöt kuuluvat osakepohjaisten kannustinohjelmien piiriin. Katso "*Yhtiön osakkeet ja osakepääoma – Osakepohjaiset kannustinohjelmat*".

Henkilöstö

Yhtiön henkilöstön määrä tämän Yhtiön historiallisten taloudellisten tietojen kattamina tilikausina on esitetty seuraavassa taulukossa:

Henkilöstö maantieteellisesti tilikauden lopussa	2014	2013	2012
Suomi	37	37	28
Kiina	241	227	176
Hongkong	1	1	1
Yhdysvallat	4	4	4
Yhteensä	**283**	**269**	**209**

Yhtiön henkilöstö koostuu toimihenkilöistä ja tuotantohenkilöistä. Yhtiön työntekijöistä 44 prosenttia on toimihenkilöitä. Tilikauden 2014 lopussa Kiinassa oli 103 vuokratyöntekijää ja Yhdysvalloissa kaksi erillisen konsulttisopimuksen perusteella työskentelevää konsulttia, jotka on laskettu mukaan yllä esitettyyn henkilöstön lukumäärään.

Tilintarkastajat

Yhtiöllä tulee olla yksi tilintarkastaja, jonka tulee olla Keskuskauppakamarin hyväksymä tilintarkastusyhteisö. Tilintarkastajan toimikausi päättyy vaalia ensiksi seuraavan varsinaisen yhtiökokouksen päättyessä. Yhtiön tilintarkastaja on Esitteen päivämääränä Ernst & Young Oy päävastuullisena tilintarkastajanaan KHT Juha Hilmola.

YHTIÖN OSAKKEET JA OSAKEPÄÄOMA

Yleistä

Esitteen päivämääränä Yhtiön osakepääoma oli 80 000 euroa. Yhtiö oli laskenut liikkeeseen 9 500 975 täysin maksettua Osaketta. Jokaisella Osakkeella on yksi ääni Yhtiön yhtiökokouksessa. Osakkeilla ei ole nimellisarvoa.

Yhtiöllä on yksi osakesarja. Osakkeet on liitetty arvo-osuusjärjestelmään 2.2.2015 alkaen (ISIN-koodi FI4000115464).

Muutokset Yhtiön osakkeiden lukumäärässä

Yhtiön tilikauden 1.1.2012 alussa osakepääoma oli 68 764,72 euroa ja Osakkeiden lukumäärä oli 1 659 907.

Alla olevassa taulukossa on esitetty tiivistelmä osakkeiden lukumäärän ja osakepääoman muutoksista kolmelta viimeiseltä tilikaudelta ja kuluvalta tilikaudelta Esitteen päivämäärään asti:

Aika	Järjestely	Järjestelyssä annettujen Osakkeiden lukumäärä	Osakkeiden lukumäärä järjestelyn jälkeen	Osakepääoma (euroa)	Rekisteröity[1)]
10.4.2013[2)]	Suunnattu osakeanti	240 288	1 900 195	68 764,72	25.4.2013
12.2.2015	Osakepääoman lisäys ja osakkeiden jakaminen	7 600 780	9 500 975	80 000	16.2.2015

[1)] Päivämäärä viittaa siihen päivään, jona merkintä on tehty kaupparekisteriin.
[2)] 10.4.2013 tehty osakeanti suunnattiin Bocap Groupille ja Eläkevakuutusyhtiö Veritakselle.

Yhtiön osakkeenomistajat

Yhtiön 23.2.2015 päivätyn, Euroclear Finland Oy:n ylläpitämän osakasluettelon mukaan Yhtiön suurimmat osakkeenomistajat ovat seuraavat:

Osakkeenomistaja	Osakkeiden lukumäärä	Omistus- ja ääniosuus %
Oy G.W.Sohlberg Ab	6 787 615	71,4
Bocap SME Achievers Fund I Ky	858 170	9,0
Eläkevakuutusosakeyhtö Veritas	686 540	7,2
Niemi Mika	229 905	2,4
Hietanen Iiro	209 835	2,2
Martola Hannu*	160 000	1,7
Nuutinen Mikko	159 830	1,7
Matikkala Mikko	44 500	0,5
Koskinen Jussi	39 500	0,4
Holma Juho	35 025	0,4

*Martolan omistukseen sisältyy 35 000 Osaketta, jotka omistaa hänen omistamansa Expedir Oy

Oy G.W. Sohlberg Ab on ennen Listautumisannin toteuttamista Yhtiön suurin osakkeenomistaja omistaen 71,4 prosenttia Yhtiön osakkeista Esitteen päivämääränä. Mikäli Listautumisanti toteutetaan täysimääräisesti, Oy G.W. Sohlberg Ab:n osuus Osakkeista ja äänimäärästä laskee noin 42,8 prosenttiin tai noin 38,8 prosenttiin mikäli Lisäosakeoption kattamat Osakkeet myydään täysimääräisesti.

Hallitukselle annetut valtuudet päättää osakkeiden antamisesta

Yhtiön varsinainen yhtiökokous valtuutti 12.2.2015 Yhtiön hallituksen laskemaan liikkeeseen enintään 4 500 000 Yhtiön uutta Osaketta yhdessä tai useammassa erässä. Valtuutuksen mukaan uudet Osakkeet voidaan tarjota merkittäviksi osakeyhtiölain 9 luvun 4 §:n mukaisesta osakkeenomistajan merkintäetuoikeudesta poiketen.

Osakepohjaiset kannustinohjelmat

Ehdollinen osakepalkkio-ohjelma 2010

Vuonna 2010 Yhtiö perusti osakepohjaisen kannustinjärjestelmän Yhtiön tietyille avaintyöntekijöille (”**Ehdollinen osakepalkkio-ohjelma 2010**”). Vuoden 2014 lopulla Ehdollisen osakepalkkio-ohjelman 2010 ehtoja muutettiin. Muutokset ovat ehdollisia sille, että Yhtiön osakkeet listataan First Northiin ja Osakkeiden ensimmäinen kaupankäyntipäivä on viimeistään 31.12.2015. Mikäli Osakkeiden listaaminen ja Osakkeiden ensimmäinen kaupankäyntipäivä eivät ole toteutuneet 31.12.2015 mennessä, muutettuja ehtoja ei sovelleta.

Ehdollisessa osakepalkkio-ohjelmassa 2010 (muutoksineen) Osakkeita voidaan tarjota avaintyöntekijöille merkittäviksi kolmessa vaiheessa, joista ensimmäinen alkaa joulukuussa 2016, toinen joulukuussa 2017 ja kolmas joulukuussa 2018, sillä edellytyksellä, että kukin avaintyöntekijä on työsuhteessa tai muussa palvelussuhteessa Yhtiöön. Yhtiön hallitus hyväksyy osakeannit vuosittain viimeistään 9.12 sille yhtiökokouksen antaman valtuutuksen perusteella ja Osakkeet tulee merkitä vuosittain 31.12 mennessä. Osakkeet annetaan ilman korvausta.

Alla olevassa taulukossa on esitetty Ehdollisen osakepalkkio-ohjelman 2010 mukaisesti avaintyöntekijöille tarjottavien Osakkeiden enimmäismäärät:

	12/2016	12/2017	12/2018	Yhteensä
Hannu Martola	83 460	83 465	83 465	250 390
Kari Hyvärinen	41 730	41 735	41 735	125 200
Jyrki Still	41 730	41 735	41 735	125 200
Chen Wu	41 730	41 735	41 735	125 200
Petri Hiljanen	27 820	27 820	27 825	83 465
Kai Utela	27 820	27 820	27 825	83 465
Tero Ahola	20 865	20 865	20 865	62 595
Mikko Matikkala	20 865	20 865	20 865	62 595
Han Ming	10 430	10 430	10 435	31 295
Yhteensä	316 450	316 470	316 485	949 405

Ehdollisen osakepalkkio-ohjelman 2010 mukaisesti tarjottavien ja allokoitavaksi tulevien Osakkeiden enimmäismäärä on 949 405 Osaketta.

Toimitusjohtajan osakepalkkio-ohjelma 2008

Vuonna 2008 Yhtiö perusti osakepohjaisen kannustinjärjestelmän Yhtiön toimitusjohtajalle Hannu Martolalle (”**Toimitusjohtajan osakepalkkio-ohjelma 2008**”). Nykymuodossaan Toimitusjohtajan osakepalkkio-ohjelman 2008 voimaantulo on ehdollinen sille, että Yhtiön osakkeet listataan First Northiin ja Osakkeiden ensimmäinen kaupankäyntipäivä on viimeistään 31.12.2015. Mikäli Osakkeiden listaaminen ja Osakkeiden ensimmäinen kaupankäyntipäivä eivät ole toteutuneet 31.12.2015 mennessä, Toimitusjohtajan osakepalkkio-ohjelma 2008 nykymuodossaan purkautuu.

Toimitusjohtajan osakepalkkio-ohjelmassa 2008 Osakkeita voidaan tarjota toimitusjohtajalle kolmessa vaiheessa, joista ensimmäinen alkaa joulukuussa 2016, toinen joulukuussa 2017 ja kolmas joulukuussa 2018. Ohjelma purkautuu ja oikeus Osakkeiden merkintään ei ole voimassa erissä tilanteissa, jossa toimisuhde päättyy työsopimuslain ns. henkilöstä johtuvista syistä. Yhtiön hallitus hyväksyy osakeannit vuosittain viimeistään 9.12 sille yhtiökokouksen antaman valtuutuksen perusteella ja Osakkeet tulee merkitä vuosittain 31.12 mennessä. Osakkeet annetaan ilman korvausta.

Alla olevassa taulukossa on esitetty Toimitusjohtajan osakepalkkio-ohjelman 2008 mukaisesti toimitusjohtajalle tarjottavien Osakkeiden enimmäismäärät:

	12/2016	12/2017	12/2018	Yhteensä
Hannu Martola	158 350	158 350	158 350	475 050

Toimitusjohtajan osakepalkkio-ohjelman 2008 mukaisesti tarjottavien ja allokoitavaksi tulevien Osakkeiden enimmäismäärä on 475 050 Osaketta.

Osakkeenomistajien oikeudet

Osakkeenomistajien merkintäetuoikeus

Osakeyhtiölain mukaan suomalaisten yhtiöiden olemassa olevilla osakkeenomistajilla on etuoikeus merkitä yhtiön osakkeita osakeomistustensa suhteessa, ellei antia koskevassa yhtiökokouksen päätöksessä toisin määrätä. Osakeyhtiölain mukaan päätös, jolla poiketaan osakkeenomistajien merkintäetuoikeudesta, on pätevä vain, mikäli osakkeenomistajat, joilla on vähintään kaksi kolmasosaa yhtiökokouksessa annetuista äänistä ja edustetuista osakkeista, ovat sitä kannattaneet. Osakkeenomistajalle kuuluvasta merkintäetuoikeudesta voidaan poiketa, jos siihen on Yhtiön kannalta painava taloudellinen syy. Suunnattu anti voidaan toteuttaa myös vastikkeettomana osakeantina, mikäli tähän on yhtiön ja osakkeenomistajien puolesta erityisen painavat taloudelliset syyt.

Tietyt osakkeenomistajat, jotka asuvat tai joiden rekisteröity osoite on muussa maassa kuin Suomessa, eivät välttämättä voi käyttää osakeomistukseensa perustuvaa merkintäetuoikeuttaan, paitsi jos Osakkeet ja niihin liittyvät merkintäoikeudet on rekisteröity kyseisen valtion arvopaperilainsäädännön mukaisesti tai jos käytettävissä on poikkeus rekisteröinti- tai muista vastaavista vaatimuksista.

Listautumisannissa uusia Osakkeita tarjotaan osakkeenomistajien merkintäetuoikeudesta poiketen.

Yhtiökokoukset

Osakeyhtiölain mukaan osakkeenomistajat käyttävät yhtiökokouksissa päätösvaltaansa Yhtiön asioissa. Yhtiön yhtiöjärjestyksen mukaan varsinainen yhtiökokous on pidettävä vuosittain kuuden kuukauden kuluessa tilikauden päättymisestä.

Varsinaisessa yhtiökokouksessa on esitettävä tilinpäätös sekä tilintarkastuskertomus ja hallituksen lausunto tilintarkastajien mahdollisista huomautuksista.

Yhtiön yhtiöjärjestyksen mukaan varsinaisessa yhtiökokouksessa on myös päätettävä:

1) tilinpäätöksen vahvistamisesta;
2) taseen osoittaman voiton käyttämisestä;
3) vastuuvapaudesta hallituksen jäsenille ja toimitusjohtajalle; ja
4) hallituksen jäsenten ja tilintarkastajan palkkioista sekä matkakustannusten korvausperusteista.

Edelleen Yhtiön yhtiöjärjestyksen mukaan varsinaisessa yhtiökokouksessa on valittava:

1) hallituksen jäsenet ja mahdolliset varajäsenet; ja
2) tilintarkastaja, mikäli tilintarkastaja on valittava.

Varsinaisessa yhtiökokouksessa osakkeenomistajat käsittelevät myös muut kokouskutsussa mainitut asiat.

Varsinaisen yhtiökokouksen lisäksi voidaan tarvittaessa pitää myös ylimääräisiä yhtiökokouksia. Päätettävästä asiasta riippuen voidaan soveltaa määräenemmistösäännöksiä osakeyhtiölain mukaisesti. Osakeyhtiölain mukaan määräenemmistöä edellyttävään päätökseen tarvitaan kahden kolmasosan enemmistö annetuista äänistä ja yhtiökokouksessa edustetuista osakkeista. Muun muassa yhtiöjärjestyksen muuttamista, Yhtiön omien osakkeiden lunastusta ja ostamista sekä sulautumista ja jakautumista koskevat päätökset edellyttävät määräenemmistöä. Yhtiökokouksen päätösvaltaisuuden edellytykseksi ei osakeyhtiölaissa tai Yhtiön yhtiöjärjestyksessä ole asetettu tiettyä osallistujamäärää.

Osakeyhtiölain mukaan osakkeenomistajalla on oikeus saada yhtiökokoukselle osakeyhtiölain nojalla kuuluva asia yhtiökokouksen käsiteltäväksi, jos hän vaatii sitä kirjallisesti hallitukselta niin hyvissä ajoin, että asia voidaan sisällyttää kokouskutsuun. Jos osakkeenomistaja tai osakkeenomistajat, joilla on vähintään 10 prosenttia Yhtiön Osakkeista, tai Yhtiön tilintarkastaja vaativat tietyn asian käsittelemistä yhtiökokouksessa, on hallituksen kutsuttava viipymättä yhtiökokous koolle.

Yhtiön yhtiöjärjestyksen mukaan kutsu yhtiökokoukseen julkaistaan Yhtiön verkkosivuilla aikaisintaan kaksi kuukautta ja viimeistään 21 päivää ennen yhtiökokousta, kuitenkin aina vähintään yhdeksän päivää ennen osakeyhtiölaissa tarkoitettua yhtiökokouksen täsmäytyspäivää.

Oikeus osallistua yhtiökokoukseen on osakkeenomistajalla, joka on viimeistään kahdeksan arkipäivää ennen yhtiökokousta (yhtiökokouksen täsmäytyspäivä) merkitty Euroclear Finland Oy:n ylläpitämään Yhtiön osakasluetteloon ja joka on ilmoittautunut yhtiökokoukseen viimeistään yhtiökokouskutsussa mainittuna päivänä, tai hallintarekisteröidyllä osakkeenomistajalla, joka on merkitty tilapäisesti Yhtiön osakasluetteloon yhtiökokoukseen osallistumista varten. Tilapäistä merkintää koskeva ilmoitus on tehtävä viimeistään yhtiökokouskutsussa ilmoitettavana ajankohtana, jonka on oltava yhtiökokouksen täsmäytyspäivän jälkeen. Hallintarekisteröidyn osakkeenomistajan katsotaan ilmoittautuneen yhtiökokoukseen osallistumista varten, jos hänet on ilmoitettu tilapäisesti merkittäväksi osakasluetteloon. Osakkeenomistaja voi osallistua yhtiökokoukseen itse tai valtuuttamansa asiamiehen välityksellä.

Osakkeenomistajalla voi olla useita asiamiehiä, jotka edustavat osakkeenomistajaa eri arvopaperitileillä olevilla Osakkeilla. Jos osakkeenomistaja osallistuu yhtiökokoukseen usean asiamiehen välityksellä, ilmoittautumisen yhteydessä on ilmoitettava Osakkeet, joiden perusteella kukin asiamies edustaa osakkeenomistajaa. Asiamiehen on esitettävä valtakirja tai muu asianmukainen todiste valtuutuksesta. Lisäksi osakkeenomistaja tai asiamies voi käyttää yhtiökokouksessa avustajaa.

Äänioikeus

Osakkeenomistaja saa osallistua yhtiökokoukseen ja käyttää siellä äänioikeuttaan joko henkilökohtaisesti tai valtuuttamansa asiamiehen välityksellä. Jos hallintarekisteröityjen osakkeiden omistaja haluaa osallistua yhtiökokoukseen ja käyttää äänioikeuttaan, hänen tulee rekisteröidä osakkeet tilapäisesti omiin nimiinsä Euroclear Finlandin ylläpitämään Yhtiön osakasluetteloon. Tilapäistä merkintää koskeva ilmoitus on tehtävä viimeistään yhtiökokouskutsussa ilmoitettuna ajankohtana, jonka on oltava yhtiökokouksen täsmäytyspäivän jälkeen. Yhtiökokouksen päätösvaltaisuuden edellytykseksi ei Osakeyhtiölaissa tai Yhtiön yhtiöjärjestyksessä ole asetettu tiettyä osallistujamäärää.

Yhtiökokouksessa päätökset tehdään yleensä yksinkertaisella äänten enemmistöllä. Kuitenkin eräät päätökset, kuten esimerkiksi yhtiöjärjestyksen muutokset, osakkeenomistajien merkintäetuoikeudesta poikkeaminen osakeannin yhteydessä ja eräissä tapauksissa päätökset Yhtiön sulautumisesta tai purkamisesta, edellyttävät vähintään kahden kolmasosan enemmistöä annetuista äänistä sekä yhtiökokouksessa edustetuista osakkeista. Lisäksi tietyt päätökset, kuten osakkeenomistajien omistusosuuksista poikkeava osakkeiden pakollinen lunastaminen yhtiölle, edellyttävät kaikkien osakkeenomistajien hyväksyntää.

Osingot ja muu voitonjako

Suomessa vallitsevan käytännön mukaan suomalaisten yhtiöiden osakkeille maksetaan osinkoja pääsääntöisesti vain kerran vuodessa ja osinkoa voidaan maksaa vasta yhtiökokouksen vahvistettua Yhtiön tilinpäätöksen ja päätettyä osingonjaosta yhtiön hallituksen osingonjakoehdotuksen perusteella. Osakeyhtiölain mukaan osingonjako voi kuitenkin perustua myös kesken tilikauden tätä tarkoitusta varten laadittuun hyväksyttyyn tilinpäätökseen. Yhtiökokous voi myös valtuuttaa hallituksen päättämään osingonjaosta. Päätös on voimassa enintään seuraavan varsinaisen yhtiökokouksen alkuun asti. Osingonjako tai valtuutuksen myöntäminen hallitukselle edellyttää osakkeenomistajien enemmistöpäätöstä yhtiökokouksessa.

Yhtiökokouksen päättämän osingon määrä ei saa ylittää hallituksen osingonjakoehdotuksessa mainitsemaa määrää. Osakeyhtiölain mukaan osakkeenomistajat, jotka omistavat vähintään kymmenen prosenttia yhtiön osakkeista, voivat kuitenkin varsinaisessa yhtiökokouksessa osingonjakoehdotuksesta huolimatta vaatia, että määriteltyjen jakokelpoisten varojen rajoissa osinkona on jaettava vähintään puolet edellisen tilikauden voitosta, josta vähennetään yhtiöjärjestyksen mahdollisen määräyksen mukainen jakamatta jätettävä määrä. Osakkeenomistajat voivat kuitenkin vaatia osinkoina enintään kahdeksan prosenttia yhtiön omasta pääomasta.

Osakeyhtiölain mukaan oma pääoma jaetaan sidottuun ja vapaaseen omaan pääomaan. Jaolla on merkitystä määritettäessä jakokelpoisten varojen määrää. Sidottu oma pääoma koostuu osakepääomasta, arvonkorotusrahastosta, käyvän arvon rahastosta ja uudelleenarvostusrahastosta. Myös ylikurssirahasto ja vararahasto kuuluvat sidottuun omaan pääomaan. Muut oman pääoman rahastot kuuluvat vapaaseen pääomaan. Osinko ei saa ylittää jakopäätöksen perusteena olevan yhtiön vahvistetun tilinpäätöksen osoittamia jako-

kelpoisia varoja, joista on vähennetty yhtiöjärjestyksen mahdollisen määräyksen mukainen jakamatta jätettävä määrä. Aiempien tilikausien tappiot ja aiemmin samalla tilikaudella jaetut osingot vähentävät jakokelpoisten varojen määrää. Yhtiön taloudellisessa asemassa edellisen tilinpäätöksen laatimisen jälkeen tapahtuneet merkittävät muutokset on otettava huomioon osingonjaosta päätettäessä. Jaettavan osingon määrä riippuu aina yhtiön maksukykyisyyden säilymisestä osingonjaon jälkeen. Osinkoa ei saa jakaa, jos jaosta päätettäessä tiedetään tai pitäisi tietää, että yhtiö on maksukyvytön tai että osingonjako aiheuttaa yhtiön maksukyvyttömyyden.

Osingot ja muut jako-osuudet maksetaan niille osakkeenomistajille tai heidän nimeämilleen henkilöille, jotka on merkitty osakasluetteloon osingonmaksun täsmäytyspäivänä. Osakasluetteloa ylläpitää Euroclear Finland asianomaisen tilinhoitajayhteisön välityksellä. Arvo-osuusjärjestelmässä osingot maksetaan osakkeenomistajille tilisiirtoina rekisteriin ilmoitetuille tileille. Kaikki Osakkeet tuottavat yhtäläiset oikeudet osinkoon ja muihin jako-osuuksiin (mukaan lukien Yhtiön varojen jako purkautumistilanteessa).

Omat osakkeet

Osakeyhtiölain mukaan yhtiö voi hankkia omia osakkeitaan. Omien osakkeiden hankkimisesta päättää yhtiökokous. Yhtiökokous voi myös määräajaksi, enintään 18 kuukaudeksi yhtiökokouksen päätöksestä, valtuuttaa hallituksen päättämään omien osakkeiden hankinnasta vapaalla omalla pääomalla. Yhtiökokous voi päättää yhtiön omien osakkeiden suunnatusta hankinnasta, jolloin osakkeita ei hankita osakkeenomistajilta heidän osakeomistuksensa suhteessa. Suunnattuun hankintaan on oltava yhtiön osalta painavat taloudelliset syyt. Julkinen osakeyhtiö saa omistaa enintään 10 prosenttia omista osakkeistaan suoraan tai tytäryhtiöidensä kautta. Omat osakkeet eivät anna yhtiölle osakkeisiin perustuvia osinko- tai muita oikeuksia.

Esitteen päivämääränä Yhtiö tai sen tytäryhtiöt eivät omistaneet Yhtiön Osakkeita, eikä yhtiökokous ollut valtuuttanut Yhtiötä hankkimaan omia Osakkeita.

Osakkeiden luovutus

Myytäessä arvo-osuusjärjestelmässä olevia osakkeita kyseiset osakkeet siirretään tilisiirtona myyjän arvo-osuustililtä ostajan arvo-osuustilille. Myynti rekisteröidään ennakkokirjauksena siihen saakka, kunnes kauppa on selvitetty ja osakkeet maksettu, minkä jälkeen ostaja merkitään automaattisesti yhtiön osakasluetteloon. Jos osakkeet ovat hallintarekisteröityjä, osakkeiden myynnistä ei tarvitse tehdä merkintää arvo-osuusjärjestelmään, ellei osakkeiden hallintarekisteröinnin hoitaja vaihdu myynnin seurauksena.

Lunastusvelvollisuus

Osakeyhtiölain mukaan osakkeenomistaja, jonka omistusoikeus ylittää 90 prosenttia yhtiön osakkeista ja äänistä, on oikeutettu lunastamaan yhtiön jäljellä olevat osakkeet muilta osakkeenomistajilta käypään hintaan. Osakeyhtiölaissa on annettu yksityiskohtaisia säädöksiä yllä mainittujen osake- ja äänimäärien laskemista koskien. Lisäksi osakkeenomistaja, jonka osakkeet voidaan edellä mainitulla tavalla lunastaa, on oikeutettu vaatimaan lunastamiseen oikeutetulta osakkeenomistajalta osakkeidensa lunastamista. Jos osakeomistus muodostaa lunastusoikeuden ja -velvollisuuden, yhtiön tulee välittömästi merkitä tämä kauppa-rekisteriin. Keskuskauppakamarin lunastuslautakunta nimeää tarvittavan määrän välimiehiä ratkaisemaan lunastusta ja lunastushintaa koskevat kiistat. Lunastushinta määritellään välimiesmenettelyn aloittamista edeltävän käyvän markkinahinnan mukaan.

Valuuttakontrolli

Ulkomaalaiset voivat hankkia suomalaisen osakeyhtiön osakkeita ilman erityistä valuuttakontrollilupaa. Ulkomaalaiset voivat myös vastaanottaa osinkoja ilman erityistä valuuttakontrollilupaa, mutta osinkoa jakava yhtiö joutuu pidättämään lähdeveron Suomesta siirrettävistä varoista, ellei soveltuvasta verosopimuksesta muuta johdu. Ulkomaalaiset, jotka ovat hankkineet suomalaisen osakeyhtiön osakkeita, voivat saada osakkeita rahastoannin yhteydessä tai osallistua uusmerkintään ilman erityistä valuuttakontrollilupaa. Ulkomaalaiset voivat myydä suomalaisen yhtiön osakkeita Suomessa, ja tällaisesta myynnistä saadut varat voidaan siirtää pois Suomesta missä tahansa vaihdettavassa valuutassa. Suomessa ei ole voimassa valuuttakontrollisäännöksiä, jotka rajoittaisivat suomalaisen yhtiön osakkeiden myymistä toiselle ulkomaalaiselle.

FIRST NORTH JA ARVOPAPERIMARKKINAT

Alla oleva yleisluonteinen kuvaus First Northin sovellettavista arvopaperimarkkinaoikeudellisista säännöksistä perustuu Esitteen päivämääränä Suomessa voimassaolevaan lainsäädäntöön. Kuvauksessa ei esitetä tyhjentävästi kaikkia First North -markkinapaikkaan mahdollisesti soveltuvia säännöksiä ja määräyksiä.

Kaupankäynti ja selvitys First Northissa

First North on pohjoismainen vaihtoehtoinen markkinapaikka osakekaupankäynnille. First North Finland markkinapaikkaa ylläpitää Helsingin Pörssi. Muita pohjoismaisia First North -markkinapaikkoja ylläpitävät NASDAQ OMX:n pörssit Tukholmassa, Kööpenhaminassa ja Islannissa. First North hyödyntää samaa NASDAQ OMX:n pohjoismaisten pörssien käyttämää jakeluverkostoa ja infrastruktuuria. Kaupankäynnin perusta on määritelty First North Nordicin säännöissä, joiden mukaan kaupankäyntiin First Northissa sovelletaan NASDAQ OMX Member Rules-sääntöjä ja Helsingin Pörssin arvopaperien kaupankäyntisääntöjä First Northin Säännöissä tarkemmin esitetyn mukaisesti.

Kaupankäyntiin osakemarkkinoilla Helsingin Pörssi ja siten myös First North käyttävät INET Nordic -kaupankäyntijärjestelmää. Kaupankäynti koostuu kaupankäyntiä edeltävästä jaksosta, jatkuvasta kaupankäynnistä sekä kaupankäynnin jälkeisestä jaksosta. Helsingin Pörssin kaupankäyntivaiheet ja aukioloajat käyvät ilmi kulloinkin voimassa olevista aikatauluista, jotka ovat saatavissa NASDAQ OMX Nordic-pörssien verkkosivuilta (www.nasdaqomxnordic.com/kaupankayntiajat).

Helsingin Pörssissä ja siten myös First North kaupankäynti ja kauppojen selvitys tapahtuu euroissa, ja pienin mahdollinen hinnanmuutos (tikkiväli, tick size) on 0,0001 euroa.

Yhtiön osakkeet on laskettu liikkeeseen ja rekisteröity arvo-osuusjärjestelmässä, jota ylläpitää Euroclear Finland. First Northilla listatulla arvopaperilla tehdyt kaupat selvitetään Euroclear Finlandin HEXClear-selvitysjärjestelmässä kahdenkeskisesti. Näin selvitettävät kaupat toteutetaan toisena arkipäivänä kaupasta lukien, ellei osapuolten välillä muuta sovita (T+2).

Arvopaperimarkkinoiden sääntely monenkeskisessä kaupankäynnissä

Finanssivalvonta valvoo arvopaperimarkkinoiden toimintaa Suomessa. Keskeisin arvopaperimarkkinoita koskeva laki on Arvopaperimarkkinalaki, joka sääntelee muun muassa arvopapereiden liikkeeseenlaskua ja kaupankäyntiä, sisäpiirintietoa ja julkisia ostotarjouksia. Finanssivalvonta valvoo Arvopaperimarkkinalain, sen nojalla annettujen säännösten ja viranomaismääräysten noudattamista.

Arvopaperimarkkinalaissa säännellylle markkinapaikalle asetetut vaatimukset kuten esimerkiksi säännökset liputusvelvollisuudesta eivät koske First Northissa monenkeskisen kaupankäynnin kohteena olevia arvopapereita. Tietyt Arvopaperimarkkinalain säännökset kuitenkin koskevat myös monenkeskisen kaupankäynnin kohteena olevia arvopapereita, kuten markkinoiden väärinkäyttöä koskevat säännökset ja tietyt julkisia ostotarjouksia koskevat säännöt. Lisäksi First Northin Säännöt asettavat velvoitteita First Northilla kaupankäynnin kohteena oleville yhtiöille.

Arvopaperimarkkinalain yleisen tiedonantovelvollisuuden mukaan se, joka tarjoaa arvopapereita tai hakee arvopaperien ottamista monenkeskisen kaupankäynnin kohteeksi, on velvollinen pitämään sijoittajien saatavilla tasapuolisesti riittävät tiedot arvopaperin arvoon olennaisesti vaikuttavista seikoista. Monenkeskisen kaupankäynnin kohteena olevan arvopaperin liikkeeseenlaskijalla on lisäksi velvollisuus ilman aiheetonta viivytystä julkistaa kaikki päätöksensä sekä sellaiset itseään ja toimintaansa koskevat seikat, jotka ovat omiaan olennaisesti vaikuttamaan arvopaperin arvoon. First Northin Säännöt sisältävät myös velvollisuuden säännöllisesti julkistaa taloudellisesta tietoa yhtiöstä sekä muita jatkuvaa tiedonantovelvollisuutta koskevia määräyksiä, joiden tarkemmasta sisällöstä on määrätty First Northin Säännöissä. Julkistettu tieto on pidettävä yleisön saatavilla.

Arvopaperimarkkinalaissa säädetään julkisen kaupankäynnin kohteeksi otettuja osakkeita tai osakkeisiin oikeuttavia arvopapereita koskevasta julkisesta ostotarjouksesta. Joka tarjoutuu julkisesti ostamaan monenkeskisessä kaupankäyntijärjestelmässä arvopaperin liikkeeseenlaskijan hakemuksesta kaupankäynnin kohteeksi otettuja osakkeita tai osakkeisiin oikeuttavia arvopapereita, ei saa asettaa ostotarjouksen kohteena olevien arvopaperien haltijoita eriarvoiseen asemaan. Ostotarjouksen tekijän on annettava kohdeyhtiön arvopaperien haltijoille olennaiset ja riittävät tiedot, joiden perusteella arvopaperin haltijat voivat teh-

dä perustellun arvion ostotarjouksesta. Ostotarjous on julkistettava sekä toimitettava tiedoksi arvopaperien haltijoille, monenkeskisen kaupankäynnin järjestäjälle ja Finanssivalvonnalle. Ennen tarjouksen julkistamista ostotarjouksen tekijän tulee varmistua siitä, että se voi suorittaa täysimääräisesti mahdollisesti tarjottavan rahavastikkeen ja toteuttaa kaikki kohtuudella vaadittavat toimenpiteet varmistaakseen muuntyyppisen vastikkeen suorittamisen. Lisäksi julkisen ostotarjouksen kohteena olevia osakkeita koskevat tarjousvastikkeen ja tarjousaikana ja sen jälkeen tehtyjen hankintojen osalta annetut säännöt soveltuvat osittain monenkeskisen kaupankäynnin kohteena olevista osakkeista tehtyyn julkiseen ostotarjoukseen. Lisäksi Osakeyhtiölain vähemmistöosakkeiden lunastamista koskevat säännökset tulevat sovellettaviksi monenkeskisen kaupankäynnin kohteena oleviin arvopapereihin. Näin ollen se, jolla on enemmän kuin yhdeksän kymmenesosaa yhtiön kaikista osakkeista ja äänistä, on oikeutettu käyvästä hinnasta lunastamaan muiden osakkeenomistajien osakkeet. Vähemmistöosakkeenomistajalla on vastaavasti oikeus vaatia osakkeidensa lunastamista.

Arvopaperimarkkinoiden väärinkäytökset kuten sisäpiirintiedon väärinkäyttö sekä kurssin vääristäminen ovat rikoslain mukaan rangaistavia tekoja. Lisäksi Finanssivalvonnalla on oikeus määrätä hallinnollisia seuraamuksia finanssimarkkinoiden säännösten rikkomisesta, kuten esimerkiksi rikemaksu, julkisen varoitus tai seuraamusmaksu markkinoiden väärinkäyttöä koskevien säännösten laiminlyönnistä tai rikkomisesta.

Arvo-osuusjärjestelmä

Yleistä

Arvo-osuusjärjestelmään liittyminen on pakollista kaikille yhtiöille, joiden osakkeet ovat julkisen kaupankäynnin kohteena Helsingin Pörssissä tai monenkeskisen kaupankäynnin kohteena First Northilla. Arvo-osuusjärjestelmän tehtävät on keskitetty Euroclear Finlandille, joka tarjoaa arvopapereiden selvitys- ja rekisteröintipalveluja Suomessa. Euroclear Finland ylläpitää arvo-osuusrekisteriä sekä oman pääoman että vieraan pääoman ehtoisista arvopapereista. Euroclear Finlandin rekisteröity osoite on Urho Kekkosen katu 5 C, 00100 Helsinki.

Euroclear Finland pitää yhtiökohtaisia osakasluetteloita arvo-osuusjärjestelmään liittyneiden yhtiöiden osakkeenomistajista sekä tarjoaa arvo-osuustilipalveluita osakkeenomistajille, jotka eivät halua käyttää tilinhoitajien tarjoamia kaupallisia palveluja. Arvo-osuustilien pitämisestä johtuvista Euroclear Finlandin perussäilytyskuluista vastaavat pääasiassa arvo-osuusjärjestelmään liittyneet yhtiöt ja tilinhoitajat. Tilinhoitajat, jollaisina toimivat muun muassa pankit, sijoituspalveluyritykset ja Euroclear Finlandin valtuuttamat selvitysosapuolet, hallinnoivat arvo-osuustilejä sekä tekevät kirjauksia niille.

Rekisteröintimenettely

Kaikkien arvo-osuusjärjestelmään liittyneiden yhtiöiden osakkeenomistajien on avattava arvo-osuustili Euroclear Finlandissa tai jollakin tilinhoitajalla taikka hallintarekisteröitävä osakkeensa tilikirjausten toteuttamiseksi. Suomalaisella osakkeenomistajalla ei ole oikeutta säilyttää osakkeitaan hallintarekisteröidyllä tilillä. Kaikki arvo-osuusjärjestelmään rekisteröityjen arvopapereiden siirrot toteutetaan tilisiirtoina tietojärjestelmässä. Tilinhoitaja vahvistaa kirjaukset toimittamalla tilinhaltijalle tili-ilmoituksen kalkista arvoosuustileille tehdyistä kirjauksista. Arvo-osuustilien haltijat saavat myös vuosi-ilmoituksen omistuksistaan kalenterivuoden päättyessä.

Jokaiselle arvo-osuustilille on merkittävä tiedot tilinhaltijasta ja muista tilille kirjattuihin arvo-osuuksiin kohdistuvien oikeuksien haltijoista tai hallintarekisteröinnin hoitajasta, joka hallinnoi hallintarekisteröidyn tilin varoja, sekä tieto tilinhoitajasta, jonka hoidossa tili on. Vaadittavat tiedot sisältävät tilille kirjattujen arvoosuuksien lajin ja lukumäärän sekä tiliin ja sille kirjattuihin arvo-osuuksiin kohdistuvat oikeudet ja rajoitukset. Mahdollisesta hallintarekisteröidystä tilistä tehdään kirjattaessa merkintä. Euroclear Finland ja kaikki tilinhoitajat ovat velvollisia pitämään saamansa tiedot luottamuksellisina. Euroclear Finlandin ja Yhtiön tulee kuitenkin julkistaa eräät omistajarekisteriin liittyvät tiedot (kuten tilinomistajan nimi, kansalaisuus ja osoite) hallintarekisteröintitilanteita lukuun ottamatta. Finanssivalvonnalla on oikeus pyynnöstä saada määrättyjä tietoja hallintarekisteröidyistä arvopaperiomistajista.

Kukin tilinhoitaja on vastuussa hallinnoimassaan arvo-osuusrekisterissä mahdollisesti esiintyvistä virheistä ja laiminlyönneistä sekä tietosuojan rikkomisesta. Mikäli tilinomistajalle on aiheutunut vahinkoa johtuen väärästä kirjauksesta tai kirjattuihin arvopapereihin liittyvien oikeuksien muutoksesta tai niiden poistosta ja mikäli asianomainen tilinhoitaja ei pysty korvaamaan tällaista vahinkoa, on tilinomistaja oikeutettu saamaan

korvauksen Euroclear Finlandin lakisääteisestä kirjausrahastosta. Kirjausrahaston pääoman vähimmäismäärän on oltava 0,0048 prosenttia arvo-osuusjärjestelmässä viiden viimeksi kuluneen kalenterivuoden aikana säilytettävinä olleiden arvo-osuuksien yhteenlasketun markkina-arvon keskiarvosta, kuitenkin vähintään 20 miljoonaa euroa. Samalle vahingonkärsijälle maksetaan kirjausrahaston varoista korvauksena vahingonkärsijän samalta tilinhoitajalta olevan korvaussaamisen määrä, kuitenkin enintään 25 000 euroa. Kirjausrahasto on velvollinen korvaamaan samaan vahinkotapahtumaan liittyviä vahinkoja enintään 10 miljoonaa euroa.

Arvopapereiden säilyttäminen ja hallintarekisteröinti

Muu kuin suomalainen osakkeenomistaja voi valtuuttaa tilinhoitajan (tai Euroclearin hyväksymän ulkomaisen yhteisön) toimimaan osakkeenomistajan puolesta hallintarekisteröinnin hoitajana. Hallintarekisteröityjen osakkeiden omistaja ei voi käyttää muita omistajalle liikkeeseenlaskijaa kohtaan arvo-osuuden omistajana kuuluvia oikeuksia kuin oikeutta nostaa varoja, muuntaa tai vaihtaa arvo-osuus ja osallistua osake- tai muuhun arvo-osuusantiin. Hallintarekisteröidyn osakkeenomistajan, joka haluaa osallistua yhtiökokoukseen, tulee hakea tilapäistä rekisteröintiä osakasluetteloon. Tilapäistä rekisteröintiä koskeva ilmoitus on tehtävä viimeistään yhtiökokouskutsussa ilmoitettavana ajankohtana, joka on yhtiökokouksen täsmäytyspäivän jälkeen. Hallintarekisteröityjen osakkeiden hoitajaksi valtuutettu omaisuudenhoitaja on pyydettäessä velvollinen ilmoittamaan Finanssivalvonnalle sekä asianomaiselle yhtiölle todellisen osakkeenomistajan henkilöllisyyden, mikäli se on tiedossa, sekä tämän omistamien osakkeiden määrän. Mikäli todellisen osakkeenomistajan nimi ei ole tiedossa, on hallintarekisteröinnin hoitajaksi valtuutetun omaisuudenhoitajan ilmoitettava vastaavat tiedot todellisen osakkeenomistajan edustajana toimivasta tahosta ja toimitettava kirjallinen vakuutus siitä, ettei todellinen osakkeenomistaja ole suomalainen luonnollinen henkilö tai oikeushenkilö.

Osakkeenomistajan, joka haluaa pitää osakkeitaan arvo-osuusjärjestelmässä omissa nimissään mutta jolla ei ole arvo-osuustiliä Suomessa, tulee avata arvo-osuustili joko Euroclear Finlandissa tai jonkin tilinhoitajan kautta sekä euromääräinen pankkitili Suomessa.

Sijoittajien korvausjärjestelmä

Luottolaitosten ja sijoituspalveluyrityksen on kuuluttava sijoittajien korvausrahastoon. Vaatimus jäsenyydestä ei koske sellaista sijoituspalveluyritystä, joka tarjoaa sijoituspalveluna yksinomaan toimeksiantojen välittämistä tai sijoitusneuvontaa tai monenkeskisen kaupankäynnin järjestämistä ja jolla ei ole hallussaan tai hallinnoitavana asiakasvaroja. Korvausrahaston suojan piirissä ovat ainoastaan ei-ammattimaiset asiakkaat. Korvausrahasto turvaa sijoittajan saatavat, jos korvausrahastoon kuuluva sijoituspalvelun tarjoaja ei pysty maksamaan sijoittajan saamisia sopimuksen mukaisesti tilanteessa, jossa saamisen suorittamatta jääminen on johtunut sijoituspalveluyrityksen asettamisesta konkurssiin tai yrityssaneerausmenettelyyn taikka sijoituspalveluyrityksen muusta kuin tilapäisestä maksukyvyttömyydestä. Samalle sijoittajalle maksettavan korvauksen määrä on yhdeksän kymmenesosaa sijoittajan samalta sijoituspalveluyritykseltä olevan saamisen määrästä, kuitenkin enintään 20 000 euroa. Korvausrahasto ei kuitenkaan korvaa esimerkiksi kurssimuutoksista tai virheellisiksi osoittautuneista sijoituspäätöksistä johtuvia tappioita, vaan sijoittaja vastaa aina omien sijoituspäätöstensä seurauksista.

Talletuspankkien on kuuluttava talletussuojarahastoon, jonka tarkoituksena on turvata tallettajan saatavat talletuspankin mahdollisessa maksukyvyttömyystilanteessa. Talletussuojarahaston varoista korvataan talletuspankissa tilillä olevat ja tilille vielä kirjautumattomat maksujenvälityksessä olevat tallettajan samassa talletuspankissa olevat saamiset, kuitenkin enintään 100 000 euron määrään asti. Talletukset korvataan joko talletussuojarahastosta tai sijoittajien korvausrahastosta.

VEROTUS SUOMESSA

Alla oleva yhteenveto perustuu Esitteen päivämääränä Suomessa voimassa olevaan verolainsäädäntöön ja vallitsevaan oikeus- ja verotuskäytäntöön. Muutokset verolainsäädännössä ja sen tulkinnassa saattavat vaikuttaa verotukseen ja näillä muutoksissa voi olla myös takautuva vaikutus. Alla oleva yhteenveto ei ole tyhjentävä eikä siinä oteta huomioon minkään muun maan kuin Suomen verolainsäädäntöä. Tarjottavien Osakkeiden merkitsemistä harkitsevien sijoittajien tulee kääntyä veroasiantuntijan puoleen saadakseen tietoja Listautumisantiin ja Tarjottavien Osakkeiden merkitsemiseen, omistamiseen ja luovuttamiseen liittyvistä veroseuraamuksista Suomessa. Sijoittajien, joiden verotukseen saattaa vaikuttaa myös muiden maiden kuin Suomen lainsäädäntö, tulee kääntyä veroasiantuntijan puoleen heidän yksilöllisiin olosuhteisiinsa soveltuvien veroseuraamusten osalta.

Yhteenvedossa käsitellään vain olennaisimpia Tarjottavien Osakkeiden merkitsemiseen, ostamiseen, omistamiseen ja luovuttamiseen liittyviä Suomen tulovero- ja varainsiirtoveroseuraamuksia, joilla saattaa olla merkitystä Listautumisannin kannalta. Yhteenvedossa ei käsitellä veroseuraamuksia, jotka kohdistuvat vain sellaisiin Yhtiön osakkeiden omistajiin, joihin sovelletaan erityisiä säännöksiä (esimerkiksi tuloverosta vapaat yhteisöt, avoimet ja kommandiittiyhtiöt, ulkomaiset väliyhteisöt ja niiden Suomessa yleisesti verovelvolliset osakkaat). Yhteenvedossa ei myöskään käsitellä Suomen perintö- ja lahjaveroseuraamuksia. Osinkoja koskevien tuloverovaikutusten osalta yhteenvedossa käsitellään vain osingonjakoja, kun osingosta on päätetty Tarjottavien Osakkeiden tultua kaupankäynnin kohteeksi First Northissa.

Yleistä

Suomessa yleisesti verovelvollisia ja rajoitetusti verovelvollisia kohdellaan Suomen verotuksessa eri tavoin. Yleisesti verovelvolliset ovat Suomessa verovelvollisia maailmanlaajuisista tuloistaan. Rajoitetusti verovelvollisia verotetaan vain Suomesta saaduista tuloista sekä rajoitetusti verovelvollisen Suomessa sijaitsevaan kiinteään toimipaikkaan liittyvistä tuloista. Verosopimukset voivat kuitenkin rajoittaa Suomen sisäisen verolainsäädännön soveltamista ja rajoitetusti verovelvollisen saaman tulon verottamista Suomessa.

Luonnollisen henkilön katsotaan olevan Suomessa yleisesti verovelvollinen silloin, kun hän jatkuvasti oleskelee täällä yli kuuden (6) kuukauden ajan tai hänellä on täällä vakituinen asunto ja koti. Myös ulkomaille muuttanutta Suomen kansalaista pidetään Suomessa yleisesti verovelvollisena muuttovuoden ja kolmen (3) seuraavan vuoden ajan, ellei hän näytä, ettei hänellä ole verovuonna ollut olennaisia siteitä Suomeen. Suomen lain mukaisesti perustetut yhtiöt ovat Suomessa yleisesti verovelvollisia.

Luonnollisten henkilöiden ansiotuloa verotetaan progressiivisen verokannan mukaan. Verovuona enintään 30 000 euron suuruista pääomatuloa puolestaan verotetaan 30 prosentin verokannan mukaan ja yli 30 000 euron suuruista pääomatuloa verotetaan 33 prosentin verokannan mukaan.

Yhteisöverokanta on Suomessa tällä hetkellä 20 prosenttia. Suomalaisen yhteisön verotettava tulo määritetään erikseen elinkeinotoiminnan, muun toiminnan ja maatalouden tulolähteiden osalta (joista viimeisintä ei käsitellä lainkaan tässä yhteenvedossa). Rajanvetoa omaisuuden ja tulon kuulumiselle elinkeinotoiminnan tai muun toiminnan tulolähteisiin ei käsitellä tässä yhteydessä. Elinkeinotoiminnan ja muun toiminnan tulo verotetaan kumpikin yhteisöverokannan mukaan.

Suomalaisten yhteisöjen verotus

Luovutusvoitot ja -tappiot

Muun toiminnan tulolähteeseen kuuluvien Tarjottavien Osakkeiden luovutuksesta saadun voiton (tai tappion) määrä lasketaan siten, että luovutushinnasta vähennetään omaisuuden hankintamenon poistamatta olevan osan ja voiton hankkimisesta olleiden menojen yhteismäärä. Muun toiminnan tulolähteeseen kuuluvat luovutustappiot ovat vähennettävissä vain samaan tulolähteeseen kuuluvista luovutusvoitoista tappiovuonna tai sitä seuraavien viiden vuoden aikana.

Elinkeinotoimintaan kuuluvien Tarjottavien Osakkeiden myyntihinta lasketaan lähtökohtaisesti osaksi elinkeinotoiminnan tuloa. Vastaavasti osakkeiden poistamaton hankintahinta sekä muut luovutukseen liittyvät vähennyskelpoiset menot ovat lähtökohtaisesti elinkeinotoiminnan tuloista vähennyskelpoista menoa luovutuksen yhteydessä. Elinkeinotoiminnan tulolähteen vahvistetut tappiot voidaan vähentää tappiovuotta seuraavien kymmenen vuoden aikana elinkeinotoiminnan tulolähteen verotettavasta tulosta.

Yllä mainitusta poiketen yhteisön saamat luovutushinnat sellaisista elinkeinotoimintaan kuuluvista käyttöomaisuusosakkeista, jotka yhteisö on omistanut vähintään vuoden ajan ja jotka oikeuttavat vähintään 10 prosenttiin yhtiön osakepääomasta, voivat tietyillä edellytyksillä olla verovapaita. Luovutustappiot tällaisista osakkeista ovat vastaavasti verotuksessa vähennyskelvottomia. Käyttöomaisuuteen kuuluvien muiden kuin verovapaasti luovutettavien osakkeiden luovutuksesta syntynyt tappio on vähennyskelpoinen vain käyttöomaisuuteen kuuluvien osakkeiden luovutuksista saaduista veronalaisista voitoista verovuonna ja viitenä seuraavana vuonna.

Osingot

First Northissa listattu yhtiö katsotaan Suomen osinkoverotuksen kannalta julkisesti noteeratuksi yhtiöksi.

Julkisesti noteeratun yhtiön saamat osingot toisesta julkisesti noteeratusta yhtiöstä ovat pääsääntöisesti verovapaita. Jos kyse on kuitenkin osingonsaajan sijoitusomaisuuteen kuuluvista suomalaisen yhtiön osakkeista, saadusta osingosta 75 prosenttia on (yhteisöverokannan mukaan) veronalaista tuloa ja 25 prosenttia verovapaata tuloa. Sijoitusomaisuutta voi olla vain raha-, vakuutus- ja eläkelaitoksilla.

Jos osingonsaaja on muu kuin julkisesti noteerattu yhtiö, sen julkisesti noteeratusta yhtiöstä saamat osingot ovat veronalaista tuloa, jos osingonsaaja ei omista suoraan vähintään 10 prosenttia osinkoa jakavan yhtiön osakepääomasta. Jos suora omistus on osinkoa jaettaessa vähintään 10 prosenttia, osinko on verovapaata tuloa. Mikäli kuitenkin kyse on osingonsaajan sijoitusomaisuuteen kuuluvista suomalaisen yhtiön osakkeista, saadusta osingosta 75 prosenttia on (yhteisöverokannan mukaan) veronalaista tuloa ja 25 prosenttia verovapaata tuloa omistusosuudesta riippumatta.

Suomessa yleisesti verovelvollisten luonnollisten henkilöiden verotus

Luovutusvoitot ja -tappiot

Muun toiminnan tulolähteeseen kuuluvien osakkeiden myynnistä saatua luovutusvoittoa verotetaan lähtökohtaisesti henkilön pääomatulona. Luovutuksesta aiheutuneet voitot eivät ole kuitenkaan veronalaisia, mikäli henkilön omaisuuden yhteenlasketut luovutushinnat ovat verovuonna enintään 1 000 euroa. Henkilöiden elinkeinotoimintaan kuulumattomien osakkeiden myynnistä aiheutuvat luovutustappiot voidaan vähentää vain omaisuuden luovutusvoitoista samana ja viitenä luovutusta seuraavana vuotena eikä niitä oteta huomioon pääomatulojen alijäämää vahvistettaessa. Luovutuksesta aiheutuneet tappiot eivät ole kuitenkaan vähennyskelpoisia, mikäli henkilön myymän omaisuuden yhteenlasketut hankintamenot ovat verovuonna enintään 1 000 euroa ja kyseisenä vuonna luovutetun omaisuuden yhteenlasketut luovutushinnat ovat verovuonna enintään 1 000 euroa. Luovutusvoitto ja -tappio lasketaan vähentämällä luovutushinnasta hankintahinnan ja voiton hankkimisesta olleiden menojen (esimerkiksi myyntikustannusten) yhteismäärä. Vaihtoehtoisesti luonnolliset henkilöt voivat käyttää muun toiminnan tulolähteeseen kuuluvien osakkeiden osalta todellisen hankintamenon sijasta ns. hankintameno-olettamaa. Hankintameno-olettamaa käytettäessä luovutusvoitto lasketaan siten, että luovutushinnasta vähennetään 20 prosenttia (tai 40 prosenttia, mikäli henkilö on omistanut osakkeet vähintään kymmenen vuoden ajan). Hankintameno-olettamaa sovellettaessa voiton hankkimisesta aiheutuneiden kustannusten katsotaan sisältyvän hankintameno-olettamaan, eikä niitä voi vähentää erikseen.

Elinkeinotoimintaan kuuluvien osakkeiden myynnistä saatu luovutushinta katsotaan myyjän elinkeinotuloksi (ja vastaavasti poistamaton hankintahinta sekä luovutukseen liittyvät vähennyskelpoiset menot ovat lähtökohtaisesti elinkeinotoiminnan tuloista vähennyskelpoista menoa luovutuksen yhteydessä). Luonnollisen henkilön elinkeinotoiminnan tulo jaetaan tuloverolain mukaisesti pääomatuloksi ja ansiotuloksi. Elinkeinotoiminnan tulolähteen vahvistetut tappiot voidaan vähentää tappiovuotta seuraavien kymmenen vuoden aikana elinkeinotoiminnan tulolähteen verotettavasta tulosta.

Suomessa yleisesti verovelvollisten luonnollisten henkilöiden on lisättävä esitäytettyyn veroilmoitukseensa tiedot mm. verovuonna tapahtuneista osakkeiden luovutuksista.

Osingot

Suomessa yleisesti verovelvollisen luonnollisen henkilön julkisesti noteeratusta yhtiöstä saamista muun toiminnan tulolähteeseen kuuluvista osingoista 85 prosenttia on veronalaista pääomatuloa ja 15 prosenttia on verovapaata tuloa.

Elinkeinotoimintaan kuuluvista osingoista 85 prosenttia on veronalaista tuloa ja 15 prosenttia verovapaata tuloa. Luonnollisen henkilön elinkeinotoiminnan tulo jaetaan tuloverolain mukaisesti pääomatuloksi ja ansiotuloksi.

Kun julkisesti noteerattu yhtiö jakaa osinkoa henkilölle, sen on tehtävä jakamastaan osingosta ennakonpidätys (tällä hetkellä määrältään 25,5 prosenttia). Yhtiön pidättämä vero luetaan osingonsaajan hyväksi verovuoden lopullisessa verotuksessa. Henkilöiden on tarkistettava esitäytetystä veroilmoituksesta verovuonna saamansa osinkotulot ja tarvittaessa korjattava osinkotulojen ja ennakonpidätysten oikeat määrät veroviranomaiselle. Osingon ollessa enintään 20 euroa ei suoriteta ennakonpidätystä. Jos ennakonpidätys ei kata osingosta suoritettavan veron määrää, luonnollinen henkilö voi välttyä jäännösveron korolta maksamalla ennakon täydennysmaksua osingon maksuvuotta seuraavan vuoden tammikuun loppuen mennessä.

Rajoitetusti verovelvollisten sijoittajien verotus

Luovutusvoitot ja -tappiot

Rajoitetusti verovelvolliset sijoittajat eivät ole Suomessa verovelvollisia osakkeiden luovutuksesta saadusta luovutusvoitosta, jos osakkeiden luovutus ei liity elinkeinotoiminnan harjoittamiseen Suomessa olevan kiinteän toimipaikan kautta eikä luovutuksen kohteena olevan yhtiön kokonaisvaroista enemmän kuin 50 prosenttia muodostu yhdestä tai useammasta Suomessa sijaitsevasta kiinteistöstä.

Osingot

Suomalaisen yhtiön rajoitetusti verovelvolliselle sijoittajalle maksamasta osingosta on suomalainen osingonmaksaja velvollinen perimään soveltuvan lähdeveron osingon maksamisen yhteydessä.

Suomessa rajoitetusti verovelvollisille luonnollisille henkilöille maksettujen osinkojen lähdeveroprosentti on tällä hetkellä 30 prosenttia ja Suomessa rajoitetusti verovelvollisille yhteisöille maksettujen osinkojen lähdeveroprosentti on 20 prosenttia alla kuvatuin poikkeuksin. Lähdevero voi alentua tai poistua verosopimuksen nojalla.

Lähdeveroa ei peritä lainkaan osingoista, joiden saaja on niin sanotun emo-tytäryhtiödirektiivin (2011/96/EU, muutettuna direktiivillä 2013/13/EU) 2 artiklassa tarkoitettu EU:n jäsenvaltiossa asuva yhteisö, joka välittömästi omistaa vähintään 10 prosenttia osinkoa jakavan suomalaisen yhtiön pääomasta.

Lähdeveroa ei myöskään peritä osingosta, joka maksetaan Suomessa rajoitetusti verovelvolliselle tuloverolain 33d §:n 4 momentissa tai elinkeinotulon verottamisesta annetun lain 6a §:ssä tarkoitettua yhteisöä vastaavalle yhteisölle ja joka olisi verovapaa kyseisten säännösten mukaan, jos osinko maksettaisiin kotimaiselle yhteisölle. Verovapauden edellytyksenä on, että yhteisön kotipaikka on Euroopan talousalueella ja että ns. virka-apudirektiivi (2011/16/EU) tai jokin sopimus virka-avusta ja tietojenvaihdosta veroasioissa Euroopan talousalueella koskee osingonsaajan kotivaltiota. Lisäksi edellytyksenä on, että lähdeveroa ei osingonsaajan selvityksen mukaan tosiasiassa voida kokonaisuudessaan hyvittää osingonsaajan asuinvaltiossa Suomen ja osingonsaajan asuinvaltion välillä tehdyn verosopimuksen perusteella.

Edellä mainitun rajoittamatta osingosta peritään lähdeveroa tällä hetkellä 15 prosenttia, jos osinkoa jakavan yhteisön osakkeet kuuluvat Euroopan talousalueella sijaitsevan osingonsaajan sijoitusomaisuuteen eikä osingonsaaja ole emo- ja tytäryhtiödirektiivissä tarkoitettu yhtiö, joka omistaa osinkoa jaettaessa välittömästi vähintään kymmenen prosenttia osinkoa maksavan yhteisön osakepääomasta, ja ns. virka-apudirektiivi (2011/16/EU) tai jokin sopimus virka-avusta ja tietojenvaihdosta veroasioissa Euroopan talousalueella koskee osingonsaajan kotivaltiota.

Hallintarekisteröidylle osakkeelle maksetusta osingosta peritään kuitenkin lähdeveroa aina vähintään 15 prosenttia tai kussakin tilanteessa verosopimuksen edellyttämä tätä suurempi määrä, edellyttäen muun

muassa, että maksajan laissa määritellyllä tavalla riittävän huolellisesti varmistaman tiedon mukaan osingon saajaan voidaan soveltaa verosopimuksen osinkoa koskevia määräyksiä. Osingonsaaja voi myös ennen suorituksen maksamista esittää maksajalle laissa määritellyn selvityksen kotipaikastaan ja muista verosopimuksen soveltamisen edellytyksistä, jolloin hän voi saada osingon sovellettavan verosopimuksen mukaisella (hallintarekisteröityä osaketta alhaisemmalla) lähdeveroprosentilla.

Mikäli osingonsaajana on Euroopan talousalueella asuva rajoitetusti verovelvollinen luonnollinen henkilö, hän voi tietyin edellytyksin vaatia, että suomalaisen yhteisön maksamien osinkojen verotus toimitetaan lähdeverotuksen sijasta verotusmenettelystä annetun lain mukaisessa järjestyksessä. Edellytyksenä on, että ns. virka-apudirektiivi (2011/16/EU) tai jokin sopimus virka-avusta ja tietojenvaihdosta veroasioissa Euroopan talousalueella koskee osingonsaajan kotivaltiota ja että lähdeveroa ei tosiasiassa voida kokonaisuudessaan hyvittää osingonsaajan asuinvaltiossa Suomen ja osingonsaajan asuinvaltion välillä tehdyn verosopimuksen perusteella.

Varainsiirtovero

Uusien osakkeiden liikkeeseenlaskemisesta ja merkitsemisestä ei makseta varainsiirtoveroa.

Suomessa ei peritä varainsiirtoveroa suomalaisen yhtiön osakkeiden luovutuksista, kun kohteena olevat osakkeet ovat kaupankäynnin kohteena yleisölle avoimessa säännöllisesti toimivassa kaupankäynnissä. Tällaiseksi katsotaan muun muassa kaupankäynnistä rahoitusvälineillä annetussa laissa tarkoitettu monenkeskinen kaupankäyntijärjestelmä (ja sääntöjensä mukaan First North on kyseisenlainen monenkeskinen kaupankäyntijärjestelmä) edellyttäen, että yhtiön liikkeeseen laskemat arvopaperit on liitetty arvo-osuusjärjestelmästä ja selvitystoiminnasta annetussa laissa tarkoitettuun arvo-osuusjärjestelmään. Verovapaus edellyttää lisäksi, että osakkeet vaihdetaan kiinteää rahavastiketta vastaan, ja että välittäjä tai muu kaupan osapuoli on sijoituspalvelulaissa tarkoitettu sijoituspalveluyritys, ulkomainen sijoituspalveluyritys tai muu sijoituspalvelun tarjoaja tai että luovutuksensaaja on hyväksytty kaupan osapuoleksi markkinalla, jossa kauppa toteutetaan. Jos välittäjä tai muu kaupan osapuoli ei ole varainsiirtoverolaissa määritelty arvopaperikauppias (toisin sanoen välittäjä on ulkomainen arvopaperikauppias, jolla ei ole sivuliikettä tai -konttoria Suomessa), verottomuuden edellytyksenä on, että luovutuksensaaja ilmoittaa luovutuksesta Suomen veroviranomaisille kahden kuukauden kuluessa luovutuksesta tai että välittäjä tekee vuosi-ilmoituksen veroviranomaisille verotusmenettelyä koskevan lain mukaisesti.

Luovutusten edellä kuvatusta verovapaudesta on kuitenkin poikkeuksia, kuten luovutus, jossa vastike muodostuu kokonaan tai osittain työpanoksesta. Verovapaus ei koske myöskään luovutusta, joka perustuu tarjoukseen, joka on tehty ennen kuin julkinen kaupankäynti osakkeilla on alkanut, paitsi kun kyse on listautumisen yhteydessä toteutettavaan osakeantiin välittömästi liittyvästä, yhdistettyyn osto- ja merkintätarjoukseen perustuvasta yhtiön osakkeiden myynnistä, jossa luovutuksen kohteena olevat osakkeet yksilöidään vasta kaupankäynnin alkamisen jälkeen ja kauppahinta vastaa uusista osakkeista suoritettavaa hintaa. Listautumisannin yhteydessä toteutettava Osakemyynti on tällainen listautumisen yhteydessä toteutettavaan osakeantiin välittömästi liittyvä varainsiirtoverovapauden piirissä oleva osakkeiden myynti.

Mikäli osakkeiden luovutus tehdään muulla tavalla kuin varainsiirtoverovapauden piirissä olevana kauppana ja joko myyjä tai ostaja tai molemmat ovat Suomessa yleisesti verovelvollisia, ostajan on maksettava varainsiirtoveroa 1,6 prosenttia luovutushinnasta. Alle 10 euron suuruista varainsiirtoveroa ei kuitenkaan ole suoritettava. Jos ostaja ei ole Suomessa yleisesti verovelvollinen tai ulkomaisen luottolaitoksen tai sijoituspalveluyrityksen tai rahastoyhtiön suomalainen sivuliike tai -konttori, on myyjän perittävä vero ostajalta.

Mikäli kumpikaan kaupan osapuolista ei ole Suomessa yleisesti verovelvollinen taikka ulkomaisen luottolaitoksen tai sijoituspalveluyrityksen tai rahastoyhtiön Suomessa oleva sivuliike tai -konttori, ei luovutuksesta pääsääntöisesti peritä varainsiirtoveroa.

Mikäli kaupan osapuolena tai välittäjänä on suomalainen sijoituspalveluyritys tai luottolaitos tai ulkomaisen sijoituspalveluyrityksen tai ulkomaisen luottolaitoksen Suomessa oleva sivuliike tai -konttori, se on velvollinen perimään luovutussopimuksen yhteydessä varainsiirtoveron ostajalta ja tilittämään sen valtiolle.

LISTAUTUMISANNIN JÄRJESTÄMINEN

Järjestämissopimus

Yhtiö, Myyjät ja Pääjärjestäjä tulevat solmimaan arviolta 13.3.2015 järjestämissopimuksen ("**Järjestämissopimus**"). Järjestämissopimuksessa sovitaan muun muassa siitä, että Yhtiö laskee liikkeeseen Osakeannissa tarjottavia Antiosakkeita ja Myyjät sitoutuvat myymään Osakemyynnissä tarjottavia Myyntiosakkeita alla kuvatun mukaisesti. Järjestämissopimuksen mukaan Pääjärjestäjä sitoutuu hankkimaan Osakeannissa merkittäväksi tarjottaville Antiosakkeille merkitsijöitä ja Osakemyynnissä myytäväksi tarjottaville Myyntiosakkeille ostajia tai muussa tapauksessa merkitsemään ja ostamaan Tarjottavat Osakkeet merkintä- ja myyntihintaan itse.

Seuraavassa taulukossa esitetään Listautumisannissa tarjottavien Osakkeiden lukumäärä:

	Osakkeiden määrä
Osakeanti	3 450 000
Osakemyynti	3 447 817
Lisäosakeoptio	517 173
Yhteensä	7 414 990

Järjestämissopimuksen mukaan Pääjärjestäjän velvollisuus hankkia merkitsijöitä Osakeannissa tarjottaville Antiosakkeille tai merkitä Antiosakkeet ja velvollisuus hankkia ostajia Osakemyynnissä tarjottaville Myyntiosakkeille tai ostaa Myyntiosakkeet edellyttää tiettyjen muiden ehtojen täyttymistä, mukaan lukien se, että Yhtiön liiketoiminnassa ei ole tapahtunut olennaisen haitallista muutosta. Pääjärjestäjällä on myös oikeus irtisanoa Järjestämissopimus tietyissä tilanteissa ennen Listautumisannin toteuttamista (closing). Listautumisanti on ehdollinen Järjestämissopimuksen allekirjoittamiselle.

Järjestämissopimuksen mukaan Yhtiö ja Myyjät maksavat Pääjärjestäjälle palkkion Tarjottavien Osakkeiden merkintä- ja myyntihinnasta. Nämä palkkiot maksetaan toimeksiannosta ja siihen liittyvästä neuvonannosta sekä lisäksi vastikkeena Pääjärjestäjän sitoumuksesta hankkia merkitsijöitä Tarjottaville Osakkeille tai, jos tämä ei toteudu, sitoumuksesta merkitä ja ostaa itse Tarjottavat Osakkeet niiden merkintä- ja myyntihintaan edellyttäen, että Tarjottavat Osakkeet lasketaan liikkeeseen ja myydään Järjestämissopimuksen mukaisesti. Lisäksi Yhtiö on sitoutunut korvaamaan Pääjärjestäjille tiettyjä toimeksiantoon ja Järjestämissopimuksen laatimiseen liittyviä kuluja. Palkkion lisäksi Yhtiö ja Myyjät voivat maksaa harkintansa mukaisesti Pääjärjestäjälle kannustinpalkkion. Yhtiön ja Myyjien Järjestäjälle maksaman palkkion määrä on 1,4 miljoonaa euroa olettaen, että merkintä- ja myyntihinta on Alustavan Hintavälin keskiarvo, Lisäosakeoptiota ei käytetä ja enimmäismäärä Tarjottavia Osakkeita lasketaan liikkeeseen ja myydään Listautumisannissa. Kannustinpalkkio on vastaavasti korkeintaan 0,4 miljoonaa euroa perustuen samoihin oletuksiin. Lisäksi, mikäli Lisäosakeoptiota käytetään, Lisäosakkeina tarjottavien Osakkeiden myyntihinnasta maksetaan myyntipalkkio.

Pääjärjestäjä on ilmoittanut Yhtiölle ja Myyjille ehdottavansa Tarjottavien Osakkeiden tarjoamista arviolta 13.3.2015 päätettävään Tarjottavien Osakkeiden merkintä- ja myyntihintaan (1) Instituutioannissa ja (2) Yleisöannissa. Tarjottavia Osakkeita ei ole rekisteröity Yhdysvaltain arvopaperilain tarkoittamalla tavalla eikä Pääjärjestäjä tarjoa tai myy Tarjottavia Osakkeita Yhdysvalloissa. Lisäksi Pääjärjestäjä ehdottaa Tarjottavien Osakkeiden tarjoamista arviolta 12.3.2015 päätettävää Yleisöannin Osakkeiden merkintähintaa 10 prosenttia alempaan hintaan Henkilöstöannilla. Nordea toimii Yhtiön First North Nordic Rulebook -sääntöjen mukaisena Hyväksyttynä neuvonantajana.

Yhtiö ja Myyjät ovat sitoutuneet korvaamaan tietyt Pääjärjestäjälle Listautumisannin yhteydessä mahdollisesti syntyvät vahingot ja vahingonkorvausvastuut, mukaan lukien soveltuvien lakien mukaiset vastuut. Yhtiö ja Myyjät ovat myös antaneet tavanomaiset vakuutukset ja sitoumukset Pääjärjestäjälle.

Pääjärjestäjä on aiemmin tarjonnut ja saattaa tulevaisuudessa tarjota Yhtiölle investointipankki-, neuvonanto-, rahoitus- ja muita pankkipalveluita, joista se on saanut ja saattaa tulevaisuudessa saada palkkioita.

Lisäosakeoptio

Oy G.W. Sohlberg Ab on antanut Pääjärjestäjälle Lisäosakeoption ostaa ylikysyntätilanteissa 30 päivän kuluessa Tarjottavien Osakkeiden kaupankäynnin alkamisesta First Northissa, eli arviolta 16.3.2015–14.4.2015 välisenä ajanjaksona, enintään 517 173 Osaketta yksinomaan ylikysyntätilanteen kattamiseksi arviolta 13.3.2015 päätettävään Tarjottavien Osakkeiden merkintä- ja myyntihintaan. Pääjärjestäjä päättää Lisäosakeoption käyttämisestä. Sikäli kun Lisäosakeoptio käytetään, Pääjärjestäjä sitoutuu hankkimaan ostajia Lisäosakeoptiota vastaavalle määrälle Osakkeita.

Stabilointi

Listautumisannin yhteydessä Pääjärjestäjä stabiloinnin järjestäjänä saattaa, mutta ei ole velvollinen, 30 päivän kuluessa Tarjottavien Osakkeiden kaupankäynnin alkamisesta First Northissa, eli arviolta 16.3.2015–14.4.2015 välisenä ajanjaksona, suorittaa toimenpiteitä, jotka vakauttavat, ylläpitävät tai muuten saattavat vaikuttaa Osakkeiden hintaan pitäen sen tasolla, joka ei muutoin välttämättä vallitsisi avoimessa kaupankäynnissä (stabilointi). Tällaisia toimenpiteitä voidaan toteuttaa First Northissa tai muutoin. Nämä toimenpiteet saattavat nostaa tai ylläpitää Osakkeiden markkinahintaa markkinoilla itsenäisesti määräytyviin tasoihin nähden tai estää tai viivyttää Osakkeiden markkinahinnan laskua. Stabilointitoimenpiteitä ei kuitenkaan voida toteuttaa korkeampaan hintaan kuin Listautumisannin lopulliseen merkintähintaan. Pääjärjestäjällä ei ole velvoitetta suorittaa näitä toimenpiteitä ja se voi keskeyttää nämä toimenpiteet milloin tahansa. Stabilointijakson päätyttyä Pääjärjestäjä tai Yhtiö Pääjärjestäjän puolesta julkistaa lainsäädännön tai muiden sovellettavien säännösten edellyttämät tiedot stabiloinnista.

Stabiloinnissa noudatetaan komission asetusta (EY) N:o 2273/2003 Euroopan parlamentin ja neuvoston direktiivin 2003/6/EY täytäntöönpanosta takaisinosto-ohjelmille ja rahoitusvälineiden vakauttamiselle myönnettävien poikkeuksien osalta.

Pääjärjestäjä on solminut selvitykseen ja stabilointiin liittyvän osakelainaussopimuksen Oy G.W. Sohlberg Ab:n kanssa. Osakelainaussopimuksen mukaan Pääjärjestäjä voi ottaa Osakkeita lainaksi Lisäosakeoptiota vastaavan määrän, joilla katetaan Listautumisannin yhteydessä mahdollisesti tehdyt yliallokoinnit. Mikäli Pääjärjestäjä lainaa Osakkeita tällä tavalla, sen on palautettava yhtä suuri määrä Osakkeita tai tätä vastaavat oikeudet Oy G.W. Sohlberg Ab:lle.

Osakkeiden luovutusrajoitukset (lock-up)

Yhtiö ja Myyjät, jotka omistavat yhteensä noin 46,7 prosenttia Osakkeista Listautumisannin jälkeen olettaen, että Listautumisanti toteutetaan täysimääräisesti ja että Lisäosakeoptiota ei käytetä (42,7 prosenttia, mikäli Lisäosakeoptio käytetään), ovat sopineet Pääjärjestäjän kanssa, että ne eivät ilman Pääjärjestäjän antamaa etukäteistä kirjallista suostumusta 180 päivän ajanjaksolla siitä, kun Osakkeet on listattu First Northissa, Lisäosakeoptiota ja tiettyjä muita poikkeuksia lukuun ottamatta, laske liikkeeseen, tarjoa, panttaa, myy, sitoudu myymään, aseta optiota tai oikeutta ostaa, osta optiota tai oikeutta myydä, anna optio-oikeutta tai warranttia ostaa, lainaa tai muutoin siirrä tai luovuta, suoraan tai välillisesti, Osakkeita tai niihin oikeuttavia tai niiksi muunnettavia arvopapereita tai tee swap- tai muuta järjestelyä, jolla siirretään Osakkeiden omistusoikeuteen liittyviä taloudellisia vaikutuksia kokonaan tai osittain, riippumatta siitä, toteutetaanko tällaiset toimenpiteet Osakkeiden tai muiden arvopaperien toimituksella, käteisellä tai muutoin. Henkilöstöannissa Tarjottavia Osakkeita merkitseviltä tullaan lisäksi edellyttämään edellä kuvattua vastaavaan osakkeiden luovutusrajoitukseen sitoutumista.

Yhtiön hallitukseen ja johtoryhmään kuuluvat osakkeenomistajat ovat sopineet Yhtiön kanssa, että he eivät ilman Yhtiön hallituksen antamaa etukäteistä kirjallista suostumusta myy, muuten luovuta, panttaa tai anna vakuutta, tai siirrä suoraan tai välillisesti Osakkeita tai niihin liittyviä oikeuksia. Sitoumus on voimassa Yhtiön hallitukseen kuuluvien osakkeenomistajien osalta 180 päivää ja Yhtiön johtoryhmään kuuluvien osakkeenomistajien osalta 360 päivää Osakkeiden kaupankäynnin alkamisesta First Northissa.

Omistuksen laimentuminen

Osakeannissa tarjottavien Antiosakkeiden enimmäismäärä vastaa 36,3 prosenttia Yhtiön Osakeantia edeltävästä osakemäärästä. Mikäli Yhtiön nykyiset osakkeenomistajat eivät merkitse Osakeannissa tarjottavia Antiosakkeita, nykyisten osakkeenomistajien omistus laimenee 26,6 prosenttia.

Listautumisantiin liittyvät olennaiset intressit ja eturistiriidat

Pääjärjestäjän palkkio on osittain sidottu Listautumisannissa hankittavien varojen määrään.

Myyjät myyvät Listautumisannissa osakkeita. Myyjiin kuuluu Yhtiön hallituksen ja johtoryhmän jäseniä sekä heidän lähipiiriään. Lisäksi Yhtiön toimitusjohtajalla ja eräillä avainhenkilöillä on intressi Listautumisannissa osakepalkkio-ohjelmien johdosta.

SANASTO

ASIC	Application Specific Integrated Circuit, Sovelluskohtainen mikropiiri
BSI	Back-side Illumination, Takaisin siroava
CAGR	Compound Annual Growth Rate, Keskimääräinen kasvuprosentti
CdTe	Cadmium Telluride, Kadmium telluriidi
CMOS	Complementary Metal Oxide Semiconductor
CZT	Cadmium Zinc Telluride, Kadmium sinkki telluriidi
CT	Computed Tomography, Tietokonetomografia
FDA	Food and Drug Administration, Yhdysvaltain elintarvike- ja lääkevirasto
MBU	Medical Business Unit, Yhtiön lääketieteellinen liiketoimintayksikkö
OEM	Original Equipment Manufacturer, Laitteiden alkuperäisvalmistaja
PC	Product Creation, Tuotekehitys
PET	Positron Emission Tomography, Positroniemissiotomografia
SBU	Security and Industrial Business, Yhtiön turvallisuus- ja teollisuusliiketoimintayksikkö

NÄHTÄVILLÄ PIDETTÄVÄT ASIAKIRJAT

Seuraavien asiakirjojen jäljennökset ovat nähtävillä Esitteen voimassaoloaikana Yhtiön internetsivuilla www.deetee.com/listautumisanti sekä työaikana 9.00 – 16.00 Yhtiön toimipisteissä osoitteessa Ahventie 4B, 02170 Espoo, ja Elektroniikkatie 10, Oulu.

- Yhtiöjärjestys
- Yhtiön tilinpäätökset 31.12.2014, 31.12.2013 ja 31.12.2012 päättyneitä tilikausilta sisältäen tilintarkastuskertomukset
- Esite
- Finanssivalvonnan päätös koskien Esitettä

LIITE 1 – MYYJÄT

Myyjän nimi	Työosoite/ kotipaikka	Suhde yhtiöön	Myytävien Osakkeiden määrä	Osakeomistuksen määrä Listautumisannin jälkeen (%)*
Oy G.W.Sohlberg Ab	Ahventie 4 B, 6 krs 02170 ESPOO	Yhtiön emoyhtiö	1 241 912	5 545 703 (42,8 %)
Bocap SME Achievers Fund I Ky	Aleksanterinkatu 15 B, 2. krs. 00100 HELSINKI		858 170	-
Eläkevakuutusyhtiö Veritas	PL 133 TURKU		686 540	-
Mika Niemi	HONGKONG	-	172 430	57 475 (0,4 %)
Iiro Hietanen	LOVIISA	-	200 000	9 835 (0,1 %)
Mikko Nuutinen	ESPOO	-	119 875	39 955 (0,3 %)
Jussi Koskinen	ESPOO	-	25 000	14 500 (0,1 %)
Wang Yong	PEKING	-	32 500	-
Wang Hongbo	PEKING	-	20 000	-
Mikko Juntunen	KIRKKONUMMI	-	7 000	5 000 (0,0 %)
Gao Zhenzhong	PEKING	-	6 000	-
Guan Xiaorong	PEKING	Ostopäällikkö, DTB	2 000	2 000 (0,0 %)
Wu Ende	PEKING	Osastopäällikkö, Asic suunnittelu, DTB	2 000	2 000 (0,0 %)
Mikko Matikkala	Ahventie 4 B, 02170 ESPOO	Pääinsinööri, Turvallisuus- ja teollisuustuotteet	22 250	22 250 (0,2 %)
Chen Wu	Ahventie 4 B, 02170 ESPOO	Lääketieteellisen liiketoimintayksikön johtaja	7 500	21 675 (0,2 %)
Wang Fei	PEKING	Päällikkö, tuotehallinta, Turvallisuus- ja teollisuusliiketoiminta-yksikkö	5 000	17 500 (0,1 %)
Kari Hyvärinen	Ahventie 4 B, 02170 ESPOO	Turvallisuus- ja teollisuusliiketoiminta-yksikön johtaja	20 000	-
Jyrki Still	Ahventie 4 B, 02170 ESPOO	Teknologiajohtaja	8 765	8 760 (0,1 %)
Tero Ahola	Ahventie 4 B, 02170 ESPOO	Projektijohtaja	8 375	8 375 (0,1 %)
Petri Hiljanen	Ahventie 4 B, 02170 ESPOO	Talousjohtaja	2 500	2 500 (0,0 %)

* Olettaen, että Listautumisannissa Tarjottavat Osakkeet on merkitty täysimääräisesti ja Lisäosakeoptiota ei ole käytetty.

LIITE 2 – DETECTION TECHNOLGY OYJ:N YHTIÖJÄRJESTYS

DETECTION TECHNOLOGY OYJ YHTIÖJÄRJESTYS

1 § Toiminimi

Yhtiön toiminimi on Detection Technology Oyj, englanniksi Detection Technology Plc., ja kotipaikka Espoo.

2 § Toimiala

Yhtiön toimialana on puolijohdeilmaisimien suunnittelu, valmistus ja markkinointi sekä puolijohdeilmaisinalan alihankinta ja konsultointi.

3 § Arvo-osuusjärjestelmä

Yhtiön osakkeet kuuluvat arvo-osuusjärjestelmään.

4 § Hallitus

Yhtiöllä on hallitus, johon kuuluu 3-6 varsinaista jäsentä. Hallituksen toimikausi päättyy vaalia ensiksi seuraavan varsinaisen yhtiökokouksen päättyessä.

5§ Toimitusjohtaja

Yhtiöllä on toimitusjohtaja, jonka valitsee hallitus.

6 § Yhtiön edustaminen

Yhtiötä edustavat toimitusjohtaja yksin, kaksi hallituksen jäsentä yhdessä tai hallituksen jäsen yhdessä muun hallituksen nimeämän henkilön kanssa.

Hallitus voi antaa oikeuden yhtiön edustamiseen muille nimetyille henkilöille siten, että he edustavat yhtiötä kaksi yhdessä tai kukin erikseen yhdessä hallituksen jäsenen tai toimitusjohtajan kanssa.

7 § Tilintarkastajat

Yhtiökokous valitsee yhtiön hallintoa ja tilejä tarkastamaan yhden tilintarkastajan, jonka tulee olla Keskuskauppakamarin hyväksymä tilintarkastusyhteisö. Tilintarkastajan toimikausi päättyy vaalia seuraavan varsinaisen yhtiökokouksen päättyessä.

8 § Tilikausi

Yhtiön tilikausi on kalenterivuosi.

9 § Kutsu yhtiökokoukseen

Kutsu yhtiökokoukseen julkaistaan yhtiön verkkosivuilla aikaisintaan kaksi kuukautta ja viimeistään 21 päivää ennen kokousta, kuitenkin aina vähintään yhdeksän (9) päivää ennen osakeyhtiölaissa tarkoitettua yhtiökokouksen täsmäytyspäivää.

Osakkeenomistajan on voidakseen käyttää puhe- ja äänestysvaltaansa yhtiökokouksessa ilmoittauduttava kokouskutsussa ilmoitetulla tavalla ja viimeistään kokouskutsussa mainittuna päivänä, joka voi olla aikaisintaan kymmenen (10) päivää ennen kokousta.

Yhtiökokoukset voidaan pitää yhtiön kotipaikan lisäksi Helsingissä tai Oulussa.

10 § Varsinainen yhtiökokous

Varsinainen yhtiökokous on pidettävä vuosittain hallituksen määräämänä päivänä kuuden kuukauden kuluessa tilikauden päättymisestä.

Kokouksessa on:

esitettävä:

1. tilinpäätös,
2. tilintarkastuskertomus,

päätettävä:

3. tilinpäätöksen vahvistamisesta, mikä sisältää myös konsernitilinpäätöksen vahvistamisen,
4. toimenpiteistä, joihin vahvistetun taseen mukainen voitto tai tappio antaa aihetta,
5. vastuuvapaudesta hallituksen jäsenille ja toimitusjohtajalle,
6. hallituksen jäsenten ja tilintarkastajan palkkioista,
7. hallituksen jäsenten lukumäärästä,

valittava:
8. hallituksen jäsenet,
9. tilintarkastaja.

TASEKIRJA 31.12.2014

DETECTION TECHNOLOGY OY

DETECTION TECHNOLOGY OY
Y-tunnus 0878389-8, Kotipaikka Espoo

TILINPÄÄTÖS TILIKAUDELTA 1.1.2014 –31.12.2014

Sisällys:

Toimintakertomus	1 - 4
Konsernituloslaskelma	5
Konsernitase	6 - 7
Rahoituslaskelma, konserni	8
Tuloslaskelma, emoyhtiö	9
Tase, emoyhtiö	10 - 11
Rahoituslaskelma, emoyhtiö	12
Liitetiedot	13 - 17
Päiväys ja allekirjoitukset	18
Tilinpäätösmerkintä	18
Luettelo käytetyistä kirjanpitokirjoista	18
Tilintarkastuskertomus	19

Tuloslaskelma ja tase-erittelyt

Tasekirja, atk- sekä reskontratulosteet on säilytettävä vähintään 10 vuotta tilikauden päättymisestä (KPL 2:10§).

Tilikauden tositeaineisto on säilytettävä 6 vuotta sen vuoden lopusta, jonka aikana tilikausi on päättynyt.

Tilinpäätöksen laati
Tilitoimisto Simo Salonen Oy, auktorisoitu tilitoimisto
Teknologiantie 2, 90590 OULU
y-tunnus 0500346-2, kotipaikka OULU
puhelin 010 77 88 600, fax 010 77 88 610
email: simo.salonen@tilisalonen.fi

Detection Technology Oy

TOIMINTAKERTOMUS
1.1. – 31.12.2014

YLEISTÄ

Detection Technology Oy jatkoi markkinoita nopeampaa kasvua edelleen toimintavuonna 2014, konsernin myynti oli 33,1 (30,3) miljoonaa euroa kasvaen 9 % edelliseen vuoteen verrattuna, konsernin liikevoitto oli 3,1 miljoonaa euroa (3,8 miljoonaa euroa) ollen 9 % myynnistä (13 %).

Yhtiöllä on kaksi liiketoimintayksikköä, lääketieteen digitaalisten röntgenlaitteiden markkinoilla toimiva MBU (Medical Business Unit) ja turvallisuus- ja teollisuusliiketoimintayksikkö SBU (Security and Industrial Business Unit). MBU jäi kertaluonteisten syiden takia myyntitavoitteestaan, mutta SBU ylitti myyntitavoitteensa. Konsernin myynti jakautui siten, että myynti Aasiassa ja Tyynenmeren alueella oli 54 %, Euroopassa-, Lähi-Idässä ja Venäjällä 23 % ja Amerikoissa 23 %.

Tilivuoden aikana yhtiö onnistui hyvin uusien asiakkuuksien hankkimisessa ja yhtiö laajensi toimintaansa uusilla tuotteilla uusiin sovelluksiin. Yhtiön Pohjois-Suomen toimipiste muutti Oulussa uuteen toimitilaan, johon rakennettiin tuotekehitys- ja tuotantokäyttöön uusi puhdastila.

Yhtiön toiminta on vakaalla pohjalla, tilauskanta ja myyntinäkymät ovat suotuisat. Yhtiön tavoitteena on markkinoita nopeampi kannattava kasvu.

LIIKETOIMINTA

Konserni kehittää, valmistaa, markkinoi ja myy korkealuokkaisia röntgenkuvantamisjärjestelmien komponentteja ja järjestelmiä, joita käytetään läpivalaisuun erilaisissa lääketieteen, turvallisuusalan ja teollisuuden digitaalisissa röntgenlaitteissa. Yhtiön tuotteisiin kuuluu suorituskykyisiä, luotettavia ja kustannustehokkaita röntgenkuvantamiskomponentteja ja -järjestelmiä, kuten valodiodeja, valodiodisarjoja, sovelluskohtaisia mikropiirejä, ilmaisimia ja ilmaisinjärjestelmiä.

LIIKEVAIHDON JA TULOKSEN KEHITYS

Konsernin liikevaihto kasvoi 9 % ja oli 33,1 miljoonaa euroa (30,3 miljoonaa euroa). Detection Technology kasvoi uusien sovellusten, uusien asiakkuuksien, uusien tuotteiden sekä markkinoiden kasvun seurauksena.

Konsernin liikevoitto oli 3,1 miljoonaa euroa (3,8 miljoonaa euroa), liikevoiton lasku johtui uuden teknologian käyttöönotosta sekä kertaluontoisesta tuotannon viivästymisestä. Näiden erien yhteisvaikutus liikevoitossa on noin 1 miljoonaa euroa.

Konsernin tilikauden nettotulos oli 2,8 miljoonaa euroa (2,7 miljoonaa euroa).

Taloudellista asemaa ja tulosta kuvaavat tunnusluvut, 1.000 €	Emoyhtiö 2014	Emoyhtiö 2013	Emoyhtiö 2012	Konserni 2014	Konserni 2013	Konserni 2012
Liikevaihto	12 925	12 986	10 307	33 112	30 323	24 821
Liikevoitto	1 670	2 957	1 915	3 079	3 835	3 302
Liikevoitto - %	13 %	23 %	19 %	9 %	13 %	13 %
Oman pääoman tuotto	13 %	29 %	2 %			
Omavaraisuusaste pääomalainojen kanssa	47 %	43 %	24 %			

TUTKIMUS JA TUOTEKEHITYS

Konserni kehittää lääketieteen laitteisiin pääosin asiakaskohtaisia tuotteita ja ratkaisuja. Matkatavaran-, rahdin- ja ajoneuvojen turvatarkistusten- ja teollisuuden eri läpivalaisulaitteiden markkinoille kehitetään vakiotuotteita. Tilikauden aikana yhtiö teki uusia teknologia- ja tuotekehityssopimuksia ja panostus tuotekehitystoimintaan kasvoi edellisvuodesta.

Yhtiö kirjaa pääosin tutkimus- ja tuotekehitysmenot kuluiksi. Kehittämismenoja, jotka ovat aiheutuneet uusien tuotteiden suunnittelusta, on aktivoitu tilikaudella taseeseen aineettomiksi hyödykkeiksi 0,2 miljoonaa euroa.

HENKILÖSTÖ

Konsernin palkatun henkilöstön määrä oli tilikauden alussa 168 henkilöä (emoyhtiö 34), joista toimihenkilöitä 115 (32) ja työntekijöitä 53 (2). Tilikauden lopussa palkatun henkilöstön kokonaismäärä oli 178 (37) henkilöä, joista toimihenkilöitä 122 (34) ja 56 (3) työntekijöitä. Tilikauden lopussa konserni työllisti yhteensä 283 henkilöä (vuoden 2013 lopussa 269 henkilöä) .

Henkilömäärä	Emoyhtiö 2014	Emoyhtiö 2013	Emoyhtiö 2012	Konserni 2014	Konserni 2013	Konserni 2012
Keskimääräinen lukumäärä tilikaudella	34	34	28	282	251	189
Tilikauden palkat ja palkkiot (1.000€)	2 264	2 060	1 717	6 255	5 331	4 421

YMPÄRISTÖASIAT

Konserni pyrkii kaikissa prosesseissaan mahdollisimman suureen tehokkuuteen ja etukäteen ennakoimaan ja pienentämään toiminnasta syntyvien ympäristövaikutusten määrää. Yhtiön avainprosessit on sertifioitu ISO 14001 ympäristösertifikaatin mukaisesti.

LIIKETOIMINNAN RISKEISTÄ

Yritysjohdon tärkeä tehtävä on pyrkiä aktiivisesti ennakoimaan riskejä ja suojautua niitä vastaan.

Toimintaympäristöön liittyvät riskit

Konserni toimii globaaleilla markkinoilla ja taloudelliset, yhteiskunnalliset ja poliittiset muutokset voivat vaikuttaa haitallisesti toimintaan. Kiristynyt kilpailu ja teknologian kehitys voivat heikentää konsernin tuloksentekokykyä. Konsernin asiakkaiden liiketoiminta on usein säänneltyä ja lainsäädännön ja viranomaiskäytäntöjen sekä julkisten menojen muutokset voivat välillisesti haitata konsernin toimintaa. Konsernilla on merkittävää toimintaa ja asiakkuuksia kehittyvillä markkinoilla, joihin liittyy poliittisia, yhteiskunnallisia ja taloudellisia riskejä.

Liiketoimintaan liittyvät riskit

Liiketoiminnan erityisiä riskejä ovat tuotelaatuun liittyvät haasteet. Yritys kehittää jatkuvasti henkilöstönsä laatuosaamista, panostaa ennakoivaan laatutyöhön perusteellisella tuotehyväksynnällä ja kehittää tuotetestaustoimintaansa yhteistyössä asiakkaiden kanssa.

Konsernilla on merkittäviä asiakkuuksia, viisi suurinta asiakasta edustavat 60 % konsernin myynnistä. Konserni ostaa materiaaleja ja komponentteja suurelta määrältä toimittajia, osa ostoista on laatu- ja kustannussyistä keskitetty kriittisille toimittajille. Suurimpien asiakkaiden tai kriittisten

toimittajien menettäminen tai näiden taloudelliset tai laadulliset vaikeudet voivat vaikuttaa haitallisesti konserniin.

Konsernin liiketoiminta tukeutuu patenttien, liikesalaisuuksien, tavaramerkkien, tekijänoikeuksien ja salassapitomenettelyjen yhdistelmään. Mikäli konserni ei pysty suojaamaan immateriaaliomaisuuttaan tai mikäli se joutuu teollisuusvakoilun tai -oikeuksien loukkauskanteiden kohteeksi, voivat konsernin toimintaedellytykset heikentyä.

Kasvava globaali teknologiayritys tarvitsee osaavaa, kansainvälisesti suuntautunutta henkilöstöä toimintansa kehittämiseksi. Kyvykkään henkilöstön saatavuus, osaaminen ja kustannustaso vaikuttavat yhtiön kasvuedellytyksiin.

Konsernin muita riskejä ovat esimerkiksi asiakkaiden maksuvalmius sekä yleinen kustannuskehitys erityisesti Kiinassa. Myyntihintoihin kohdistuvia voimia ei aina pystytä kompensoimaan paremmalla tuottavuudella.

Elektroniikkateollisuudessa kulutuselektroniikka ja ajoneuvojen valmistus ovat hallitsevia peruskomponenttien käyttäjiä. Näiden alojen kysyntämuutokset aiheuttavat koko alalle peruskomponenttien saatavuudessa muutoksia. Komponenttien saatavuusongelmat voivat tulla yllätyksenä, jolloin niihin on vaikea varautua ja täten ne voivat tilapäisesti haitata konsernin toimituskykyä.

Konserni ei ole suojautunut valuuttamääräisiltä riskeiltä.

Konsernin lainoja ei ole suojattu korkoinstrumenteilla, joten mahdolliset korkojen muutokset vaikuttavat suoraan tulokseen

Konserni on varautunut aineellisiin ja aineettomiin vahinkoihin vakuuttamalla toimintansa riittävässä laajuudessa.

HALLINTO

Varsinainen yhtiökokous valitsi kokouksessaan 27.2.2014 hallituksen jäseniksi Andreas Tallbergin, Petri Niemen, Julianna Borsoksen, Ari Saarenmaan ja Hannu Martolan. Hallitus valitsi keskuudestaan Andreas Tallbergin puheenjohtajaksi. Toimitusjohtajana on toiminut Hannu Martola.

Tilikauden aikana pidettiin yksi ylimääräinen yhtiökokous, 29.10.2014. Kokouksessa päätettiin liittää yhtiön osakkeet arvo-osuusjärjestelmään sekä muutettiin yhtiön yhtiöjärjestystä.

Tilintarkastajana on toiminut Ernst & Young Oy Ab ja päävastuullisena tilintarkastajana KHT Juha Hilmola.

ALKANEEN VUODEN NÄKYMÄT

Konserni keskittyy tarjoamaan terveydenhuollon- ja turvallisuuslaitteiden sekä teollisuuden digitaalisiin kuvantamistarpeisiin röntgenantureita ja -järjestelmiä. Terveydenhuollon markkinat ovat muutoksessa kasvun keskittyessä erityisesti kehittyviin Aasian talouksiin. Turva-alan ja teollisuuden röntgenlaitemarkkinat ovat hieman kasvussa ja yhtiö on löytänyt niille uusia sovelluksia.

Terveydenhuollossa käytettävien röntgenilmaisimien hintataso laskee edelleen, mutta määrä lisääntyy digitaalisten kuvantamislaitteiden yleistyessä erityisesti kehittyvillä markkinoilla. Terveydenhuoltolaitemarkkinoiden kasvun edellytyksenä ovat alemmat yksikkökustannukset.

Konserni on päättänyt avata uuden tehtaan Pekingissä, Kiinassa vuonna 2015 ja tehnyt tähän liittyen tammikuussa 2015 konsulttisopimuksia ja aiesopimuksen toimitiloista.

Konsernin vahva läsnäolo Aasian kasvavilla markkinoilla, eteneminen uusille markkinoille ja uudet asiakkuudet sekä –tuotteet, myyntinäkymät ja osaamisen kehittäminen tukevat konsernin kasvua.

Detection Technology -konsernin tavoitteena on lisätä markkinaosuutta ja kasvaa markkinoita nopeammin keskittymällä avainasiakkaiden kokonaisvaltaiseen palveluun, kustannustehokkuuteen ja laaduntuottokykyyn. Keskeisinä keinoina kasvulle ovat teknologiapohjan laajentaminen ja sen laaja hyödyntäminen, maailmanluokan tuotanto sekä vahvistuva läsnäolo avainmarkkinoilla.

Yhtiö selvittää myös erilaisia pääomavaihtoehtoja rahoitusaseman vahvistamiseksi ja parempien kasvuedellytysten tukemiseksi.

HALLITUKSEN ESITYS VOITONJAOSTA

Hallitus ehdottaa yhtiökokoukselle, että yhtiön tilikauden voitto 1.582.463,46 euroa siirretään kertyneiden voittovarojen tilille omaan pääomaan eikä osinkoa makseta.

TIETOJA YHTIÖN OSAKKEESTA JA PÄÄOMALAINOISTA.

Yhtiön osakepääoma on 68.764,72 euroa, mikä jakautuu 1.900.195 osakkeeseen. Yhtiön kaikki osakkeet ovat samanlajisia. Jos osake siirtyy yhtiön ulkopuoliselle uudelle omistajalle, on osakkeenomistajilla oikeus lunastaa osake yhtiöjärjestyksessä määritetyillä ehdoilla.

Varsinainen yhtiökokous on 27.2.2014 kokouksessaan valtuuttanut hallituksen päättämään yhtiön osakkeiden antamisesta yhdessä tai useammassa erässä. Valtuutuksen pääasiallinen sisältö on:

- Annettavien osakkeiden määrä voi olla enintään 300.000 uutta osaketta.
- Antivaltuutus oikeuttaa hallituksen päättämään kaikista osakeannin ehdoista. Uusia osakkeita voidaan tarjota myös osakkeenomistajien merkintäetuoikeuden mukaisesti tai siitä poiketen muun muassa yhdelle tai useammalle yhtiön ulkopuoliselle sijoittajataholle ja/tai useammalle yhtiön osakkeenomistajalle. Merkintäoikeudesta poikkeamiselle on oltava osakeyhtiölain edellyttämä peruste. Valtuutusta voidaan käyttää esimerkiksi yhtiön pääomarakenteen ja/tai rahoitusaseman vahvistamiseen sekä avainhenkilöiden sitouttamiseen.
- Valtuutus on voimassa tilikauden 2014 varsinaisen yhtiökokouksen päättymiseen asti.

Varsinaisen yhtiökokouksen 27.2.2014 päätökseen perustuvaa hallituksen antivaltuutus on kokonaan käyttämättä.

Detection Technology -konserniin kuuluvilla yhtiöillä on pääomalainoja yhteensä 851.997 euron arvosta. Konsernin omapääoma on tilikauden päättyessä positiivinen. Erittely tilikauden lopun oman pääoman ehtoisista lainanantajista ja lainojen pääasiallisista ehdoista on konsernitilinpäätöksen liitetiedoissa.

Detection Technology Oy
Hallitus

Detection Technology konserni
Y-tunnus:

T U L O S L A S K E L M A

1.1.2014 - 31.12.2014

	Tilikausi 2014	Tilikausi 2013
LIIKEVAIHTO	33 111 533,20	30 323 341,39
Valmiiden ja keskeneräisten tuotteiden varastojen muutos	449 795,32	356 789,18
Liiketoiminnan muut tuotot	4 618,00	32 944,52
Materiaalit ja palvelut		
Aineet, tarvikkeet ja tavarat		
Ostot tilikauden aikana	16 980 305,39-	16 091 237,85-
Varastojen muutos	183 675,72-	1 095 643,92
Ulkopuoliset palvelut	1 659 342,11-	1 653 358,74-
Yhteensä	18 823 323,22-	16 648 952,67-
Henkilöstökulut		
Palkat ja palkkiot	6 254 533,71-	5 331 200,70-
Henkilösivukulut		
Eläkekulut	874 302,80-	743 439,51-
Muut henkilösivukulut	169 655,28-	254 380,36-
Yhteensä	7 298 491,79-	6 329 020,57-
Poistot ja arvonalentumiset		
Suunnitelman mukaiset poistot	721 978,59-	590 439,35-
Yhteensä	721 978,59-	590 439,35-
Liiketoiminnan muut kulut	3 643 304,05-	3 309 530,71-
LIIKEVOITTO (-TAPPIO)	3 078 848,87	3 835 131,79
Rahoitustuotot ja -kulut:		
Muut korko- ja rahoitustuotot		
Rahoitustuotot	656 157,05	96 326,04
Korkotuotot	643,57	150,33
Korkokulut ja muut rahoituskulut		
Rahoituskulut	39 005,57-	351 688,18-
Korkokulut	939 200,52-	914 679,54-
Yhteensä	321 405,47-	1 169 891,35-
VOITTO (TAPPIO) ENNEN SATUNNAISIA ERIÄ	2 757 443,40	2 665 240,44
VOITTO (TAPPIO) ENNEN TILINPÄÄTÖSSIIRTOJA JA VEROJA	2 757 443,40	2 665 240,44
TILIKAUDEN VOITTO (TAPPIO)	2 757 443,40	2 665 240,44

Detection Technology konserni
Y-tunnus:

T A S E 31.12.2014

VASTAAVAA	Tilikausi 2014	Tilikausi 2013
PYSYVÄT VASTAAVAT		
Aineettomat hyödykkeet		
Aineettomat oikeudet	76 556,64	52 300,10
Muut pitkävaikutteiset menot	639 398,79	326 591,15
Yhteensä	715 955,43	378 891,25
Aineelliset hyödykkeet		
Koneet ja kalusto	2 959 352,50	2 568 882,68
Muut aineelliset hyödykkeet	470,93	470,93
Ennakkomaksut ja keskeneräiset hankinnat	9 848,91	9 848,91
Yhteensä	2 969 672,34	2 579 202,52
Sijoitukset		
Muut osakkeet ja osuudet	10 500,00	10 500,00
Yhteensä	10 500,00	10 500,00
PYSYVÄT VASTAAVAT YHT	3 696 127,77	2 968 593,77
VAIHTUVAT VASTAAVAT		
Vaihto-omaisuus		
Aineet ja tarvikkeet	3 664 164,55	3 444 430,29
Keskeneräiset tuotteet	513 859,42	825 115,43
Valmiit tuotteet	1 427 390,25	496 169,85
Yhteensä	5 605 414,22	4 765 715,57
Saamiset		
Lyhytaikaiset		
Myyntisaamiset	6 622 270,70	6 098 739,40
Muut saamiset	319 192,47	409 668,19
Siirtosaamiset	412 562,85	170 918,58
Yhteensä	7 354 026,02	6 679 326,17
Rahat ja pankkisaamiset	3 449 093,04	4 433 234,56
VAIHTUVAT VASTAAVAT YHT	16 408 533,28	15 878 276,30
VASTAAVAA YHTEENSÄ	20 104 661,05	18 846 870,07

Detection Technology konserni
Y-tunnus:

T A S E 31.12.2014

VASTATTAVAA	Tilikausi 2014	Tilikausi 2013
OMA PÄÄOMA		
Osakepääoma	68 764,72	68 764,72
Ylikurssirahasto	5 130 024,55	5 130 024,55
Muut rahastot		
Sijoitetun vapaan oman pääoman rahasto	8 817 975,66	8 817 975,66
Ed. tilikausien voitto(tappio)	15 406 954,39-	18 579 944,41-
Tilikauden voitto(tappio)	2 757 443,40	2 665 240,44
OMA PÄÄOMA YHTEENSÄ	1 367 253,94	1 897 939,04-
VIERAS PÄÄOMA		
Pitkäaikainen		
Pääomalainat	851 996,58	851 996,58
Lainat rahoituslaitoksilta	8 516 542,00	10 054 966,23
Muut velat	1 353 562,00	1 242 432,98
Yhteensä	10 722 100,58	12 149 395,79
Lyhytaikainen		
Lainat rahoituslaitoksilta	1 403 625,00	2 773 918,53
Saadut ennakot	622 933,81	371 135,91
Ostovelat	5 002 549,18	4 478 834,03
Muut velat	77 410,49	58 362,00
Siirtovelat	908 788,05	913 162,85
Yhteensä	8 015 306,53	8 595 413,32
VIERAS PÄÄOMA	18 737 407,11	20 744 809,11
VASTATTAVAA YHTEENSÄ	20 104 661,05	18 846 870,07

RAHOITUSLASKELMA, KONSERNI (EUR)	2014	2013
Liiketoiminnan rahavirta		
Liikevoitto / -tappio	3 078 848,87	3 835 131,78
Poistot	721 978,59	590 439,36
Käyttöpääoman muutos	-233 919,63	-1 320 970,78
Saadut ennakot	251 797,91	-133 150,21
Maksetut korot ja maksut	-734 200,55	-684 877,18
Liiketoiminnan rahavirta	3 084 505,19	2 286 572,97
Investointien rahavirta		
Investoinnit aineellisiin ja aineettomiin hyödykkeisiin	-1 279 717,72	-1 246 502,52
Investointien rahavirta	-1 279 717,72	-1 246 502,52
Rahoituksen rahavirta		
Pitkäaikaisten lainojen nostot	311 594,00	0,00
Pitkäaikaisten lainojen takaisinmaksut	-3 100 523,00	-1 321 015,00
Lyhytaikaisten lainojen takaisinmaksut	0,00	-1 193 133,24
Svop-sijoitus	0,00	3 500 996,16
Rahoituksen rahavirta	-2 788 929,00	986 847,92
Rahavarojen muutos	***-984 141,53***	***2 026 918,37***
Rahavarat tilikauden alussa	4 433 234,57	2 406 316,20
Rahavarat tilikauden lopussa	***3 449 093,04***	***4 433 234,57***
Käyttöpääoman muutos:		
Lyhytaikaisten liikesaamisten lisäys	-224 164,34	-1 516 069,74
Vaihto-omaisuuden lisäys	-829 698,66	-1 084 071,61
Lyhytaikaisten velkojen lisäys	829 943,36	1 279 170,57
	-223 919,64	-1 320 970,78

Detection Technology Oy - 0878389-8
Y-tunnus:
0878389-8

T U L O S L A S K E L M A

1.1.2014 - 31.12.2014

	Tilikausi 2014	Tilikausi 2013
LIIKEVAIHTO	12 925 169,05	12 985 904,53
Valmiiden ja keskeneräisten tuotteiden varastojen muutos	18 159,33	49 330,95-
Liiketoiminnan muut tuotot	687 494,69	921 408,04
Materiaalit ja palvelut		
Aineet, tarvikkeet ja tavarat		
Ostot tilikauden aikana	6 140 751,18-	6 619 551,52-
Varastojen muutos	7 456,04	45 099,00-
Ulkopuoliset palvelut	21 319,99-	50 608,22-
Yhteensä	6 154 615,13-	6 715 258,74-
Henkilöstökulut		
Palkat ja palkkiot	2 264 261,08-	2 059 870,47-
Henkilösivukulut		
Eläkekulut	462 355,65-	361 027,42-
Muut henkilösivukulut	85 655,06-	122 653,90-
Yhteensä	2 812 271,79-	2 543 551,79-
Poistot ja arvonalentumiset		
Suunnitelman mukaiset poistot	105 455,02-	49 486,30-
Yhteensä	105 455,02-	49 486,30-
Liiketoiminnan muut kulut	2 888 911,01-	1 592 497,14-
LIIKEVOITTO (-TAPPIO)	1 669 570,12	2 957 187,65
Rahoitustuotot ja -kulut:		
Muut korko- ja rahoitustuotot		
Saman konsernin yrityksiltä	239 766,00	292 640,00
Muilta	202 919,01	32 088,53
Korkokulut ja muut rahoituskulut		
Saman konsernin yrityksille	228 609,76	99 986,70-
Muille	758 401,43-	870 174,70-
Yhteensä	87 106,66-	645 432,87-
VOITTO (TAPPIO) ENNEN SATUNNAISIA ERIÄ	1 582 463,46	2 311 754,78
VOITTO (TAPPIO) ENNEN TILINPÄÄTÖSSIIRTOJA JA VEROJA	1 582 463,46	2 311 754,78
TILIKAUDEN VOITTO (TAPPIO)	1 582 463,46	2 311 754,78

Detection Technology Oy - 0878389-8
Y-tunnus:
0878389-8

T A S E 31.12.2014

VASTAAVAA	Tilikausi 2014	Tilikausi 2013
PYSYVÄT VASTAAVAT		
Aineettomat hyödykkeet		
Kehittämismenot	152 514,93	0,00
Aineettomat oikeudet	65 491,46	35 037,01
Muut pitkävaikutteiset menot	190 386,50	1 907,16
Yhteensä	408 392,89	36 944,17
Aineelliset hyödykkeet		
Koneet ja kalusto	329 521,20	88 069,67
Muut aineelliset hyödykkeet	470,93	470,93
Ennakkomaksut ja keskeneräiset hankinnat	76 168,69	100 983,61
Yhteensä	406 160,82	189 524,21
Sijoitukset		
Osuudet saman konsernin yrityksissä	172 452,24	172 452,24
Saamiset saman konsernin yrityksiltä	983 321,65	983 321,65
Muut osakkeet ja osuudet	10 500,00	10 500,00
Yhteensä	1 166 273,89	1 166 273,89
PYSYVÄT VASTAAVAT YHT	1 980 827,60	1 392 742,27
VAIHTUVAT VASTAAVAT		
Vaihto-omaisuus		
Aineet ja tarvikkeet	33 687,04	26 231,00
Valmiit tuotteet	108 277,38	90 118,05
Yhteensä	141 964,42	116 349,05
Saamiset		
Pitkäaikaiset		
Saamiset saman konsernin yrityksiltä	15 729 800,78	15 611 800,78
Yhteensä	15 729 800,78	15 611 800,78
Lyhytaikaiset		
Myyntisaamiset	1 978 574,00	1 491 892,15
Saamiset saman konsernin yrityksiltä	5 765 280,39	5 638 526,68
Muut saamiset	151 450,96	133 953,95
Siirtosaamiset	192 556,09	126 784,27
Yhteensä	8 087 861,44	7 391 157,05
Rahat ja pankkisaamiset	2 392 982,00	3 083 105,82
VAIHTUVAT VASTAAVAT YHT	26 352 608,64	26 202 412,70
VASTAAVAA YHTEENSÄ	28 333 436,24	27 595 154,97

Detection Technology Oy - 0878389-8
Y-tunnus:
0878389-8

T A S E 31.12.2014

VASTATTAVAA	Tilikausi 2014	Tilikausi 2013
OMA PÄÄOMA		
Osakepääoma	68 764,72	68 764,72
Ylikurssirahasto	5 130 024,55	5 130 024,55
Muut rahastot		
Sijoitetun vapaan oman pääoman rahasto	8 817 975,66	8 817 975,66
Ed. tilikausien voitto(tappio)	3 065 099,55-	5 376 854,33-
Tilikauden voitto(tappio)	1 582 463,46	2 311 754,78
OMA PÄÄOMA YHTEENSÄ	12 534 128,84	10 951 665,38
VIERAS PÄÄOMA		
Pitkäaikainen		
Pääomalainat	851 996,58	851 996,58
Lainat rahoituslaitoksilta	8 516 541,89	8 837 152,42
Velat saman konsernin yrityksille	7 663,82	7 663,82
Muut velat	1 345 897,75	1 234 768,75
Yhteensä	10 722 100,04	10 931 581,57
Lyhytaikainen		
Lainat rahoituslaitoksilta	1 403 625,00	3 138 627,64
Saadut ennakot	544 463,33	340 226,22
Ostovelat	364 402,59	316 158,96
Velat saman konsernin yrityksille	2 091 915,09	1 290 619,50
Muut velat	69 027,07	58 361,58
Siirtovelat	603 774,28	567 914,12
Yhteensä	5 077 207,36	5 711 908,02
VIERAS PÄÄOMA	15 799 307,40	16 643 489,59
VASTATTAVAA YHTEENSÄ	28 333 436,24	27 595 154,97

RAHOITUSLASKELMA (EUR)	2014	2013
Liiketoiminnan rahavirta		
Liikevoitto / -tappio	1 669 570,12	2 957 187,65
Poistot	105 455,02	49 486,30
Käyttöpääoman muutos	707 138,00	-1 028 435,29
Saadut ennakot	199 596,00	-161 608,91
Maksetut korot ja maksut	-553 385,96	-684 436,34
Liiketoiminnan rahavirta	2 128 373,18	1 132 193,41
Investointien rahavirta		
Investoinnit aineellisiin ja aineettomiin hyödykkeisiin	-756 013,00	-434 904,37
Investointien rahavirta	-756 013,00	-434 904,37
Rahoituksen rahavirta		
Pitkäaikaisten lainojen nostot	311 594,00	0,00
Pitkäaikaisten lainojen takaisinmaksut	-2 256 078,00	-1 210 015,00
Pitkäaikaiset lainat tytäryhtiölle	-378 000,00	0
Pitkäaikaisten lainojen takaisinmaksu tytäryhtiöstä	260 000,00	
Lyhytaikaisten lainojen takaisinmaksut	0,00	-1 193 133,24
Muut lyhytaikaiset velat, lisäys (+), vähennys (-)	0,00	4 886,15
Svop-sijoitus	0,00	3 500 996,16
Rahoituksen rahavirta	-2 062 484,00	1 102 734,07
Rahavarojen muutos	***-690 123,82***	***1 800 023,11***
Rahavarat tilikauden alussa	3 083 105,82	1 283 082,71
Rahavarat tilikauden lopussa	***2 392 982,00***	***3 083 105,82***
Käyttöpääoman muutos:		
Lyhytaikaisten liikesaamisten lisäys	-329 502,50	-420 717,43
Vaihto-omaisuuden lisäys	-25 615,00	94 429,95
Lyhytaikaisten velkojen lisäys	1 062 255,50	-702 147,82
	707 138,00	-1 028 435,30

TILINPÄÄTÖKSEN LAATIMISTA KOSKEVAT LIITETIEDOT

Konsernitilinpäätöksen jäljennökset ovat saatavissa yhtiön toimipaikoista Oulussa ja Espoossa sekä Oy G.W. Sohlberg Ab:n pääkonttorista, Ahventie 4 B, 02170 Espoo.

KONSERNITILINPÄÄTÖKSEN LAATIMISMENETELMÄT

Konsernitilinpäätös on laadittu hankintamenomenetelmää noudattaen.
Konsernin sisäiset liiketapahtumat, sisäiset saamiset ja velat samoin kuin osakkeiden omistus on eliminoitu.
Konsernitilinpäätöstä laadittaessa tytäryritysten tuloslaskelmaerät on muunnettu tilikauden kurssiin ja tase-erät tilinpäätöspäivän kurssiin. Muuntamisessa syntyneet kurssierot samoin ulkomaisten tytäryritysten omien pääomien muuntamisessa syntyvät muuntoerot on esitetty oman pääoman erässä muuntoerot.
Konsernitilinpäätökseen on yhdistelty DTF (H.K.) Ltd, sekä Beijing DT Electronic Technology Co ltd. sekä DT Usa Inc. Muita konserniyhtiöitä ei ole yhdistelty konsernitilinpäätökseen. Näiden yhtiöiden vaikutus konsernin tulokseen ja taseeseen on vähäinen.
Konsernin ja emoyhtiön rahoituslaskelmat on laadittu KILAn yleisohjeessa olevalla epäsuoralla tavalla.

YHTIÖN OSAKKEET

Yhtiöllä on 1.900.195 osaketta. Kukin osake oikeuttaa yhteen ääneen yhtiökokouksessa.

TYTÄRYHTIÖOSAKKEET

DTF (H.K.) Ltd, omistusosuus 100 %
Beijing DT Electronic Technology Co.Ltd, omistusosuus 100 %
DT Usa Inc, omistusosuus 100 %
DT Invest Oy, omistusosuus 100 %

OSAKKUUSYHTIÖT

Yhtiöllä ei ole osakkuusyhtiöitä.

LIIKEARVOT

Yhtiöllä ei ole kirjanpidossaan liikearvoja, koska kaikki tytäryhtiöt ovat itseperustettuja.

LASKENNALLISET VEROT

Konsernitilinpäätökseen ei jaksoteta laskennallisia veroja.

ARVOSTUSPERIAATTEET JA -MENETELMÄT

Vaihtuvien vastaavien vaihto-omaisuus on arvostettu standardikustannushinnoin noudattaen KPL 5 luvun 6§ 1 momentin mukaista alimman arvon periaatetta.

Yhtiön käyttöomaisuus on arvostettu muuttuvaan hankintamenoonsa.
Suunnitelman mukaiset poistot:

Koneet ja kalusto	tasapoistot 4 - 7 vuotta
Atk-ohjelmat	tasapoistot 4 vuotta
Tuotekehitysaktivoinnit	tasapoistot 4 - 5 vuotta

MYYNNIN TULOUTUSPERIAATTEET

Suoritteiden myynti tuloutetaan niiden luovutusten yhteydessä.

ULKOMAANRAHAN MÄÄRÄISTEN ERIEN KURSSAUSPERIAATTEET

Ulkomaiset saamiset ja velat on muutettu Suomen rahaksi (EUR) käyttäen tilinpäätöspäivän keskikurssia.

VERTAILU EDELLISEEN TILIKAUTEEN

Konsernin ja emon rahoituslaskelmissa on muutettu kirjausperusteita, jotka vaikuttavat 2014 ja 2013 lukuihin. Kirjauksilla ei ole olennaista merkitystä. Rahoituslaskelma on laadittu KILAn yleisohjeessa olevalla epäsuoralla tavalla.

TULOSLASKELMAA KOSKEVAT LIITETIEDOT	EMOYHTIÖ 2014	EMOYHTIÖ 2013	KONSERNI 2014	KONSERNI 2013
LIIKEVAIHDON ERITTELY				
Suomi	21 470,00	45 093,03	21 470,00	45 093,03
Muu maailma	12 903 699,05	12 940 811,50	33 090 063,20	30 278 248,36
	12 925 169,05	12 985 904,53	33 111 533,20	30 323 341,39
HENKILÖSTÖ				
Hallituksen ja toimitusjohtajan palkat	289 499,69	227 207,20	289 499,69	227 207,20
Suoriteperusteiset palkat	10 740,00	10 560,00	10 740,00	10 560,00
Luontoisedut	300 239,69	237 767,20	300 239,69	237 767,20
Yhteensä				

Johdon osakepohjainen kannustinjärjestelmä
Yhtiön johtoon kuuluvilla henkilöillä on osakepohjainen kannustin- ja palkkiojärjestelmä, jota ei ole kirjattu tilinpäätökseen

Henkilökunnan keskim.lkm				
toimihenkilöt	34	30	121	109
työntekijät	3	4	55	28
Yhteensä	37	34	176	137
POISTOT				
Kehittämismenot	-2 585,00	0,00	-2 585,00	0,00
Aineettomat oikeudet	-20 702,96	-13 146,08	-67 952,98	-45 321,97
Muut pitkävaikutteiset menot	-15 221,80	-112,19	-68 892,37	-55 574,37
Kalusto	-66 945,26	-36 228,03	-582 548,24	-489 543,01
Yhteensä	-105 455,02	-49 486,30	-721 978,59	-590 439,35
TILINTARKASTUSPALVELUT				
Tilintarkastus	17 978,00	36 402,90		
Veroneuvonta	0,00	0,00		
Yhteensä	17 978,00	36 402,90		

LIIKETOIMINNAN MUUT KULUT				
Kiinteistö	237 100,65	193 012,16	938 188,23	830 683,29
Hallinto	654 145,72	606 543,29	1 244 022,13	1 259 940,96
Muut	1 997 664,64	792 941,69	1 461 094,69	1 218 906,46
Yhteensä	2 888 911,01	1 592 497,14	3 643 305,05	3 309 530,71

Takuukustannusvaraus
Konsernitilinpäätöksessä ei tehdä takuukustannusvarausta ja mahdolliset takuukustannukset kirjataan tulosvaikutteisesti.

RAHOITUSERIEN ERITTELY	EMOYHTIÖ 2014	EMOYHTIÖ 2013	KONSERNI 2014	KONSERNI 2013
Korkokulut	-466 787,99	-814 243,61	-647 587,08	-914 679,54
Muut rahoituskulut	-291 613,44	0,00	-291 613,44	0,00
Korkotuotot muilta	632,11	127,24	643,57	150,33
Korkotuotot konsernilta	239 766,00	292 640,00	0,00	0,00
Valuuttakurssierät	430 896,66	-123 956,50	617 151,48	-255 362,14
Yhteensä	-87 106,66	-645 432,87	-321 405,47	-1 169 891,35

TASEEN VASTAAVIA KOSKEVAT LIITETIEDOT	EMOYHTIÖ 2014	EMOYHTIÖ 2013	KONSERNI 2014	KONSERNI 2013
AINEETTOMAT HYÖDYKKEET				
Kehittämismenot				
Tasearvo 1.1.	0,00	0,00	0,00	0,00
Lisäykset	155 099,93	0,00	155 099,93	0,00
Avustus	0,00	0,00	0,00	0,00
Vähennykset	0,00	0,00	0,00	0,00
Poistot	-2 585,00	0,00	-2 585,00	0,00
Tasearvo 31.12.	152 514,93	0,00	152 514,93	0,00
Liittymismaksut	84,09	84,09	84,09	84,09
Tietokoneohjelmat				
Tasearvo 1.1.	34 952,92	42 099,00	52 216,01	45 680,15
Lisäykset	51 101,32	6 000,00	92 209,52	51 857,83
Avustus	0,00	0,00	0,00	0,00
Vähennykset	0,00	0,00	0,00	0,00
Poistot	-20 702,96	-13 146,08	-67 952,98	-45 321,97
Tasearvo 31.12.	65 351,28	34 952,92	76 472,55	52 216,01
Muut pitkävaikutteiset menot				
Tasearvo 1.1.	1 907,16	0,00	326 591,15	219 790,66
Lisäykset	203 757,23	2 019,35	229 185,08	162 374,86
Avustus	0,00	0,00	0,00	0,00
Vähennykset	0,00	0,00	0,00	0,00
Poistot	-15 221,80	-112,19	-68 892,37	-55 574,37
Tasearvo 31.12.	190 442,59	1 907,16	486 883,86	326 591,15
AINEETTOMAT HYÖDYKKEET YHTEENSÄ	408 392,89	36 944,17	715 955,43	378 891,25
AINEELLISET HYÖDYKKEET				
Koneet ja kalusto				
Tasearvo 1.1.	88 069,67	98 304,86	2 568 882,68	2 010 013,27
Lisäykset	308 396,79	25 992,84	973 018,06	1 048 412,42
Poistot	-66 945,26	-36 228,03	-582 548,24	-489 543,01
Tasearvo 31.12.	329 521,20	88 069,67	2 959 352,50	2 568 882,68
Muut aineelliset hyödykkeet				
Tasearvo 1.1.	470,93	470,93	470,93	470,93
Lisäykset	0,00	0,00	0,00	0,00
Vähennykset	0,00	0,00	0,00	0,00
Tasearvo 31.12.	470,93	470,93	470,93	470,93
Ennakkomaksut ja keskeneräiset hankinnat				
Tasearvo 1.1.	100 983,61	10 091,43	9 848,91	9 848,91
Lisäykset	336 904,44	191 856,83	0,00	0,00
Vähennykset	-361 719,36	-100 964,65	0,00	0,00
Tasearvo 31.12.	76 168,69	100 983,61	9 848,91	9 848,91
AINEELLISET HYÖDYKKEET YHTEENSÄ	406 160,82	189 524,21	2 969 672,34	2 579 202,52

SIJOITUKSET	EMOYHTIÖ 2014	EMOYHTIÖ 2013	KONSERNI 2014	KONSERNI 2013
Osakkeet ja osuudet saman konserniin kuuluvissa yrityksissä				
Tasearvo 1.1.	172 452,24	172 452,24	0,00	0,00
Lisäykset	0,00	0,00	0,00	0,00
Vähennykset	0,00	0,00	0,00	0,00
Tasearvo 31.12.	172 452,24	172 452,24	0,00	0,00
Muut osakkeet ja osuudet				
Tasearvo 1.1.	10 500,00	10 500,00	10 500,00	10 500,00
Lisäykset	0,00	0,00	0,00	0,00
Vähennykset	0,00	0,00	0,00	0,00
Tasearvo 31.12.	10 500,00	10 500,00	10 500,00	10 500,00
Emoyhtiön omistamat toisten yhtiöiden osakkeet:				
DT Usa Inc.	861,59	861,59		
DT Invest Oy	8 128,00	8 128,00		
Virpiniemen Golf Oy	10 500,00	10 500,00		
DTF (H.K.) Ltd	163 462,65	163 462,65		
	182 952,24	182 952,24		

SAAMISET SAMAN KONSERNIN YRITYKSILTÄ		
Saamiset saman kons. yrityksiltä (sijoitukset)		
DTF HK	722 153,77	722 153,77
DT Beijing	261 167,88	261 167,88
Saamiset saman kons. yrityksiltä (pitkäaikaiset saamiset)		
DT Beijing	3 898 222,72	3 898 222,72
DTF HK	10 155 359,95	10 415 359,95
DT USA	1 676 218,11	1 298 218,11
Saamiset saman kons. yrityksiltä (myyntisaamiset)		
DT Beijing	2 098 856,60	1 955 405,71
DTF HK	1 175 828,19	1 510 800,96
DT USA	544 803,69	467 998,20
Kurssiero	350 984,27	126 611,01
Saamiset saman kons. yrityksiltä (muut saamiset)		
DTF HK	402 725,39	402 725,39
DT Beijing	1 191 782,25	1 174 685,41
DT Invest Oy	300,00	300,00
Yhteensä	22 478 402,82	22 233 649,11

SIIRTOSAAMISET JA MUUT SAAMISET				
Arvonlisäverosaatava	149 784,52	132 994,41	149 784,52	132 994,41
Muut	194 222,53	127 743,81	581 970,80	447 592,36
	344 007,05	260 738,22	731 755,32	580 586,77

TASEEN VASTATTAVIA KOSKEVAT LIITETIEDOT

	EMOYHTIÖ 2014	EMOYHTIÖ 2013	KONSERNI 2014	KONSERNI 2013
OMAN PÄÄOMAN MUUTOKSET				
OMA PÄÄOMA				
Osakepääoma 1.1.	68 764,72	68 764,72	68 764,72	68 764,72
Lisäykset	0,00	0,00	0,00	0,00
Osakepääoma 31.12.	68 764,72	68 764,72	68 764,72	68 764,72
Ylikurssirahasto 1.1.	5 130 024,55	5 130 024,55	5 130 024,55	5 130 024,55
Muutokset	0,00	0,00	0,00	0,00
Ylikurssirahasto 31.12.	5 130 024,55	5 130 024,55	5 130 024,55	5 130 024,55
Sijoitetun vapaan oman pääoman rahasto 1.1.	8 817 975,66	5 316 979,50	8 817 975,66	5 316 979,50
Lisäykset	0,00	3 500 996,16	0,00	3 500 996,16
Sijoitetun vapaan oman pääoman rahasto 31.12.	8 817 975,66	8 817 975,66	8 817 975,66	8 817 975,66
Voittovarat 1.1.	-3 065 099,55	-5 376 854,33	-15 914 703,97	-18 304 431,58
Valuuttakurssi- ja muuntoerot			507 749,58	-275 512,83
Muut edellisille tilikausille kuuluvat osuudet	0,00	0,00	0,00	0,00
Tilikauden tulos	1 582 463,46	2 311 754,78	2 757 443,40	2 665 240,44
Voittovarat 31.12.	-1 482 636,09	-3 065 099,55	-12 649 510,99	-15 914 703,97
OMA PÄÄOMA YHTEENSÄ	12 534 128,84	10 951 665,38	1 367 253,94	-1 897 939,04
LASKELMA JAKOKELPOISESTA OMASTA PÄÄOMASTA	7 335 339,57	5 752 876,11	-3 831 535,33	-7 096 728,31

PÄÄOMALAINAT

Pääomalainat:

Lainanantaja:	**Laina-aika:**				
Nordea pankki	1 vuosi	75 684,58	75 684,58	75 684,58	75 684,58
Tekes	3 ja 4 vuotta	776 312,00	776 312,00	776 312,00	776 312,00
Finnfund	2 vuotta	0,00	0,00	0,00	0,00
Yhteensä		851 996,58	851 996,58	851 996,58	851 996,58

Pääomalainojen kirjaamattomat korot:

Lainanantaja:	**Korko:**				
Nordea pankki	Euribor 6kk + marginaali 6%	5 644,60	826,65	5 644,60	826,65
Tekes	3,00% / 4,00% p.a	220 641,30	197 342,28	220 641,30	197 342,28
Yhteensä		226 285,90	198 168,93	226 285,90	198 168,93

Lainojen pääoma ja korko maksetaan yhtiön selvitystilassa ja konkurssissa muita velkojia huonommalla etuoikeudella. Pääoma voidaan palauttaa vain, mikäli yhtiön tai jos yhtiö on emoyhtiö, sen konsernin viimeksi päättyneeltä tilikaudelta vahvistettavan taseen mukaiselle sidotulle omalle pääomalle ja muille jakokelvottomille erille jää täysi kate. Korkoa voidaan maksaa vain, mikäli vastaava määrä voidaan käyttää yhtiön (konsernin) viimeksi päättyneeltä tilikaudelta vahvistetun taseen mukaan voitonjakoon. Pääoman tai koron maksamisesta ei anneta vakuutta. Jos korkoa ei voida maksaa, se siirtyy maksettavaksi ensimmäisen sellaisen tilinpäätöksen perusteella, jonka perusteella se voidaan maksaa.

SIIRTOVELAT

Korkovelat	9 474,74	8 172,43	9 474,74	8 172,43
Lomapalkat	365 698,00	318 371,00	365 698,00	318 371,00
Muut	228 601,54	241 370,69	533 615,31	586 619,42
	603 774,28	567 914,12	908 788,05	913 162,85

VELAT SAMAN KONSERNIN YRITYKSILLE	EMOYHTIÖ 2014	EMOYHTIÖ 2013
Pitkäaikaiset velat saman konsernin yrityksille		
DT Invest Oy	7 663,82	7 663,82
Ostovelat saman konsernin yrityksille (lyhytaikaiset)		
DT Beijing	1 551 074,73	536 862,85
DTF HK	549 589,89	775 410,74
Oy G.W. Sohlberg Ab	1 488,00	0,00
Kurssiero	-10 237,53	-21 654,09
Yhteensä	2 099 578,91	1 298 283,32

Konsernivelkojen osalta on korjattu liitetietoja 2014 ja 2013. Korjauksella ei ole ollut olennaista vaikutusta. Kirjanpidossa luvut ovat olleet oikein.

RAHALAITOSLAINAT, KIINNITYKSET JA VUOKRAVASTUUT	EMOYHTIÖ 2014	EMOYHTIÖ 2013	KONSERNI 2014	KONSERNI 2013
Rahalaitoslainat	11 273 728,46	13 218 212,63	11 273 728,46	14 070 209,21
Annetut pantit ja kiinnitykset	12 734 912,84	12 734 912,84	12 734 912,84	12 734 912,84
Nostamatta oleva sekkitilin limitti	304 228,11	0,00	304 228,11	0,00
Muut sitoumukset	45 583,02	106 000,00	45 583,02	106 000,00
Leasing- ym. vuokravastuut alv 0 %				
Seuraavalla tilikaudella erääntyvät	295 224,77	176 821,90	648 016,96	838 415,63
Myöhemmin erääntyvät	639 724,17	98 177,13	644 078,58	100 240,61

TILINPÄÄTÖKSEN PÄIVÄYS JA ALLEKIRJOITUS

ESPOO 4.2.2015

Andreas Tallberg, hallituksen puheenjohtaja

Hannu Martola, toimitusjohtaja

Ari Saarenmaa

Petri Niemi

Julianna Borsos

TILINPÄÄTÖSMERKINTÄ

Suoritetusta tilintarkastuksesta on tänään annettu kertomus.

Helsingissä 5.2.2015

Juha Hilmola, KHT
Ernst & Young Oy, KHT yhteisö

KÄYTETYT KIRJANPITOKIRJAT

- ATK tuloslaskelma
- ATK tase
- ATK päiväkirja
- ATK pääkirja
- ATK osto- ja myyntireskontrat
- Tasekirja sidottuna

Tositelajit

Ostolaskut	PIF
Matkalaskut	TCFI
Kululaskut	CIF
Ostosuoritukset	PUR PMT NO
Myyntilaskut	INVOICE
Myyntilaskut - hyvityslaskut	CREDIT NOT
Myyntisuoritukset	IPMT
Nordea-pankkitili	NOR
Muistiotositteet	DEFAULT

Building a better working world

Ernst & Young Oy
Alvar Aallon katu 5 C
00100 Helsinki
Finland

Puhelin 0207 280 190
www.ey.com/fi
Y-tunnus 2204039-6,
kotipaikka Helsinki

Tilintarkastuskertomus

Detection Technology Oy:n yhtiökokoukselle

Olemme tilintarkastaneet Detection Technology Oy:n kirjanpidon, tilinpäätöksen, toimintakertomuksen ja hallinnon tilikaudelta 1.1.–31.12.2014. Tilinpäätös sisältää sekä konsernin että emoyhtiön taseen, tuloslaskelman, rahoituslaskelman ja liitetiedot.

Hallituksen ja toimitusjohtajan vastuu

Hallitus ja toimitusjohtaja vastaavat tilinpäätöksen ja toimintakertomuksen laatimisesta ja siitä, että ne antavat oikeat ja riittävät tiedot Suomessa voimassa olevien tilinpäätöksen ja toimintakertomuksen laatimista koskevien säännösten mukaisesti. Hallitus vastaa kirjanpidon ja varainhoidon valvonnan asianmukaisesta järjestämisestä ja toimitusjohtaja siitä, että kirjanpito on lainmukainen ja varainhoito luotettavalla tavalla järjestetty.

Tilintarkastajan velvollisuudet

Velvollisuutenamme on antaa suorittamamme tilintarkastuksen perusteella lausunto tilinpäätöksestä, konsernitilinpäätöksestä ja toimintakertomuksesta. Tilintarkastuslaki edellyttää, että noudatamme ammattieettisiä periaatteita. Olemme suorittaneet tilintarkastuksen Suomessa noudatettavan hyvän tilintarkastustavan mukaisesti. Hyvä tilintarkastustapa edellyttää, että suunnittelemme ja suoritamme tilintarkastuksen hankkiaksemme kohtuullisen varmuuden siitä, onko tilinpäätöksessä tai toimintakertomuksessa olennaista virheellisyyttä, ja siitä, ovatko emoyhtiön hallituksen jäsenet tai toimitusjohtaja syyllistyneet tekoon tai laiminlyöntiin, josta saattaa seurata vahingonkorvausvelvollisuus yhtiötä kohtaan, taikka rikkoneet osakeyhtiölakia tai yhtiöjärjestystä.

Tilintarkastukseen kuuluu toimenpiteitä tilintarkastusevidenssin hankkimiseksi tilinpäätökseen ja toimintakertomukseen sisältyvistä luvuista ja niissä esitettävistä muista tiedoista. Toimenpiteiden valinta perustuu tilintarkastajan harkintaan, johon kuuluu väärinkäytöksestä tai virheestä johtuvan olennaisen virheellisyyden riskien arvioiminen. Näitä riskejä arvioidessaan tilintarkastaja ottaa huomioon sisäisen valvonnan, joka on yhtiössä merkityksellistä oikeat ja riittävät tiedot antavan tilinpäätöksen ja toimintakertomuksen laatimisen kannalta. Tilintarkastaja arvioi sisäistä valvontaa pystyäkseen suunnittelemaan olosuhteisiin nähden asianmukaiset tilintarkastustoimenpiteet mutta ei siinä tarkoituksessa, että hän antaisi lausunnon yhtiön sisäisen valvonnan tehokkuudesta. Tilintarkastukseen kuuluu myös sovellettujen tilinpäätöksen laatimisperiaatteiden asianmukaisuuden, toimivan johdon tekemien kirjanpidollisten arvioiden kohtuullisuuden sekä tilinpäätöksen ja toimintakertomuksen yleisen esittämistavan arvioiminen.

Käsityksemme mukaan olemme hankkineet lausuntomme perustaksi tarpeellisen määrän tarkoitukseen soveltuvaa tilintarkastusevidenssiä.

Lausunto

Lausuntonamme esitämme, että tilinpäätös ja toimintakertomus antavat Suomessa voimassa olevien tilinpäätöksen ja toimintakertomuksen laatimista koskevien säännösten mukaisesti oikeat ja riittävät tiedot konsernin sekä emoyhtiön toiminnan tuloksesta ja taloudellisesta asemasta. Toimintakertomuksen ja tilinpäätöksen tiedot ovat ristiriidattomia.

Helsingissä 5. helmikuuta 2015

Ernst & Young Oy
KHT-yhteisö

Juha Hilmola
KHT

A member firm of Ernst & Young Global Limited

Building a better working world

Ernst & Young Oy
Alvar Aallon katu 5 C
FI-00100 Helsinki
FINLAND

Tel. +358 207 280 190
www.ey.com/fi
Business ID 2204039-6,
domicile Helsinki

Auditor's report (Translation)

To the Annual General Meeting of Detection Technology Oy

We have audited the accounting records, the financial statements, the report of the Board of Directors, and the administration of Detection Technology Oy for the year ended 31 December, 2014. The financial statements comprise the consolidated balance sheet, income statement and cash flow statement and notes to the consolidated financial statements, as well as the parent company's balance sheet, income statement, cash flow statement and notes to the financial statements.

Responsibility of the Board of Directors and the Managing Director

The Board of Directors and the Managing Director are responsible for the preparation of financial statements and report of the Board of Directors that give a true and fair view in accordance with the laws and regulations governing the preparation of the financial statements and the report of the Board of Directors in Finland. The Board of Directors is responsible for the appropriate arrangement of the control of the company's accounts and finances, and the Managing Director shall see to it that the accounts of the company are in compliance with the law and that its financial affairs have been arranged in a reliable manner.

Auditor's Responsibility

Our responsibility is to express an opinion on the financial statements, on the consolidated financial statements and on the report of the Board of Directors based on our audit. The Auditing Act requires that we comply with the requirements of professional ethics. We conducted our audit in accordance with good auditing practice in Finland. Good auditing practice requires that we plan and perform the audit to obtain reasonable assurance about whether the financial statements and the report of the Board of Directors are free from material misstatement, and whether the members of the Board of Directors of the parent company or the Managing Director are guilty of an act or negligence which may result in liability in damages towards the company or have violated the Limited Liability Companies Act or the articles of association of the company.

An audit involves performing procedures to obtain audit evidence about the amounts and disclosures in the financial statements and the report of the Board of Directors. The procedures selected depend on the auditor's judgment, including the assessment of the risks of material misstatement, whether due to fraud or error. In making those risk assessments, the auditor considers internal control relevant to the entity's preparation of financial statements and report of the Board of Directors that give a true and fair view in order to design audit procedures that are appropriate in the circumstances, but not for the purpose of expressing an opinion on the effectiveness of the company's internal control. An audit also includes evaluating the appropriateness of accounting policies used and the reasonableness of accounting estimates made by management, as well as evaluating the overall presentation of the financial statements and the report of the Board of Directors.

We believe that the audit evidence we have obtained is sufficient and appropriate to provide a basis for our audit opinion.

Opinion

In our opinion, the financial statements and the report of the Board of Directors give a true and fair view of both the consolidated and the parent company's financial performance and financial position in accordance with the laws and regulations governing the preparation of the financial statements and the report of the Board of Directors in Finland. The information in the report of the Board of Directors is consistent with the information in the financial statements.

Helsinki, 5 February 2015

Ernst & Young Oy
Authorized Public Accountant Firm

Juha Hilmola
Authorized Public Accountant

TASEKIRJA 31.12.2013

DETECTION TECHNOLOGY OY

DETECTION TECHNOLOGY OY
Y-tunnus 0878389-8, Kotipaikka Espoo

TILINPÄÄTÖS TILIKAUDELTA
1.1.2013 –31.12.2013

Sisällys:

Toimintakertomus	1 - 4
Konsernituloslaskelma	5
Konsernitase	6 - 7
Rahoituslaskelma, konserni	8
Tuloslaskelma, emoyhtiö	9
Tase, emoyhtiö	10 - 11
Rahoituslaskelma, emoyhtiö	12
Liitetiedot	13 - 17
Päiväys ja allekirjoitukset	18
Tilinpäätösmerkintä	18
Luettelo käytetyistä kirjanpitokirjoista	18
Tilintarkastuskertomus	19

Tuloslaskelma ja tase-erittelyt

Tasekirja, atk- sekä reskontratulosteet on säilytettävä vähintään 10 vuotta tilikauden päättymisestä (KPL 2:10§).

Tilikauden tositeaineisto on säilytettävä 6 vuotta sen vuoden lopusta, jonka aikana tilikausi on päättynyt.

Tilinpäätöksen laati
Tilitoimisto Simo Salonen Oy, auktorisoitu tilitoimisto
Teknologiantie 2, 90590 OULU
y-tunnus 0500346-2, kotipaikka OULU
puhelin 010 77 88 600, fax 010 77 88 610
email: simo.salonen@tilisalonen.fi

Detection Technology Oy **TOIMINTAKERTOMUS**
1.1. – 31.12.2013

YLEISTÄ

Detection Technology Oy jatkoi markkinoita nopeampaa kasvua myös toimintavuonna 2013, konsernin myynti oli 30,3 (24,8) miljoonaa euroa kasvaen yli 20% edelliseen vuoteen verrattuna, konsernin liikevoitto oli 13% (13%).

Molemmat liiketoimintayksiköt, sekä lääketieteen digitaalisten röntgenlaitteiden markkinoilla toimiva MBU että matkatavaran-, rahdin- ja ajoneuvojen turvatarkistusten- ja teollisuuden eri läpivalaisulaitteiden markkinoilla toimiva SBU saavuttivat myyntitavoitteensa. Konsernin myynti jakautui: myynti Aasiassa oli 43%, Euroopassa-, Lähi-Idässä ja Venäjällä 26% ja Pohjois-Amerikassa 31%.

Tilivuoden aikana yhtiö onnistui hyvin uusien aktiiviasiakkaiden hankkimisessa, yhtiö laajensi toimintaansa uusilla tuotteilla uusiin sovelluksiin, yhtiö muutti sekä suomessa että Kiinassa suurempiin toimitiloihin sekä laajensi Pekingin tehtaan ja uudisti sen tuotanto lay-outin ja -materiaalivirrat.

Yhtiön toiminta on vakaalla pohjalla, tilauskanta ja myyntinäkymät ovat suotuisat. Yhtiön tavoitteena on markkinoita nopeampi kannattava kasvu.

LIIKETOIMINTA

Konserni on keskittynyt korkealuokkaisten piipohjaisten valoherkkien anturien (valodiodit) ja niiden elektroniikan, mekaniikan ja ohjelmistojen suunnitteluun, valmistukseen ja maailmanlaajuiseen markkinointiin ja myyntiin. Yrityksen tuotteita ja -järjestelmiä käytetään läpivalaisuun erilaisissa lääketieteen, turva-alan ja teollisuuden digitaalisissa röntgenlaitteissa.

LIIKEVAIHDON JA TULOKSEN KEHITYS

Konsernin liikevaihto kasvoi yli 20% ja oli 30,3 miljoonaa euroa (24,8 milj.euroa). Detection Technology kasvoi uusien sovellusten, uusien asiakkuuksien, uusien tuotteiden sekä markkinoiden kasvun seurauksena.

Konsernin tilikauden nettotulos oli 2,7 miljoonaan euroa (1,0 milj.euroa).

Taloudellista asemaa ja tulosta kuvaavat tunnusluvut, 1.000 €	Emoyhtiö 2013	Emoyhtiö 2012	Emoyhtiö 2011	Konserni 2013	Konserni 2012	Konserni 2011
Liikevaihto	12 986	10 307	12 602	30 323	24 821	18 285
Liikevoitto	2 957	1 915	2 353	3 835	3 302	728
Liikevoitto - %	23 %	19 %	19 %	13 %	13 %	4 %
Oman pääoman tuotto	29 %	2 %	53 %			
Omavaraisuusaste pääomalainojen kanssa	43 %	24 %	25 %			

TUOTEKEHITYS

Konserni kehittää lääketieteen laitteisiin pääosin asiakaskohtaisia tuotteita ja ratkaisuja. Matkatavaran-, rahdin- ja ajoneuvojen turvatarkistusten- ja teollisuuden eri läpivalaisulaitteiden markkinoille kehitetään vakiotuotteita. Tilikauden aikana yhtiö teki uusia teknologia- ja tuotekehityssopimuksia ja panostus tuotekehitystoimintaan kasvoi edellisvuodesta.

Detection Technology Oy on kirjannut kaikki tuotekehityksen kulut tuloslaskelmaan.

HENKILÖSTÖ

Konsernin palkatun henkilöstön määrä oli tilikauden alussa 141 henkilöä (emoyhtiö 28), joista toimihenkilöitä 103 (26) ja työntekijöitä 38 (2). Tilikauden lopussa palkatun henkilöstön kokonaismäärä oli 172 (37) henkilöä, joista toimihenkilöitä 119 (35) ja 51 (2) työntekijöitä. Tilikauden lopussa konserni työllisti yhteensä 269 henkilöä.

Henkilömäärä	Emoyhtiö 2012	Emoyhtiö 2012	Emoyhtiö 2011	Konserni 2013	Konserni 2012	Konserni 2011
Keskimääräinen lukumäärä tilikaudella	34	28	30	251	189	177
Tilikauden palkat ja palkkiot (1.000€)	2 060	1 717	1 606	5 331	4 164	3 430

YMPÄRISTÖASIAT

Konserni pyrkii kaikissa prosesseissaan mahdollisimman suureen tehokkuuteen ja etukäteen ennakoimaan ja pienentämään toiminnasta syntyvien ympäristövaikutusten määrää. Yhtiön avainprosessit on sertifioitu ISO 14001 ympäristösertifikaatin mukaisesti.

LIIKETOIMINNAN RISKEISTÄ

Yritysjohdon tärkeä tehtävä on pyrkiä aktiivisesti ennakoimaan riskejä ja suojautua niitä vastaan.

Konsernin liiketoiminnan erityisiä riskejä ovat tuotelaatuun liittyvät haasteet. Yritys kehittää jatkuvasti henkilöstönsä laatuosaamista, panostaa ennakoivaan laatutyöhön perusteellisella tuotehyväksynnällä ja kehittää tuotetestaustoimintaansa yhteistyössä asiakkaiden kanssa.

Kasvava globaali teknologiayritys tarvitsee osaavaa, kansainvälisesti suuntautunutta henkilöstöä toimintansa kehittämiseksi. Kyvykkään henkilöstön saatavuus ja kustannustaso vaikuttavat yhtiön kasvuedellytyksiin.

Yrityksen muita riskejä ovat esimerkiksi asiakkaiden maksuvalmius sekä yleinen talouden kehityksen heikkeneminen ja siitä aiheutuvat vaikutukset yrityksen asiakkaille ja toimittajille. Yleinen kustannuskehitys erityisesti Kiinassa aiheuttaa liiketoimintaan riskejä. Myyntihintoihin kohdistuvia voimia ei aina pystytä kompensoimaan paremmalla tuottavuudella.

Elektroniikkateollisuudessa kulutuselektroniikka ja ajoneuvojen valmistus ovat hallitsevia peruskomponenttien käyttäjiä. Näiden alojen kysyntämuutokset aiheuttavat koko alalle peruskomponenttien saatavuudessa muutoksia. Komponenttien saatavuusongelmat voivat tulla yllätyksenä, jolloin niihin on vaikea varautua ja täten ne voivat tilapäisesti haitata konsernin toimituskykyä.

Konserni ei ole suojautunut valuuttamääräisiltä riskeiltä.

Konsernin lainoja ei ole suojattu korkoinstrumenteilla, joten mahdolliset korkojen muutokset vaikuttavat suoraan tulokseen

Konserni on varautunut aineellisiin ja aineettomiin vahinkoihin vakuuttamalla toimintansa riittävässä laajuudessa.

HALLINTO

Varsinainen yhtiökokous valitsi kokouksessaan 28.2.2013 hallituksen jäseniksi Andreas Tallbergin, Hannu Martolan, Petri Niemen ja Ari Saarenmaan. Hallitus valitsi keskuudestaan Andreas Tallbergin puheenjohtajaksi. Toimitusjohtajana on toiminut Hannu Martola.

Tilikauden aikana pidettiin yksi ylimääräinen yhtiökokous, 6.5.2013. Kokouksessa valittiin uudeksi hallituksen jäseneksi Julianna Borsos-Torstila.

Tilintarkastajana on toiminut Ernst & Young Oy Ab ja päävastuullisena tilintarkastajana KHT Juha Hilmola.

ALKANEEN VUODEN NÄKYMÄT

Konserni keskittyy tarjoamaan terveydenhuollon- ja turvallisuuslaitteiden sekä teollisuuden digitaalisiin kuvantamistarpeisiin röntgenantureita ja -järjestelmiä. Terveydenhuollon markkinat ovat muutoksessa kasvun keskittyessä erityisesti kehittyviin Aasian talouksiin.Turva-alan markkinat ovat hieman kasvussa ja yhtiö on löytänyt uusia turva-alan- ja teollisuussovelluksia.

Terveydenhuollossa käytettävien röntgenantureiden hintataso laskee edelleen, mutta määrä lisääntyy digitaalisten kuvantamislaitteiden yleistyessä kehittyvillä markkinoilla. Terveydenhuoltolaitemarkkinoiden kasvun edellytyksenä ovat alemmat yksikkökustannukset.

Konsernin vahva läsnäolo Aasian kasvavilla markkinoilla, eteneminen uusille markkinoille ja uudet asiakkuudet sekä –tuotteet, myyntinäkymät ja osaamisen kehittäminen tukevat konsernin kasvua.

Detection Technology -konsernin tavoitteena on lisätä markkinaosuutta ja kasvaa markkinoita nopeammin keskittymällä avainasiakkaiden kokonaisvaltaiseen palveluun, kustannustehokkuuteen ja laaduntuottokykyyn.

HALLITUKSEN ESITYS VOITONJAOSTA

Yhtiöllä ei ole voitonjakokelpoisia varoja.

Hallitus ehdottaa yhtiökokoukselle, että yhtiön tilikauden voitto 2.311.754,78 euroa siirretään kertyneiden voittovarojen tilille omaan pääomaan eikä osinkoa makseta.

TIETOJA YHTIÖN OSAKKEESTA JA PÄÄOMALAINOISTA.

Yhtiön osakepääoma on 68.765 euroa, mikä jakautuu 1.900.195 osakkeeseen. Yhtiön kaikki osakkeet ovat samanlajisia. Jos osake siirtyy yhtiön ulkopuoliselle uudelle omistajalle, on osakkeenomistajilla oikeus lunastaa osake yhtiöjärjestyksessä määritetyillä ehdoilla.

Varsinainen yhtiökokous on 28.2.2013 kokouksessaan valtuuttanut hallituksen päättämään yhtiön osakkeiden antamisesta yhdessä tai useammassa erässä. Valtuutuksen pääasiallinen sisältö on:

- Annettavien osakkeiden määrä voi olla enintään 300.000 uutta osaketta.
- Antivaltuutus oikeuttaa hallituksen päättämään kaikista osakeannin ehdoista. Uusia osakkeita voidaan tarjota myös osakkeenomistajien merkintäetuoikeuden mukaisesti tai siitä poiketen muun muassa yhdelle tai useammalle yhtiön ulkopuoliselle sijoittajataholle ja/tai useammalle yhtiön osakkeenomistajalle. Merkintäoikeudesta poikkeamiselle on oltava osakeyhtiölain edellyttämä peruste. Valtuutusta voidaan käyttää esimerkiksi yhtiön pääomarakenteen ja/tai rahoitusaseman vahvistamiseen sekä avainhenkilöiden sitouttamiseen.
- Valtuutus on voimassa tilikauden 2013 varsinaisen yhtiökokouksen päättymiseen asti.

Varsinaisen yhtiökokouksen 28.2.2013 päätökseen perustuvaa hallituksen antivaltuutusta on käyttämättä 59.712 osaketta, mikä vastaa 3,1 % äänivallasta.

Tilikauden aikana toteutettiin hallituksen kokouksen 10.4.2013 päätöksellä suunnattu osakeanti, jossa merkittiin yhteensä 240.288 kpl uutta osaketta. Osakepääoman korotus kirjattiin kokonaisuudessaan sijoitetun vapaan-omanpääoman rahastoon

Detection Technology -konserniin kuuluvilla yhtiöillä on pääomalainoja yhteensä 851.997 euron arvosta. Erittely tilikauden lopun oman pääoman ehtoisista lainanantajista ja lainojen pääasiallisista ehdoista on konsernitilinpäätöksen liitetiedoissa.

Detection Technology Oy
Hallitus

T U L O S L A S K E L M A

1.1.2013 - 31.12.2013

	Tilikausi 2013	Tilikausi 2012
LIIKEVAIHTO	30 323 341,39	24 821 287,71
Valmiiden ja keskeneräisten tuotteiden varastojen muutos	356 789,18	177 815,98
Liiketoiminnan muut tuotot	32 944,52	23 346,00
Materiaalit ja palvelut		
Aineet, tarvikkeet ja tavarat		
Ostot tilikauden aikana	16 091 237,85-	12 178 671,12-
Varastojen muutos	1 095 643,92	32 428,04-
Ulkopuoliset palvelut	1 653 358,74-	992 402,44-
Yhteensä	16 648 952,67-	13 203 501,60-
Henkilöstökulut		
Palkat ja palkkiot	5 331 200,70-	4 420 967,28-
Henkilösivukulut		
Eläkekulut	743 439,51-	670 241,03-
Muut henkilösivukulut	254 380,36-	209 320,86-
Yhteensä	6 329 020,57-	5 300 529,17-
Poistot ja arvonalentumiset		
Suunnitelman mukaiset poistot	590 439,35-	480 822,44-
Yhteensä	590 439,35-	480 822,44-
Liiketoiminnan muut kulut	3 309 530,71-	2 735 601,96-
LIIKEVOITTO (-TAPPIO)	3 835 131,79	3 301 994,52
Rahoitustuotot ja -kulut:		
Muut korko- ja rahoitustuotot		
Rahoitustuotot	96 326,04	1 185 219,78
Korkotuotot	150,33	359,19
Korkokulut ja muut rahoituskulut		
Rahoituskulut	351 688,18-	1 341 679,14-
Korkokulut	914 679,54-	2 127 249,21-
Yhteensä	1 169 891,35-	2 283 349,38-
VOITTO (TAPPIO) ENNEN SATUNNAISIA ERIÄ	2 665 240,44	1 018 645,14
VOITTO (TAPPIO) ENNEN TILINPÄÄTÖSSIIRTOJA JA VEROJA	2 665 240,44	1 018 645,14
TILIKAUDEN VOITTO (TAPPIO)	2 665 240,44	1 018 645,14

T A S E 31.12.2013

VASTAAVAA	Tilikausi 2013	Tilikausi 2012
PYSYVÄT VASTAAVAT		
Aineettomat hyödykkeet		
Aineettomat oikeudet	52 300,10	45 764,24
Muut pitkävaikutteiset menot	326 591,15	219 790,66
Yhteensä	378 891,25	265 554,90
Aineelliset hyödykkeet		
Koneet ja kalusto	2 568 882,68	2 010 013,27
Muut aineelliset hyödykkeet	470,93	470,93
Ennakkomaksut ja kesken-eräiset hankinnat	9 848,91	9 848,91
Yhteensä	2 579 202,52	2 020 333,11
Sijoitukset		
Muut osakkeet ja osuudet	10 500,00	10 500,00
Yhteensä	10 500,00	10 500,00
PYSYVÄT VASTAAVAT YHT	2 968 593,77	2 296 388,01
VAIHTUVAT VASTAAVAT		
Vaihto-omaisuus		
Aineet ja tarvikkeet	3 444 430,29	2 603 368,88
Keskeneräiset tuotteet	825 115,43	511 886,47
Valmiit tuotteet	496 169,85	566 388,61
Yhteensä	4 765 715,57	3 681 643,96
Saamiset		
Lyhytaikaiset		
Myyntisaamiset	6 098 739,40	5 023 545,24
Muut saamiset	409 668,19	225 349,47
Siirtosaamiset	170 918,58	212 246,44
Yhteensä	6 679 326,17	5 461 141,15
Rahat ja pankkisaamiset	4 433 234,56	2 406 316,20
VAIHTUVAT VASTAAVAT YHT	15 878 276,30	11 549 101,31
VASTAAVAA YHTEENSÄ	18 846 870,07	13 845 489,32

T A S E 31.12.2013

VASTATTAVAA	Tilikausi 2013	Tilikausi 2012
OMA PÄÄOMA		
Osakepääoma	68 764,72	68 764,72
Ylikurssirahasto	5 130 024,55	5 130 024,55
Muut rahastot		
Sijoitetun vapaan		
oman pääoman rahasto	8 817 975,66	5 316 979,50
Ed. tilikausien voitto(tappio)	18 579 944,41-	19 323 076,72-
Tilikauden voitto(tappio)	2 665 240,44	1 018 645,14
OMA PÄÄOMA YHTEENSÄ	1 897 939,04-	7 788 662,81-
VIERAS PÄÄOMA		
Pitkäaikainen		
Pääomalainat	851 996,58	851 996,58
Lainat rahoituslaitoksilta	10 054 966,23	11 596 593,23
Muut velat	1 242 432,98	2 180 340,40
Yhteensä	12 149 395,79	14 628 930,21
Lyhytaikainen		
Lainat rahoituslaitoksilta	2 773 918,53	1 321 126,11
Saadut ennakot	371 135,91	504 286,12
Ostovelat	4 478 834,03	3 014 085,82
Muut velat	58 362,00	1 239 171,00
Siirtovelat	913 162,85	926 552,87
Yhteensä	8 595 413,32	7 005 221,92
VIERAS PÄÄOMA	20 744 809,11	21 634 152,13
VASTATTAVAA YHTEENSÄ	18 846 870,07	13 845 489,32

RAHOITUSLASKELMA, KONSERNI	**2013**	**2012**
(EUR)		
Liiketoiminnan rahavirta		
Liikevoitto / -tappio	3 835 131,80	3 301 994,52
Poistot	590 439,35	480 822,44
Käyttöpääoman muutos	-1 077 547,06	-1 197 280,65
Saadut ennakot	-133 150,21	-135 622,23
Maksetut korot ja maksut	-684 877,18	-1 138 467,97
Saadut korot	32 088,53	359,19
Muuntoero	-275 512,27	1 122 541,31
Liiketoiminnan rahavirta	2 286 572,97	2 434 346,61
Investointien rahavirta		
Investoinnit aineellisiin ja aineettomiin hyödykkeisiin	-1 246 502,52	-402 833,90
Investointien rahavirta	-1 246 502,52	-402 833,90
Rahoituksen rahavirta		
Pitkäaikaisten lainojen nostot	0,00	330 000,00
Pitkäaikaisten lainojen takaisinmaksut	-1 321 015,00	-487 556,00
Lyhytaikaisten lainojen nostot		
Lyhytaikaisten lainojen takaisinmaksut	-1 193 133,24	-468 390,52
Muut rahoituserät		
Muuntoerot		
Svop-sijoitus	3 500 996,16	
Rahoituksen rahavirta	986 847,92	-625 946,52
Rahavarojen muutos	***2 026 918,37***	***1 405 566,19***
Rahavarat tilikauden alussa	2 406 316,20	1 000 750,01
Rahavarat tilikauden lopussa	***4 433 234,57***	***2 406 316,20***

T U L O S L A S K E L M A

1.1.2013 - 31.12.2013

	Tilikausi 2013	Tilikausi 2012
LIIKEVAIHTO	12 985 904,53	10 307 295,61
Valmiiden ja keskeneräisten tuotteiden varastojen muutos	49 330,95-	55 250,95
Liiketoiminnan muut tuotot	921 408,04	658 788,53
Materiaalit ja palvelut		
Aineet, tarvikkeet ja tavarat		
Ostot tilikauden aikana	6 619 551,52-	5 299 972,96-
Varastojen muutos	45 099,00-	26 453,05
Ulkopuoliset palvelut	50 608,22-	51 667,62-
Yhteensä	6 715 258,74-	5 325 187,53-
Henkilöstökulut		
Palkat ja palkkiot	2 059 870,47-	1 716 559,61-
Henkilösivukulut		
Eläkekulut	361 027,42-	301 539,28-
Muut henkilösivukulut	122 653,90-	117 200,50-
Yhteensä	2 543 551,79-	2 135 299,39-
Poistot ja arvonalentumiset		
Suunnitelman mukaiset poistot	49 486,30-	32 361,01-
Yhteensä	49 486,30-	32 361,01-
Liiketoiminnan muut kulut	1 592 497,14-	1 613 098,44-
LIIKEVOITTO (-TAPPIO)	2 957 187,65	1 915 388,72
Rahoitustuotot ja -kulut:		
Muut korko- ja rahoitustuotot		
Saman konsernin yrityksiltä	292 640,00	296 571,00
Muilta	32 088,53	106 259,44
Korkokulut ja muut rahoituskulut		
Saman konsernin yrityksille	99 986,70-	1 164 923,75-
Muille	870 174,70-	1 030 902,43-
Yhteensä	645 432,87-	1 792 995,74-
VOITTO (TAPPIO) ENNEN SATUNNAISIA ERIÄ	2 311 754,78	122 392,98
VOITTO (TAPPIO) ENNEN TILINPÄÄTÖSSIIRTOJA JA VEROJA	2 311 754,78	122 392,98
TILIKAUDEN VOITTO (TAPPIO)	2 311 754,78	122 392,98

T A S E 31.12.2013

VASTAAVAA	Tilikausi 2013	Tilikausi 2012
PYSYVÄT VASTAAVAT		
Aineettomat hyödykkeet		
Aineettomat oikeudet	35 037,01	42 183,09
Muut pitkävaikutteiset menot	1 907,16	0,00
Yhteensä	36 944,17	42 183,09
Aineelliset hyödykkeet		
Koneet ja kalusto	88 069,67	98 304,86
Muut aineelliset hyödykkeet	470,93	470,93
Ennakkomaksut ja keskeneräiset hankinnat	100 983,61	10 091,43
Yhteensä	189 524,21	108 867,22
Sijoitukset		
Osuudet saman konsernin yrityksissä	172 452,24	172 452,24
Saamiset saman konsernin yrityksiltä	983 321,65	983 321,65
Muut osakkeet ja osuudet	10 500,00	10 500,00
Yhteensä	1 166 273,89	1 166 273,89
PYSYVÄT VASTAAVAT YHT	1 392 742,27	1 317 324,20
VAIHTUVAT VASTAAVAT		
Vaihto-omaisuus		
Aineet ja tarvikkeet	26 231,00	71 330,00
Valmiit tuotteet	90 118,05	139 449,00
Yhteensä	116 349,05	210 779,00
Saamiset		
Pitkäaikaiset		
Saamiset saman konsernin yrityksiltä	15 611 800,78	15 301 800,78
Yhteensä	15 611 800,78	15 301 800,78
Lyhytaikaiset		
Myyntisaamiset	1 491 892,15	895 066,39
Saamiset saman konsernin yrityksiltä	5 638 526,68	5 724 835,77
Muut saamiset	133 953,95	47 674,69
Siirtosaamiset	126 784,27	140 498,51
Yhteensä	7 391 157,05	6 808 075,36
Rahat ja pankkisaamiset	3 083 105,82	1 283 082,71
VAIHTUVAT VASTAAVAT YHT	26 202 412,70	23 603 737,85
VASTAAVAA YHTEENSÄ	27 595 154,97	24 921 062,05

T A S E 31.12.2013

VASTATTAVAA	Tilikausi 2013	Tilikausi 2012
OMA PÄÄOMA		
Osakepääoma	68 764,72	68 764,72
Ylikurssirahasto	5 130 024,55	5 130 024,55
Muut rahastot		
Sijoitetun vapaan		
oman pääoman rahasto	8 817 975,66	5 316 979,50
Ed. tilikausien voitto(tappio)	5 376 854,33-	5 499 247,31-
Tilikauden voitto(tappio)	2 311 754,78	122 392,98
OMA PÄÄOMA YHTEENSÄ	10 951 665,38	5 138 914,44
VIERAS PÄÄOMA		
Pitkäaikainen		
Pääomalainat	851 996,58	851 996,58
Lainat rahoituslaitoksilta	8 837 152,42	11 588 929,00
Velat saman konsernin		
yrityksille	7 663,82	295 399,43
Muut velat	1 234 768,75	1 335 894,75
Yhteensä	10 931 581,57	14 072 219,76
Lyhytaikainen		
Lainat rahoituslaitoksilta	3 138 627,64	1 210 015,00
Saadut ennakot	340 226,22	501 835,13
Ostovelat	316 158,96	236 061,18
Velat saman konsernin		
yrityksille	1 290 619,50	3 090 299,92
Muut velat	58 361,58	108 688,65
Siirtovelat	567 914,12	563 027,97
Yhteensä	5 711 908,02	5 709 927,85
VIERAS PÄÄOMA	16 643 489,59	19 782 147,61
VASTATTAVAA YHTEENSÄ	27 595 154,97	24 921 062,05

RAHOITUSLASKELMA	**2013**	**2012**
(EUR)		
Liiketoiminnan rahavirta		
Liikevoitto / -tappio	2 957 187,65	1 915 388,72
Poistot	49 486,30	32 361,01
Käyttöpääoman muutos	-1 348 277,67	-309 723,14
Saadut ennakot	-161 608,91	-138 073,22
Maksetut korot ja maksut	-684 436,34	-802 992,94
Saadut korot	324 728,53	402 830,44
Verot	0,00	0,00
Liiketoiminnan rahavirta	1 137 079,56	1 099 790,87
Investointien rahavirta		
Investoinnit aineellisiin ja aineettomiin hyödykkeisiin	-124 904,37	-117 502,63
Myönnetyt lainat	-310 000,00	-289 437,34
Investointien rahavirta	-434 904,37	-406 939,97
Rahoituksen rahavirta		
Pitkäaikaisten lainojen nostot	0,00	330 000,00
Pitkäaikaisten lainojen takaisinmaksut	-1 210 015,00	-443 556,00
Lyhytaikaisten lainojen takaisinmaksut	-1 193 133,24	0,00
Svop-sijoitus	3 500 996,16	0,00
Rahoituksen rahavirta	1 097 847,92	-113 556,00
Rahavarojen muutos	***1 800 023,11***	***579 294,90***
Rahavarat tilikauden alussa	1 283 082,71	703 787,81
Rahavarat tilikauden lopussa	***3 083 105,82***	***1 283 082,71***

TILINPÄÄTÖKSEN LAATIMISTA KOSKEVAT LIITETIEDOT

Yhtiön aiempi emoyhtiö, GWS Invest Oy, omistus 53,45 % sulautui Oy G.W. Sohlberg Ab:n kanssa tilikaudella 2013. Oy G.W. Sohlberg Ab:n omistusosuus on 71,4 %.
Konsernitilinpäätöksen jäljennökset ovat saatavissa GWS Invest Oy:n pääkonttorista, Ahventie 4 B, 02170 Espoo.

KONSERNITILINPÄÄTÖKSEN LAATIMISMENETELMÄT

Konsernitilinpäätös on laadittu hankintamenomenetelmää noudattaen.
Konsernin sisäiset liiketapahtumat, sisäiset saamiset ja velat samoin kuin osakkeiden omistus on eliminoitu.
Konsernitilinpäätöstä laadittaessa tytäryritysten tuloslaskelmaerät on muunnettu tilikauden kurssiin ja tase-erät tilinpäätöspäivän kurssiin. Muuntamisessa syntyneet kurssierot samoin ulkomaisten tytäryritysten omien pääomien muuntamisessa syntyvät muuntoerot on esitetty oman pääoman erässä muuntoerot.
Konsernitilinpäätökseen on yhdistelty DTF (H.K.) Ltd, sekä Beijing DT Electronic Technology Co ltd. sekä DT Usa Inc. Muita konserniyhtiöitä ei ole yhdistelty konsernitilinpäätökseen. Näiden yhtiöiden vaikutus konsernin tulokseen ja taseeseen on vähäinen. Rahoituslaskelman malli on muutettu KILAN suosittelemaksi epäsuoraksi rahoituslaskelmaksi myös vertailutietojen osalta.

YHTIÖN OSAKKEET

Yhtiöllä on 1.900.195 osaketta. Kukin osake oikeuttaa yhteen ääneen yhtiökokouksessa.

TYTÄRYHTIÖOSAKKEET

DTF (H.K.) Ltd, omistusosuus 100 %
Beijing DT Electronic Technology Co.Ltd, omistusosuus 100 %
DT Usa Inc, omistusosuus 100 %
DT Invest Oy, omistusosuus 100 %

ARVOSTUSPERIAATTEET JA -MENETELMÄT

Vaihtuvien vastaavien vaihto-omaisuus on arvostettu muuttuvaan hankintamenoonsa noudattaen KPL 5 luvun 6§ 1 momentin mukaista alimman arvon periaatetta.

Yhtiön käyttöomaisuus on arvostettu muuttuvaan hankintamenoonsa.
Suunnitelman mukaiset poistot:

Koneet ja kalusto	tasapoistot 4 - 7 vuotta
Atk-ohjelmat	tasapoistot 4 vuotta
Tuotekehitysaktivoinnit	tasapoistot 4 - 5 vuotta

ULKOMAANRAHAN MÄÄRÄISTEN ERIEN KURSSAUSPERIAATTEET

Ulkomaiset saamiset ja velat on muutettu Suomen rahaksi (EUR) käyttäen tilinpäätöspäivän keskikurssia.

VIERAAN PÄÄOMAEHTOISET VELAT

Tilinpäätöksessä 31.12.2011 on vieraan pääoman velkojen luokittelua muutettu luonteensa mukaisesti lyhytaikaisiin ja pitkäaikaisiin eriin.
Tilinpäätöksessä esitettäviin vertailutietoihin tätä muutosta ei ole tehty ja tältä osin vertailutiedot eivät ole vertailukelpoisia.

TULOSLASKELMAA KOSKEVAT LIITETIEDOT	EMOYHTIÖ 2013	EMOYHTIÖ 2012	KONSERNI 2013	KONSERNI 2012
LIIKEVAIHDON ERITTELY				
Suomi	45 093,03	92 640,00	45 093,03	92 640,00
Muu maailma	12 940 811,50	10 214 655,61	30 278 248,36	24 728 647,71
	12 985 904,53	10 307 295,61	30 323 341,39	24 821 287,71
HENKILÖSTÖ				
Henkilökunnan keskim.lkm				
toimihenkilöt	30	24	154	104
työntekijät	4	4	97	85
Yhteensä	34	28	251	189
POISTOT				
Aineettomat oikeudet	-13 146,08	-12 697,15	-45 321,97	-12 697,15
Muut pitkävaikutteiset menot	-112,19	0,00	-55 574,37	-25 244,54
Kalusto	-36 228,03	-19 663,86	-489 543,01	-442 880,75
Yhteensä	-49 486,30	-32 361,01	-590 439,35	-480 822,44
TILINTARKASTUSPALVELUT				
Tilintarkastus	36 402,90	26 249,00		
Veroneuvonta	0,00	0,00		
Yhteensä	36 402,90	26 249,00		
LIIKETOIMINNAN MUUT KULUT				
Kiinteistö	193 012,16	189 259,53	830 683,29	621 878,46
Hallinto	606 543,29	484 288,16	1 259 940,96	985 726,73
Muut	792 941,69	939 550,75	1 218 906,46	1 127 996,77
Yhteensä	1 592 497,14	1 613 098,44	3 309 530,71	2 735 601,96

TASEEN VASTAAVIA KOSKEVAT LIITETIEDOT	EMOYHTIÖ 2013	EMOYHTIÖ 2012	KONSERNI 2013	KONSERNI 2012
AINEETTOMAT HYÖDYKKEET				
Liittymismaksut	84,09	84,09	84,09	84,09
Tietokoneohjelmat				
Tasearvo 1.1.	42 099,00	2 878,50	45 680,15	2 878,91
Lisäykset	6 000,00	51 917,65	51 857,83	55 498,39
Avustus	0,00	0,00	0,00	0,00
Vähennykset	0,00	0,00	0,00	0,00
Poistot	-13 146,08	-12 697,15	-45 321,97	-12 697,15
Tasearvo 31.12.	34 952,92	42 099,00	52 216,01	45 680,15
Muut pitkävaikutteiset menot				
Tasearvo 1.1.	0,00	0,00	219 790,66	198 167,03
Lisäykset	2 019,35	0,00	162 374,86	46 868,17
Avustus	0,00	0,00	0,00	0,00
Vähennykset	0,00	0,00	0,00	0,00
Poistot	-112,19	0,00	-55 574,37	-25 244,54
Tasearvo 31.12.	1 907,16	0,00	326 591,15	219 790,66
AINEETTOMAT HYÖDYKKEET YHTEENSÄ	36 944,17	42 183,09	378 891,25	265 554,90
AINEELLISET HYÖDYKKEET				
Koneet ja kalusto				
Tasearvo 1.1.	98 304,86	51 070,74	2 010 013,27	1 947 520,33
Lisäykset	25 992,84	66 897,98	1 048 412,42	505 373,69
Edellisen vuoden oikaisut	0,00	0,00	0,00	0,00
Avustus	0,00	0,00	0,00	0,00
Vähennykset	0,00	0,00	0,00	0,00
Poistot	-36 228,03	-19 663,86	-489 543,01	-442 880,75
Tasearvo 31.12.	88 069,67	98 304,86	2 568 882,68	2 010 013,27
Muut aineelliset hyödykkeet				
Tasearvo 1.1.	470,93	470,93	470,93	470,93
Lisäykset	0,00	0,00	0,00	0,00
Vähennykset	0,00	0,00	0,00	0,00
Tasearvo 31.12.	470,93	470,93	470,93	470,93
Ennakkomaksut ja keskeneräiset hankinnat				
Tasearvo 1.1.	10 091,43	214 755,26	9 848,91	214 755,26
Lisäykset	191 856,83	0,00	0,00	0,00
Vähennykset	-100 964,65	-204 663,83	0,00	-204 906,35
Tasearvo 31.12.	100 983,61	10 091,43	9 848,91	9 848,91
AINEELLISET HYÖDYKKEET YHTEENSÄ	189 524,21	108 867,22	2 579 202,52	2 020 333,11

SIJOITUKSET	EMOYHTIÖ 2013	EMOYHTIÖ 2012	KONSERNI 2013	KONSERNI 2012
Osakkeet ja osuudet saman konserniin kuuluvissa yrityksissä				
Tasearvo 1.1.	172 452,24	172 452,24	0,00	0,00
Lisäykset	0,00	0,00	0,00	0,00
Vähennykset	0,00	0,00	0,00	0,00
Tasearvo 31.12.	172 452,24	172 452,24	0,00	0,00
Muut osakkeet ja osuudet				
Tasearvo 1.1.	10 500,00	10 500,00	10 500,00	10 500,00
Lisäykset	0,00	0,00	0,00	0,00
Vähennykset	0,00	0,00	0,00	0,00
Tasearvo 31.12.	10 500,00	10 500,00	10 500,00	10 500,00
Emoyhtiön omistamat toisten yhtiöiden osakkeet:				
DT Usa Inc.	861,59	861,59		
DT Invest Oy	8 128,00	8 128,00		
Virpiniemen Golf Oy	10 500,00	10 500,00		
DTF (H.K.) Ltd	163 462,65	163 462,65		
	182 952,24	182 952,24		

SAAMISET SAMAN KONSERNIN YRITYKSILTÄ		
Saamiset saman kons. yrityksiltä (sijoitukset)		
DTF HK	722 153,77	722 153,77
DT Beijing	261 167,88	261 167,88
Saamiset saman kons. yrityksiltä (pitkäaikaiset saamiset)		
DT Beijing	3 898 222,72	3 898 222,72
DTF HK	10 415 359,95	10 415 359,95
DT USA	1 298 218,11	988 218,11
Saamiset saman kons. yrityksiltä (myyntisaamiset)		
DT Beijing	1 955 405,71	2 464 880,16
DTF HK	1 510 800,96	1 066 649,96
DT USA	467 998,20	381 850,30
Kurssiero	126 611,01	228 052,30
Saamiset saman kons. yrityksiltä (muut saamiset)		
DTF HK	402 725,39	402 725,39
DT Beijing	1 174 685,41	1 180 377,66
DT Invest Oy	300,00	300,00
Yhteensä	22 233 649,11	22 009 958,20

SIIRTOSAAMISET JA MUUT SAAMISET				
Arvonlisäverosaatava	132 994,41	45 799,13	132 994,41	45 799,13
Muut	127 743,81	142 374,07	447 592,36	391 796,78
	260 738,22	188 173,20	580 586,77	437 5

TASEEN VASTATTAVIA KOSKEVAT LIITETIEDOT

	EMOYHTIÖ 2013	EMOYHTIÖ 2012	KONSERNI 2013	KONSERNI 2012
OMAN PÄÄOMAN MUUTOKSET				
OMA PÄÄOMA				
Osakepääoma 1.1.	68 764,72	68 764,72	68 764,72	68 764,72
Lisäykset	0,00	0,00	0,00	0,00
Osakepääoma 31.12.	68 764,72	68 764,72	68 764,72	68 764,72
Ylikurssirahasto 1.1.	5 130 024,55	5 130 024,55	5 130 024,55	5 130 024,55
Muutokset	0,00	0,00	0,00	0,00
Ylikurssirahasto 31.12.	5 130 024,55	5 130 024,55	5 130 024,55	5 130 024,55
Sijoitetun vapaan oman pääoman rahasto 1.1.	5 316 979,50	5 316 979,50	5 316 979,50	5 316 979,50
Lisäykset	3 500 996,16	0,00	3 500 996,16	0,00
Sijoitetun vapaan oman pääoman rahasto 31.12.	8 817 975,66	5 316 979,50	8 817 975,66	5 316 979,50
Voittovarat 1.1.	-5 376 854,33	-5 499 247,31	-18 304 431,58	-19 421 944,63
Valuuttakurssi- ja muuntoerot			-275 512,83	98 867,91
Muut edellisille tilikausille kuuluvat osuudet	0,00	0,00	0,00	0,00
Tilikauden tulos	2 311 754,78	122 392,98	2 665 240,44	1 018 645,14
Voittovarat 31.12.	-3 065 099,55	-5 376 854,33	-15 914 703,97	-18 304 431,58
OMA PÄÄOMA YHTEENSÄ	10 951 665,38	5 138 914,44	-1 897 939,04	-7 788 662,81
LASKELMA JAKOKELPOISESTA OMASTA PÄÄOMASTA	5 752 876,11	-59 874,83	-7 096 728,31	-12 987 452,08

PÄÄOMALAINAT

Pääomalainat:

Lainanantaja:	**Laina-aika:**				
Nordea pankki	1 vuosi	75 684,58	75 684,58	75 684,58	75 684,58
Tekes	3 ja 4 vuotta	776 312,00	776 312,00	776 312,00	776 312,00
Finnfund	2 vuotta	0,00	0,00	0,00	0,00
Yhteensä		851 996,58	851 996,58	851 996,58	851 996,58

Pääomalainojen kirjaamattomat korot:

Lainanantaja:	**Korko:**				
Nordea pankki	Euribor 6kk + marginaali 6%	826,65	49 717,20	826,65	49 717,20
Tekes	3,00% / 4,00% p.a	197 342,28	174 038,43	197 342,28	174 038,43
Yhteensä		198 168,93	223 755,63	198 168,93	223 755,63

Lainojen pääoma ja korko maksetaan yhtiön selvitystilassa ja konkurssissa muita velkojia huonommalla etuoikeudella. Pääoma voidaan palauttaa vain, mikäli yhtiön tai jos yhtiö on emoyhtiö, sen konsernin viimeksi päättyneeltä tilikaudelta vahvistettavan taseen mukaiselle sidotulle omalle pääomalle ja muille jakokelvottomille erille jää täysi kate. Korkoa voidaan maksaa vain, mikäli vastaava määrä voidaan käyttää yhtiön (konsernin) viimeksi päättyneeltä tilikaudelta vahvistetun taseen mukaan voitonjakoon. Pääoman tai koron maksamisesta ei anneta vakuutta. Jos korkoa ei voida maksaa, se siirtyy maksettavaksi ensimmäisen sellaisen tilinpäätöksen perusteella, jonka perusteella se voidaan maksaa.

SIIRTOVELAT

Korkovelat	8 172,43	12 265,78	8 172,43	12 265,78
Lomapalkat	318 371,00	250 679,00	318 371,00	250 679,00
Muut	241 370,69	300 083,19	586 619,42	663 608,09
	567 914,12	563 027,97	913 162,85	926 552,87

VELAT SAMAN KONSERNIN YRITYKSILLE	EMOYHTIÖ 2013	EMOYHTIÖ 2012
Pitkäaikaiset velat saman konsernin yrityksille		
DT Invest Oy	7 663,82	7 663,82
DT Beijing	284 461,06	284 461,06
DT HK	3 274,55	3 274,55
Ostovelat saman konsernin yrityksille (lyhytaikaiset)		
DT Beijing	252 401,79	984 690,77
DTF HK	1 059 871,80	975 126,47
Oy G.W. Sohlberg Ab	0,00	149,44
Muut velat saman konsernin yrityksill		
Oy G.W. Sohlberg Ab	0,00	1 130 333,24
Yhteensä	1 607 673,02	3 385 699,35
VELAT LÄHIPIIRILLE		
Muut velat	0,00	50 000,00

RAHALAITOSLAINAT, KIINNITYKSET JA VUOKRAVASTUUT	EMOYHTIÖ 2013	EMOYHTIÖ 2012	KONSERNI 2013	KONSERNI 2012
Rahalaitoslainat	14 070 209,21	15 282 234,76	14 070 209,21	15 282 234,76
Annetut pantit ja kiinnitykset	12 734 912,84	12 734 912,84	12 734 912,84	12 734 912,84
Nostamatta oleva sekkitilin limitti	0,00	0,00	0,00	0,00
Muut sitoumukset	106 000,00	106 000,00	106 000,00	106 000,00
Leasing- ym. vuokravastuut alv 0 %				
Seuraavalla tilikaudella erääntyvät	176 821,90	113 240,28	838 415,63	384 807,28
Myöhemmin erääntyvät	98 177,13	51 055,55	100 240,61	64 974,55

TILINPÄÄTÖKSEN PÄIVÄYS JA ALLEKIRJOITUS

_____ ____/____ 2014

_____
Andreas Tallberg, hallituksen puheenjohtaja

_____
Hannu Martola, toimitusjohtaja

_____
Ari Saarenmaa

_____
Petri Niemi

_____
Eija Borsos-Torstila

TILINPÄÄTÖSMERKINTÄ

Suoritetusta tilintarkastuksesta on tänään annettu kertomus.

_____ ____/____ 2014

_____
Juha Hilmola, KHT
Ernst & Young Oy, KHT yhteisö

KÄYTETYT KIRJANPITOKIRJAT

- ATK tuloslaskelma
- ATK tase
- ATK päiväkirja
- ATK pääkirja
- ATK osto- ja myyntireskontrat
- Tasekirja sidottuna

Tositelajit

Ostolaskut	PIF
Matkalaskut	TCFI
Kululaskut	CIF
Ostosuoritukset	PUR PMT NO
Myyntilaskut	INVOICE
Myyntilaskut - hyvityslaskut	CREDIT NOT
Myyntisuoritukset	IPMT
Nordea-pankkitili	NOR13
Muistiotositteet	DEFAULT13

TASEKIRJA 31.12.2012

DETECTION TECHNOLOGY OY

DETECTION TECHNOLOGY OY
Y-tunnus 0878389-8, Kotipaikka Espoo

TILINPÄÄTÖS TILIKAUDELTA
1.1.2012 –31.12.2012

Sisällys:

Toimintakertomus	1 - 4
Konsernituloslaskelma	5
Konsernitase	6 - 7
Rahoituslaskelma, konserni	8
Tuloslaskelma, emoyhtiö	9
Tase, emoyhtiö	10 - 11
Rahoituslaskelma, emoyhtiö	12
Liitetiedot	13 - 17
Päiväys ja allekirjoitukset	18
Tilinpäätösmerkintä	18
Luettelo käytetyistä kirjanpitokirjoista	18
Tilintarkastuskertomus	19

Tuloslaskelma ja tase-erittelyt

Tasekirja, atk- sekä reskontratulosteet on säilytettävä vähintään 10 vuotta tilikauden päättymisestä (KPL 2:10§).

Tilikauden tositeaineisto on säilytettävä 6 vuotta sen vuoden lopusta, jonka aikana tilikausi on päättynyt.

Tilinpäätöksen laati
Tilitoimisto Simo Salonen Oy, auktorisoitu tilitoimisto
Teknologiantie 2, 90590 OULU
y-tunnus 0500346-2, kotipaikka OULU
puhelin 010 77 88 600, fax 010 77 88 610
email: simo.salonen@tilisalonen.fi

Detection Technology Oy

TOIMINTAKERTOMUS
1.1. – 31.12.2012

YLEISTÄ

Detection Technology Oy jatkoi markkinoita nopeampaa kasvua myös toimintavuonna 2012, konsernin myynti oli 24,8 (18,2) miljoonaa euroa kasvaen 36% edelliseen vuoteen verrattuna. Molemmat liiketoimintayksiköt, sekä lääketieteen digitaalisten röntgenlaitteiden markkinoilla toimiva MBU että matkatavaran-, rahdin- ja ajoneuvojen turvatarkistusten- ja teollisuuden eri läpivalaisulaitteiden markkinoilla toimiva SBU saavuttivat myynti- ja tulostavoitteensa. Konsernin myynti jakautuu seuraavasti: myynti Aasiassa oli 34%, Euroopassa-, Lähi-Idässä ja Venäjällä 30% ja Pohjois-Amerikassa 37%.

Tilivuoden aikana yhtiö siirsi valodiodien valmistuksen manner Kiinassa suuremmalle piikiekkokoolle toiseen yksikköön. Valmistuksen siirto onnistui hyvin.

Yhtiö on löytänyt uusia röntgensovelluksia, voittanut uusia asiakkuuksia ja sen asiakassuhteet ovat vahvalla pohjalla. Asiakassuhteiden, hyvän tilauskannan, uusien kehitettävien tuotteiden ja markkinänäkymien seurauksena konsernin kasvunäkymät ovat suotuisat. Detection Technologyn tavoitteena on markkinoita nopeampi kannattava kasvu.

LIIKETOIMINTA

Konserni on keskittynyt korkealuokkaisten piipohjaisten valoherkkien anturien (valodiodit) ja niiden elektroniikan, mekaniikan ja ohjelmistojen suunnitteluun, valmistukseen ja maailmanlaajuiseen markkinointiin ja myyntiin. Yrityksen tuotteita ja -järjestelmiä käytetään läpivalaisuun erilaisissa lääketieteen, turva-alan ja teollisuuden digitaalisissa röntgenlaitteissa.

LIIKEVAIHDON JA TULOKSEN KEHITYS

Konsernin liikevaihto kasvoi yli 30% ja oli 24,8 miljoonaa euroa (18,3 milj.euroa). Detection Technology kasvoi uusien sovellusten, uusien asiakkuuksien, uusien tuotteiden sekä markkinoiden kasvun seurauksena.

Konsernin tilikauden nettotulos oli 1,0 miljoonaan euroa (0,2 milj.euroa).

Taloudellista asemaa ja tulosta kuvaavat tunnusluvut, 1.000 €	Emoyhtiö 2012	Emoyhtiö 2011	Emoyhtiö 2010	Konserni 2012	Konserni 2011	Konserni 2010
Liikevaihto	10 307	12 602	12 698	24 821	18 285	14 024
Liikevoitto	1 915	2 353	3 227	3 302	728	918
Liikevoitto - %	19 %	19 %	25 %	13 %	4 %	7 %
Oman pääoman tuotto	2 %	53 %	220 %	neg	neg	neg
Omavaraisuusaste pääomalainojen kanssa	24 %	25 %	18 %	neg	neg	neg

TUOTEKEHITYS

Konserni kehittää lääketieteen laitteisiin asiakaskohtaisia tuotteita ja ratkaisuja, matkatavaran-, rahdin- ja ajoneuvojen turvatarkistusten- ja teollisuuden eri läpivalaisulaitteiden markkinoille kehitetään vakiotuotteita. Tilikauden aikana yhtiö teki uusia teknologia- ja tuotekehityssopimuksia ja panostus tuotekehitystoimintaan kasvoi edellisvuodesta.

Detection Technology Oy on kirjannut kaikki tuotekehityksen kulut tuloslaskelmaan.

HENKILÖSTÖ

Konsernin henkilöstön määrä oli tilikauden alussa 178 henkilöä (emoyhtiö 30), joista toimihenkilöitä 96 (26) ja työntekijöitä 82 (4). Tilikauden lopussa henkilöstön kokonaismäärä oli 209 (28) henkilöä, joista toimihenkilöitä 103 (26) ja 106 (2) työntekijöitä.

Henkilömäärä	Emoyhtiö 2012	Emoyhtiö 2011	Emoyhtiö 2010	Konserni 2012	Konserni 2011	Konserni 2010
Keskimääräinen lukumäärä tilikaudella	28	30	30	189	177	149
Tilikauden palkat ja palkkiot (1.000€)	1 717	1 606	1 734	4 164	3 430	3 194

YMPÄRISTÖASIAT

Konserni pyrkii kaikissa prosesseissaan mahdollisimman suureen tehokkuuteen ja etukäteen ennakoimaan ja pienentämään toiminnasta syntyvien ympäristövaikutusten määrää. Yhtiön avainprosessit on sertifioitu ISO 14001 ympäristösertifikaatin mukaisesti.

LIIKETOIMINNAN RISKEISTÄ

Yritysjohdon tärkeä tehtävä on pyrkiä aktiivisesti ennakoimaan riskejä ja suojautua niitä vastaan.

Konsernin liiketoiminnan erityisiä riskejä ovat tuotelaatuun liittyvät haasteet. Yritys kehittää jatkuvasti henkilöstönsä laatuosaamista, panostaa ennakoivaan laatutyöhön perusteellisella tuotehyväksynnällä ja kehittää tuotetestaustoimintaansa yhteistyössä asiakkaiden kanssa.

Kasvava globaali teknologiayritys tarvitsee osaavaa, kansainvälisesti suuntautunutta henkilöstöä toimintansa kehittämiseksi. Kyvykkään henkilöstön saatavuus ja kustannustaso vaikuttavat yhtiön kasvuedellytyksiin.

Yrityksen muita riskejä ovat esimerkiksi asiakkaiden maksuvalmius sekä yleinen talouden kehityksen heikkeneminen ja siitä aiheutuvat vaikutukset yrityksen asiakkaille ja toimittajille. Yleinen kustannuskehitys erityisesti Kiinassa aiheuttaa liiketoimintaan riskejä. Myyntihintoihin kohdistuvia voimia ei aina pystytä kompensoimaan paremmalla tuottavuudella.

Elektroniikkateollisuudessa kulutuselektroniikka ja ajoneuvojen valmistus ovat hallitsevia peruskomponenttien käyttäjiä. Näiden alojen kysyntämuutokset aiheuttavat koko alalle peruskomponenttien saatavuudessa muutoksia. Komponenttien saatavuusongelmat voivat tulla yllätyksenä, jolloin niihin on vaikea varautua ja täten ne voivat tilapäisesti haitata konsernin toimituskykyä.

Konserni ei ole suojautunut valuuttamääräisiltä riskeiltä.

Konsernin lainoja ei ole suojattu korkoinstrumenteilla, joten mahdolliset korkojen muutokset vaikuttavat suoraan tulokseen

Konserni on varautunut aineellisiin ja aineettomiin vahinkoihin vakuuttamalla toimintansa riittävässä laajuudessa.

HALLINTO

Varsinainen yhtiökokous valitsi kokouksessaan 1.3.2012 hallituksen jäseniksi Andreas Tallbergin, Hannu Martolan, Petri Niemen ja Ari Saarenmaan. Hallitus valitsi keskuudestaan Andreas Tallbergin puheenjohtajaksi. Toimitusjohtajana on toiminut Hannu Martola.

Tilintarkastajana on toiminut Ernst & Young Oy Ab ja päävastuullisena tilintarkastajana KHT Juha Hilmola.

ALKANEEN VUODEN NÄKYMÄT

Konserni keskittyy tarjoamaan terveydenhuollon- ja turvallisuuslaitteiden sekä teollisuuden digitaalisiin kuvantamistarpeisiin röntgenantureita ja -järjestelmiä. Terveydenhuollon markkinat ovat muutoksessa kasvun keskittyessä erityisesti kehittyviin Aasian talouksiin.Turva-alan markkinat ovat kasvussa ja yhtiö on löytänyt uusia teollisuussovelluksia mm. jätteiden kierrätyksestä sekä kaivosteollisuudesta.

Terveydenhuollossa käytettävien röntgenantureiden hintataso laskee edelleen, mutta määrä lisääntyy digitaalisten kuvantamislaitteiden yleistyessä kehittyvillä markkinoilla. Terveydenhuoltolaitemarkkinoiden kasvun edellytyksenä ovat alemmat yksikkökustannukset.

Konsernin vahva läsnäolo Aasian kasvavilla markkinoilla, eteneminen uusille markkinoille ja uudet asiakkuudet sekä –tuotteet, myyntinäkymät ja osaamisen kehittäminen tukevat konsernin kasvua.

Detection Technology -konsernin tavoitteena on lisätä markkinaosuutta ja kasvaa markkinoita nopeammin keskittymällä avainasiakkaiden kokonaisvaltaiseen palveluun, kustannustehokkuuteen ja laaduntuottokykyyn.

HALLITUKSEN ESITYS VOITONJAOSTA

Yhtiöllä ei ole voitonjakokelpoisia varoja.

Hallitus ehdottaa yhtiökokoukselle, että yhtiön tilikauden voitto 122.392,98 euroa siirretään kertyneiden voittovarojen tilille omaan pääomaan eikä osinkoa makseta.

TIETOJA YHTIÖN OSAKKEESTA JA PÄÄOMALAINOISTA.

Yhtiön osakepääoma on 68.765 euroa, mikä jakautuu 1.659.907 osakkeeseen. Yhtiön kaikki osakkeet ovat samanlajisia. Jos osake siirtyy yhtiön ulkopuoliselle uudelle omistajalle, on osakkeenomistajilla oikeus lunastaa osake yhtiöjärjestyksessä määritetyillä ehdoilla.

Yhtiökokous on 7.3.2006 kokouksessaan päättänyt optio-oikeuksien antamisesta. Päätöksen perusteella voidaan merkitä enintään 37.000 osaketta, mikä vastaa 8,3 % yhtiön osakepääomasta ja

2,2 % äänivallasta. Osakepääoman korotuksen enimmäismäärä on 6.223,03 euroa ja merkintä aika on 1.9.2007-31.12.2012.

Yhtiökokous on 1.3.2012 kokouksessaan valtuuttanut hallituksen päättämään yhtiön osakkeiden annista yhdessä tai useammassa erässä.
Valtuutuksen pääasiallinen sisältö:

- Annettavien osakkeiden määrä voi olla enintään 300.000 uutta osaketta.
- Antivaltuutus oikeuttaa hallituksen päättämään kaikista osakeannin ehdoista. Uusia osakkeita voidaan tarjota myös osakkeenomistajien merkintäetuoikeuden mukaisesti tai siitä poiketen muun muassa yhdelle tai useammalle yhtiön ulkopuoliselle sijoittajataholle ja/tai useammalle yhtiön osakkeenomistajalle. Merkintäoikeudesta poikkeamiselle on oltava osakeyhtiölain edellyttämä peruste. Valtuutusta voidaan käyttää esimerkiksi yhtiön pääomarakenteen ja/tai rahoitusaseman vahvistamiseen sekä avainhenkilöiden sitouttamiseen.
- Valtuutus on voimassa tilikauden 2012 varsinaisen yhtiökokouksen päättymiseen asti.

Yhtiökokouksen 1.3.2012 päätökseen perustuvaa hallituksen antivaltuutusta on käyttämättä 300.000 osaketta, mikä vastaa 15,3 % äänivallasta.

Detection Technology -konserniin kuuluvilla yhtiöillä on pääomalainoja yhteensä 851.997 euron arvosta. Erittely tilikauden lopun oman pääoman ehtoisista lainanantajista ja lainojen pääasiallisista ehdoista on konsernitilinpäätöksen liitetiedoissa.

Detection Technology Oy on tilinpäätöksessä 2012 kirjannut OYL:n sääntöjen mukaisesti kuluksi ja velaksi Oy G.W. Soghlberg Ab:n antaman pääomalainen koron, 1.130.333,24 euroa.

Detection Technology Oy on ottanut tilikauden aikana 50.000 euron määräisen lähipiirilainan. Laina on maksettu kokonaisuudessaan takaisin tammikuun lopussa 2013.

Detection Technology Oy
Hallitus

T U L O S L A S K E L M A

1.1.2012 - 31.12.2012

	Tilikausi 2012	Tilikausi 2011
LIIKEVAIHTO	24 821 287,71	18 285 197,41
Valmiiden ja keskeneräisten tuotteiden varastojen muutos	177 815,98	249 481,88
Liiketoiminnan muut tuotot	23 346,00	65 799,73
Materiaalit ja palvelut		
Aineet, tarvikkeet ja tavarat		
Ostot tilikauden aikana	12 178 671,12-	9 519 158,80-
Varastojen muutos	32 428,04-	578 932,34
Ulkopuoliset palvelut	992 402,44-	1 367 075,79-
Yhteensä	13 203 501,60-	10 307 302,25-
Henkilöstökulut		
Palkat ja palkkiot	4 420 967,28-	3 430 352,16-
Henkilösivukulut		
Eläkekulut	670 241,03-	518 470,37-
Muut henkilösivukulut	209 320,86-	170 221,81-
Yhteensä	5 300 529,17-	4 119 044,34-
Poistot ja arvonalentumiset		
Suunnitelman mukaiset poistot	480 822,44-	599 563,18-
Yhteensä	480 822,44-	599 563,18-
Liiketoiminnan muut kulut	2 735 601,96-	2 846 506,35-
LIIKEVOITTO (-TAPPIO)	3 301 994,52	728 062,90
Rahoitustuotot ja -kulut:		
Muut korko- ja rahoitustuotot		
Rahoitustuotot	1 185 219,78	3 174 081,54
Korkotuotot	359,19	763,73
Korkokulut ja muut rahoituskulut		
Rahoituskulut	1 341 679,14-	3 028 098,76-
Korkokulut	2 127 249,21-	687 978,67-
Yhteensä	2 283 349,38-	541 232,16-
VOITTO (TAPPIO) ENNEN SATUNNAISIA ERIÄ	1 018 645,14	186 830,74
VOITTO (TAPPIO) ENNEN TILINPÄÄTÖSSIIRTOJA JA VEROJA	1 018 645,14	186 830,74
TILIKAUDEN VOITTO (TAPPIO)	1 018 645,14	186 830,74

T A S E 31.12.2012

VASTAAVAA	Tilikausi 2012	Tilikausi 2011
PYSYVÄT VASTAAVAT		
Aineettomat hyödykkeet		
Aineettomat oikeudet	45 764,24	2 963,00
Muut pitkävaikutteiset menot	219 790,66	198 167,03
Yhteensä	265 554,90	201 130,03
Aineelliset hyödykkeet		
Koneet ja kalusto	2 010 013,27	1 947 520,33
Muut aineelliset hyödykkeet	470,93	470,93
Ennakkomaksut ja keskeneräiset hankinnat	9 848,91	214 755,26
Yhteensä	2 020 333,11	2 162 746,52
Sijoitukset		
Muut osakkeet ja osuudet	10 500,00	10 500,00
Yhteensä	10 500,00	10 500,00
PYSYVÄT VASTAAVAT YHT	2 296 388,01	2 374 376,55
VAIHTUVAT VASTAAVAT		
Vaihto-omaisuus		
Aineet ja tarvikkeet	2 603 368,88	2 635 796,92
Keskeneräiset tuotteet	511 886,47	142 777,31
Valmiit tuotteet	566 388,61	757 681,85
Yhteensä	3 681 643,96	3 536 256,08
Saamiset		
Lyhytaikaiset		
Myyntisaamiset	5 023 545,24	3 500 069,11
Muut saamiset	225 349,47	255 774,44
Siirtosaamiset	212 246,44	184 991,66
Yhteensä	5 461 141,15	3 940 835,21
Rahat ja pankkisaamiset	2 406 316,20	1 000 750,01
VAIHTUVAT VASTAAVAT YHT	11 549 101,31	8 477 841,30
VASTAAVAA YHTEENSÄ	13 845 489,32	10 852 217,85

T A S E 31.12.2012

VASTATTAVAA	Tilikausi 2012	Tilikausi 2011
OMA PÄÄOMA		
Osakepääoma	68 764,72	68 764,72
Ylikurssirahasto	5 130 024,55	5 130 024,55
Muut rahastot		
Sijoitetun vapaan		
oman pääoman rahasto	5 316 979,50	5 316 979,50
Ed. tilikausien voitto(tappio)	19 323 076,72-	19 608 775,37-
Tilikauden voitto(tappio)	1 018 645,14	186 830,74
OMA PÄÄOMA YHTEENSÄ	7 788 662,81-	8 906 175,86-
VIERAS PÄÄOMA		
Pitkäaikainen		
Pääomalainat	851 996,58	851 996,58
Lainat rahoituslaitoksilta	11 596 593,23	12 215 055,00
Muut velat	2 180 340,40	1 981 986,19
Yhteensä	14 628 930,21	15 049 037,77
Lyhytaikainen		
Lainat rahoituslaitoksilta	1 321 126,11	488 447,31
Saadut ennakot	504 286,12	639 908,35
Ostovelat	3 014 085,82	2 835 203,08
Muut velat	1 239 171,00	53 893,00
Siirtovelat	926 552,87	691 904,20
Yhteensä	7 005 221,92	4 709 355,94
VIERAS PÄÄOMA	21 634 152,13	19 758 393,71
VASTATTAVAA YHTEENSÄ	13 845 489,32	10 852 217,85

RAHOITUSLASKELMA, KONSERNI (EUR)	2012	2011
Liiketoiminta		
Tulorahoitus		
Käyttökate	3 782 816,96	1 327 626,08
Rahoitustuotot	1 185 578,97	3 174 845,27
Rahoituskulut	-3 468 928,35	-3 716 077,43
Aikaisemmille kausille kohdistuneet erät	-1 023 673,40	-208 682,85
	475 794,18	577 711,07
Käyttöpääoman muutos		
Vaihto-omaisuus, lisäys (-), vähennys (+)	-145 387,88	-714 748,09
Lyhytaikaiset liikesaamiset, lisäys (-), vähennys (+)	-1 520 305,94	-1 363 285,95
Korottomat lyhytaik. velat, lisäys (+), vähennys (-)	413 531,41	971 790,24
	-1 252 162,41	-1 106 243,80
Liiketoiminnan kassavirta	***-776 368,23***	***-528 532,73***
Investoinnit	-402 833,90	-930 628,85
Kassavirta ennen rahoitusta	***-1 179 202,13***	***-1 459 161,58***
Rahoitus		
Pitkäaikaisten lainat, lisäys (+), vähennys (-)	-420 107,56	3 308 761,74
Lyhytaikaiset lainat, lisäys(+), vähennys(-)	2 017 956,80	-2 150 272,09
Saadut ennakkomaksut, lisäys(+), vähennys(-)	-135 622,23	-274 938,37
Pääomalainat	0,00	-1 000 000,00
Muuntoero	1 122 541,31	231 983,57
	2 584 768,32	115 534,85
Laskelman mukainen rahavarojen lisäys (+)	***1 405 566,19***	***-1 343 626,73***
Rahat ja pankkisaamiset kauden alussa	1 000 750,01	2 344 376,74
Laskelman mukainen muutos	1 405 566,19	-1 343 626,73
Rahavarat tilikauden lopussa	***2 406 316,20***	***1 000 750,01***

T U L O S L A S K E L M A

1.1.2012 - 31.12.2012

	Tilikausi 2012	Tilikausi 2011
LIIKEVAIHTO	10 307 295,61	12 601 597,30
Valmiiden ja keskeneräisten tuotteiden varastojen muutos	55 250,95	21 628,00
Liiketoiminnan muut tuotot	658 788,53	771 939,36
Materiaalit ja palvelut		
Aineet, tarvikkeet ja tavarat		
Ostot tilikauden aikana	5 299 972,96-	7 266 789,91-
Varastojen muutos	26 453,05	57 329,00-
Ulkopuoliset palvelut	51 667,62-	86 413,17-
Yhteensä	5 325 187,53-	7 410 532,08-
Henkilöstökulut		
Palkat ja palkkiot	1 716 559,61-	1 605 826,68-
Henkilösivukulut		
Eläkekulut	301 539,28-	275 250,83-
Muut henkilösivukulut	117 200,50-	87 356,91-
Yhteensä	2 135 299,39-	1 968 434,42-
Poistot ja arvonalentumiset		
Suunnitelman mukaiset poistot	32 361,01-	162 702,11-
Yhteensä	32 361,01-	162 702,11-
Liiketoiminnan muut kulut	1 613 098,44-	1 500 714,12-
LIIKEVOITTO (-TAPPIO)	1 915 388,72	2 352 781,93
Rahoitustuotot ja -kulut:		
Muut korko- ja rahoitustuotot		
Saman konsernin yrityksiltä	296 571,00	285 262,84
Muilta	106 259,44	91 510,43
Korkokulut ja muut rahoituskulut		
Saman konsernin yrityksille	1 164 923,75-	62 740,64
Muille	1 030 902,43-	675 431,85-
Yhteensä	1 792 995,74-	235 917,94-
VOITTO (TAPPIO) ENNEN SATUNNAISIA ERIÄ	122 392,98	2 116 863,99
VOITTO (TAPPIO) ENNEN TILINPÄÄTÖSSIIRTOJA JA VEROJA	122 392,98	2 116 863,99
TILIKAUDEN VOITTO (TAPPIO)	122 392,98	2 116 863,99

T A S E 31.12.2012

VASTAAVAA	Tilikausi 2012	Tilikausi 2011
PYSYVÄT VASTAAVAT		
Aineettomat hyödykkeet		
Aineettomat oikeudet	42 183,09	2 962,59
Yhteensä	42 183,09	2 962,59
Aineelliset hyödykkeet		
Koneet ja kalusto	98 304,86	51 070,74
Muut aineelliset hyödykkeet	470,93	470,93
Ennakkomaksut ja kesken-eräiset hankinnat	10 091,43	214 755,26
Yhteensä	108 867,22	266 296,93
Sijoitukset		
Osuudet saman konsernin yrityksissä	172 452,24	172 452,24
Saamiset saman konsernin yrityksiltä	983 321,65	983 321,65
Muut osakkeet ja osuudet	10 500,00	10 500,00
Yhteensä	1 166 273,89	1 166 273,89
PYSYVÄT VASTAAVAT YHT	1 317 324,20	1 435 533,41
VAIHTUVAT VASTAAVAT		
Vaihto-omaisuus		
Aineet ja tarvikkeet	71 330,00	44 877,00
Valmiit tuotteet	139 449,00	84 198,00
Yhteensä	210 779,00	129 075,00
Saamiset		
Pitkäaikaiset		
Saamiset saman konsernin yrityksiltä	15 301 800,78	15 012 363,44
Yhteensä	15 301 800,78	15 012 363,44
Lyhytaikaiset		
Myyntisaamiset	895 066,39	1 759 055,85
Saamiset saman konsernin yrityksiltä	5 724 835,77	4 688 547,78
Muut saamiset	47 674,69	56 847,63
Siirtosaamiset	140 498,51	97 556,08
Yhteensä	6 808 075,36	6 602 007,34
Rahat ja pankkisaamiset	1 283 082,71	703 787,81
VAIHTUVAT VASTAAVAT YHT	23 603 737,85	22 447 233,59
VASTAAVAA YHTEENSÄ	24 921 062,05	23 882 767,00

T A S E 31.12.2012

VASTATTAVAA	Tilikausi 2012	Tilikausi 2011
OMA PÄÄOMA		
Osakepääoma	68 764,72	68 764,72
Ylikurssirahasto	5 130 024,55	5 130 024,55
Muut rahastot		
Sijoitetun vapaan oman pääoman rahasto	5 316 979,50	5 316 979,50
Ed. tilikausien voitto(tappio)	5 499 247,31-	7 616 111,30-
Tilikauden voitto(tappio)	122 392,98	2 116 863,99
OMA PÄÄOMA YHTEENSÄ	5 138 914,44	5 016 521,46
VIERAS PÄÄOMA		
Pitkäaikainen		
Pääomalainat	851 996,58	851 996,58
Lainat rahoituslaitoksilta	11 588 929,00	12 215 054,60
Velat saman konsernin yrityksille	295 399,43	295 399,43
Muut velat	1 335 894,75	1 018 694,75
Yhteensä	14 072 219,76	14 381 145,36
Lyhytaikainen		
Lainat rahoituslaitoksilta	1 210 015,00	444 000,00
Saadut ennakot	501 835,13	639 908,35
Ostovelat	236 061,18	382 156,13
Velat saman konsernin yrityksille	3 090 299,92	2 500 070,44
Muut velat	108 688,65	53 892,67
Siirtovelat	563 027,97	465 072,59
Yhteensä	5 709 927,85	4 485 100,18
VIERAS PÄÄOMA	19 782 147,61	18 866 245,54
VASTATTAVAA YHTEENSÄ	24 921 062,05	23 882 767,00

RAHOITUSLASKELMA

(EUR)	2012	2011
Liiketoiminta		
Tulorahoitus		
Käyttökate	1 947 749,73	2 515 484,04
Rahoitustuotot	402 830,44	376 773,27
Rahoituskulut	-2 195 826,18	-612 691,21
	154 753,99	2 279 566,10
Käyttöpääoman muutos		
Vaihto-omaisuus, lisäys (-), vähennys (+)	-81 704,00	273 992,98
Lyhytaikaiset liikesaamiset, lisäys (-), vähennys (+)	-495 505,36	-4 612 449,22
Korottomat lyhytaik. velat, lisäys (+), vähennys (-)	596 885,89	1 057 539,76
	19 676,53	-3 280 916,48
Liiketoiminnan kassavirta	***174 430,52***	***-1 001 350,38***
Investoinnit ja sijoitukset tytäryhtiöön	85 848,20	-237 825,25
Kassavirta ennen rahoitusta	***260 278,72***	***-1 239 175,63***
Rahoitus		
Pitkäaikaisten lainat, lisäys (+), vähennys (-)	-308 925,60	2 353 135,22
Lyhytaikaiset lainat, lisäys(+), vähennys(-)	766 015,00	-2 195 370,89
Saadut ennakkomaksut, lisäys(+), vähennys(-)	-138 073,22	-266 468,94
	319 016,18	-108 704,61
Laskelman mukainen rahavarojen lisäys (+)	***579 294,90***	***-1 347 880,24***
Rahat ja pankkisaamiset kauden alussa	703 787,81	2 051 668,05
Laskelman mukainen muutos	579 294,90	-1 347 880,24
Rahavarat tilikauden lopussa	***1 283 082,71***	***703 787,81***

TILINPÄÄTÖKSEN LAATIMISTA KOSKEVAT LIITETIEDOT

Yhtiö on GWS Invest Oy:n tytäryhtiö, omistus 53,45 %. Oy G.W. Sohlberg Ab konsernin yhteenlaskettu omistusosuus on 86,13 %. Konsernitilinpäätöksen jäljennökset ovat saatavissa GWS Invest Oy:n pääkonttorista, Ahventie 4 B, 02170 Espoo.

KONSERNITILINPÄÄTÖKSEN LAATIMISMENETELMÄT

Konsernitilinpäätös on laadittu hankintamenomenetelmää noudattaen.
Konsernin sisäiset liiketapahtumat, sisäiset saamiset ja velat samoin kuin osakkeiden omistus on eliminoitu.
Konsernitilinpäätöstä laadittaessa tytäryritysten tuloslaskelmaerät on muunnettu tilikauden kurssiin ja tase-erät tilinpäätöspäivän kurssiin. Muuntamisessa syntyneet kurssierot samoin ulkomaisten tytäryritysten omien pääomien muuntamisessa syntyvät muuntoerot on esitetty oman pääoman erässä muuntoerot.
Konsernitilinpäätökseen on yhdistelty DTF (H.K.) Ltd, sekä Beijing DT Electronic Technology Co ltd. sekä DT Usa Inc. Muita konserniyhtiöitä ei ole yhdistelty konsernitilinpäätökseen. Näiden yhtiöiden vaikutus konsernin tulokseen ja taseeseen on vähäinen.

TYTÄRYHTIÖOSAKKEET

DTF (H.K.) Ltd, omistusosuus 100 %
Beijing DT Electronic Technology Co.Ltd, omistusosuus 100 %
DT Usa Inc, omistusosuus 100 %
DT Invest Oy, omistusosuus 100 %

ARVOSTUSPERIAATTEET JA -MENETELMÄT

Vaihtuvien vastaavien vaihto-omaisuus on arvostettu muuttuvaan hankintamenoonsa noudattaen KPL 5 luvun 6§ 1 momentin mukaista alimman arvon periaatetta.

Yhtiön käyttöomaisuus on arvostettu muuttuvaan hankintamenoonsa.
Suunnitelman mukaiset poistot:

Koneet ja kalusto	tasapoistot 4 - 7 vuotta
Atk-ohjelmat	tasapoistot 4 vuotta
Tuotekehitysaktivoinnit	tasapoistot 4 - 5 vuotta

ULKOMAANRAHAN MÄÄRÄISTEN ERIEN KURSSAUSPERIAATTEET

Ulkomaiset saamiset ja velat on muutettu Suomen rahaksi (EUR) käyttäen tilinpäätöspäivän keskikurssia.

VIERAAN PÄÄOMAEHTOISET VELAT

Tilinpäätöksessä 31.12.2011 on vieraan pääoman velkojen luokittelua muutettu luonteensa mukaisesti lyhytaikaisiin ja pitkäaikaisiin eriin. Tilinpäätöksessä esitettäviin vertailutietoihin tätä muutosta ei ole tehty ja tältä osin vertailutiedot eivät ole vertailukelpoisia.

TULOSLASKELMAA KOSKEVAT LIITETIEDOT	EMOYHTIÖ 2012	EMOYHTIÖ 2011	KONSERNI 2012	KONSERNI 2011
LIIKEVAIHDON ERITTELY				
Suomi	92 640,00	292 610,15	92 640,00	292 610,15
Muu maailma	10 214 655,61	12 308 987,15	24 728 647,71	17 992 587,26
	10 307 295,61	12 601 597,30	24 821 287,71	18 285 197,41
HENKILÖSTÖ				
Henkilökunnan keskim.lkm				
toimihenkilöt	24	26	104	92
työntekijät	4	4	85	85
Yhteensä	28	30	189	177
POISTOT				
Aineettomat oikeudet	-12 697,15	-19 414,93	-12 697,15	-19 066,47
Muut pitkävaikutteiset menot	0,00	-129 591,36	-25 244,54	-149 006,00
Kalusto	-19 663,86	-13 695,82	-442 880,75	-431 490,71
Yhteensä	-32 361,01	-162 702,11	-480 822,44	-599 563,18
TILINTARKASTUSPALVELUT				
Tilintarkastus	26 249,00	30 045,00		
Veroneuvonta	0,00	0,00		
Yhteensä	26 249,00	30 045,00		
LIIKETOIMINNAN MUUT KULUT				
Kiinteistö	189 259,53	172 965,57	621 878,46	581 526,51
Hallinto	484 288,16	528 619,04	985 726,73	971 296,46
Muut	939 550,75	799 129,61	1 127 996,77	1 293 683,38
Yhteensä	1 613 098,44	1 500 714,22	2 735 601,96	2 846 506,35

TASEEN VASTAAVIA KOSKEVAT LIITETIEDOT	EMOYHTIÖ 2012	EMOYHTIÖ 2011	KONSERNI 2012	KONSERNI 2011
AINEETTOMAT HYÖDYKKEET				
Liittymismaksut	84,09	84,09	84,09	84,09
Tietokoneohjelmat				
Tasearvo 1.1.	2 878,50	22 293,43	2 878,91	22 293,43
Lisäykset	51 917,65	0,00	55 498,39	0,00
Avustus	0,00	0,00	0,00	0,00
Vähennykset	0,00	0,00	0,00	-348,05
Poistot	-12 697,15	-19 414,93	-12 697,15	-19 066,47
Tasearvo 31.12.	42 099,00	2 878,50	45 680,15	2 878,91
Muut pitkävaikutteiset menot				
Tasearvo 1.1.	0,00	129 591,36	198 167,03	194 266,32
Lisäykset	0,00	0,00	46 868,17	152 906,71
Avustus	0,00	0,00	0,00	0,00
Vähennykset	0,00	0,00	0,00	0,00
Poistot	0,00	-129 591,36	-25 244,54	-149 006,00
Tasearvo 31.12.	0,00	0,00	219 790,66	198 167,03
AINEETTOMAT HYÖDYKKEET YHTEENSÄ	42 183,09	2 962,59	265 554,90	201 130,03
AINEELLISET HYÖDYKKEET				
Koneet ja kalusto				
Tasearvo 1.1.	51 070,74	31 847,66	1 947 520,33	1 805 847,20
Lisäykset	66 897,98	32 918,90	505 373,69	573 163,84
Edellisen vuoden oikaisut	0,00	0,00	0,00	0,00
Avustus	0,00	0,00	0,00	0,00
Vähennykset	0,00	0,00	0,00	0,00
Poistot	-19 663,86	-13 695,82	-442 880,75	-431 490,71
Tasearvo 31.12.	98 304,86	51 070,74	2 010 013,27	1 947 520,33
Muut aineelliset hyödykkeet				
Tasearvo 1.1.	470,93	470,93	470,93	470,93
Lisäykset	0,00	0,00	0,00	0,00
Vähennykset	0,00	0,00	0,00	0,00
Tasearvo 31.12.	470,93	470,93	470,93	470,93
Ennakkomaksut ja keskeneräiset hankinnat				
Tasearvo 1.1.	214 755,26	9 848,91	214 755,26	9 848,91
Lisäykset	0,00	204 906,35	0,00	204 906,35
Vähennykset	-204 663,83	0,00	-204 906,35	0,00
Tasearvo 31.12.	10 091,43	214 755,26	9 848,91	214 755,26
AINEELLISET HYÖDYKKEET YHTEENSÄ	108 867,22	266 296,93	2 020 333,11	2 162 746,52

SIJOITUKSET	EMOYHTIÖ 2012	EMOYHTIÖ 2011	KONSERNI 2012	KONSERNI 2011
Osakkeet ja osuudet saman konserniin kuuluvissa yrityksissä				
Tasearvo 1.1.	172 452,24	172 452,24	0,00	0,00
Lisäykset	0,00	0,00	0,00	0,00
Vähennykset	0,00	0,00	0,00	0,00
Tasearvo 31.12.	172 452,24	172 452,24	0,00	0,00
Muut osakkeet ja osuudet				
Tasearvo 1.1.	10 500,00	10 500,00	10 500,00	10 500,00
Lisäykset	0,00	0,00	0,00	0,00
Vähennykset	0,00	0,00	0,00	0,00
Tasearvo 31.12.	10 500,00	10 500,00	10 500,00	10 500,00
Emoyhtiön omistamat toisten yhtiöiden osakkeet:				
DT Usa Inc.	861,59	861,59		
DT Invest Oy	8 128,00	8 128,00		
Virpiniemen Golf Oy	10 500,00	10 500,00		
DTF (H.K.) Ltd	163 462,65	163 462,65		
	182 952,24	182 952,24		
SAAMISET SAMAN KONSERNIN YRITYKSILTÄ				
Saamiset saman kons. yrityksiltä (sijoitukset)				
DTF HK	722 153,77	722 153,77		
DT Beijing	261 167,88	261 167,88		
Saamiset saman kons. yrityksiltä (pitkäaikaiset saamiset)				
DT Beijing	3 898 222,72	3 898 222,72		
DTF HK	10 415 359,95	10 315 359,95		
DT USA	988 218,11	798 780,77		
Saamiset saman kons. yrityksiltä (myyntisaamiset)				
DT Beijing	2 464 880,16	1 403 141,70		
DTF HK	1 066 649,96	1 199 729,96		
DT USA	381 850,30	230 884,59		
Kurssiero	228 052,30	268 797,01		
Saamiset saman kons. yrityksiltä (muut saamiset)				
DTF HK	402 725,39	402 725,39		
DT Beijing	1 180 377,66	1 182 969,13		
DT Invest Oy	300,00	300,00		
Yhteensä	22 009 958,20	20 684 232,87		
SIIRTOSAAMISET JA MUUT SAAMISET				
Arvonlisäverosaatava	45 799,13	55 580,12	45 799,13	55 580,12
Muut	142 374,07	98 823,59	388 527,78	385 185,98
	188 173,20	154 403,71	434 326,91	440 766,10

TASEEN VASTATTAVIA KOSKEVAT LIITETIEDOT

	EMOYHTIÖ 2012	EMOYHTIÖ 2011	KONSERNI 2012	KONSERNI 2011
OMAN PÄÄOMAN MUUTOKSET				
OMA PÄÄOMA				
Osakepääoma 1.1.	68 764,72	68 764,72	68 764,72	68 764,72
Lisäykset	0,00	0,00	0,00	0,00
Osakepääoma 31.12.	68 764,72	68 764,72	68 764,72	68 764,72
Ylikurssirahasto 1.1.	5 130 024,55	5 130 024,55	5 130 024,55	5 130 024,55
Muutokset	0,00	0,00	0,00	0,00
Ylikurssirahasto 31.12.	5 130 024,55	5 130 024,55	5 130 024,55	5 130 024,55
Sijoitetun vapaan oman pääoman rahasto 1.1.	5 316 979,50	5 316 979,50	5 316 979,50	5 316 979,50
Lisäykset	0,00	0,00	0,00	0,00
Sijoitetun vapaan oman pääoman rahasto 31.12.	5 316 979,50	5 316 979,50	5 316 979,50	5 316 979,50
Voittovarat 1.1.	-5 499 247,31	-7 616 111,30	-19 421 944,63	-19 632 076,09
Valuuttakurssi- ja muuntoerot			98 867,91	137 214,58
Muut edellisille tilikausille kuuluvat osuudet	0,00	0,00	0,00	-113 913,86
Tilikauden tulos	122 392,98	2 116 863,99	1 018 645,14	186 830,74
Voittovarat 31.12.	-5 376 854,33	-5 499 247,31	-18 304 431,58	-19 421 944,63
OMA PÄÄOMA YHTEENSÄ	5 138 914,44	5 016 521,46	-7 788 662,81	-8 906 175,86
LASKELMA JAKOKELPOISESTA OMASTA PÄÄOMASTA	-5 376 854,33	-5 499 247,31	-18 304 431,58	-19 421 944,63

PÄÄOMALAINAT

Pääomalainat:

Lainanantaja:	**Laina-aika:**				
Nordea pankki	1 vuosi	75 684,58	75 684,58	75 684,58	75 684,58
Tekes	3 ja 4 vuotta	776 312,00	776 312,00	776 312,00	776 312,00
Finnfund	2 vuotta	0,00	0,00	0,00	0,00
Yhteensä		851 996,58	851 996,58	851 996,58	851 996,58

Pääomalainojen kirjaamattomat korot:

Lainanantaja:	**Korko:**				
Nordea pankki	Euribor 6kk + marginaali 6%	49 717,20	42 716,15	49 717,20	42 716,15
Tekes	3,00% / 4,00% p.a	174 038,43	150 734,59	174 038,43	150 734,59
Oy G.W. Sohlberg Ab	16,0% p.a (19.11.2009 saakka)	0,00	1 130 333,24	0,00	1 130 333,24
Yhteensä		223 755,63	1 323 783,98	223 755,63	1 323 783,98

Lainojen pääoma ja korko maksetaan yhtiön selvitystilassa ja konkurssissa muita velkojia huonommalla etuoikeudella. Pääoma voidaan palauttaa vain, mikäli yhtiön tai jos yhtiö on emoyhtiö, sen konsernin viimeksi päättyneeltä tilikaudelta vahvistettavan taseen mukaiselle sidotulle omalle pääomalle ja muille jakokelvottomille erille jää täysi kate. Korkoa voidaan maksaa vain, mikäli vastaava määrä voidaan käyttää yhtiön (konsernin) viimeksi päättyneeltä tilikaudelta vahvistetun taseen mukaan voitonjakoon. Pääoman tai koron maksamisesta ei anneta vakuutta. Jos korkoa ei voida maksaa, se siirtyy maksettavaksi ensimmäisen sellaisen tilinpäätöksen perusteella, jonka perusteella se voidaan maksaa.

SIIRTOVELAT

Korkovelat	12 265,78	7 511,77	12 265,78	7 511,77
Lomapalkat	250 679,00	229 004,00	250 679,00	229 004,00
Muut	300 083,19	228 556,82	663 608,09	455 388,43
	563 027,97	465 072,59	926 552,87	691 904,20

VELAT SAMAN KONSERNIN YRITYKSILLE	EMOYHTIÖ 2012	EMOYHTIÖ 2011
Pitkäaikaiset velat saman konsernin yrityksille		
DT Invest Oy	7 663,82	7 663,82
DT Beijing	284 461,06	284 461,06
DT HK	3 274,55	3 274,55
Ostovelat saman konsernin yrityksille (lyhytaikaiset)		
DT Beijing	984 690,77	1 676 867,25
DTF HK	975 126,47	823 203,19
Oy G.W. Sohlberg Ab	149,44	0,00
Muut velat saman konsernin yrityksill		
Oy G.W. Sohlberg Ab	1 130 333,24	0,00
Yhteensä	3 385 699,35	2 795 469,87
VELAT LÄHIPIIRILLE		
Muut velat	50 000,00	0,00

RAHALAITOSLAINAT, KIINNITYKSET JA VUOKRAVASTUUT	EMOYHTIÖ 2012	EMOYHTIÖ 2011	KONSERNI 2012	KONSERNI 2011
Rahalaitoslainat	12 798 944,00	12 659 054,60	12 798 944,00	12 659 054,60
Annetut pantit ja kiinnitykset	12 734 912,84	10 234 912,84	12 734 912,84	10 234 912,84
Nostamatta oleva sekkitilin limitti	0,00	93 246,03	0,00	93 246,03
Muut sitoumukset	106 000,00	182 447,00	106 000,00	182 447,00
Leasing- ym. vuokravastuut alv 0 %				
Seuraavalla tilikaudella erääntyvät	113 240,28	97 416,35	271 567,00	201 807,35
Myöhemmin erääntyvät	51 055,55	11 923,03	51 055,55	25 842,03

TILINPÄÄTÖKSEN PÄIVÄYS JA ALLEKIRJOITUS

14/2 2013

Andreas Tallberg, hallituksen puheenjohtaja

Hannu Martola, toimitusjohtaja

Ari Saarenmaa

Petri Niemi

TILINPÄÄTÖSMERKINTÄ

Suoritetusta tilintarkastuksesta on tänään annettu kertomus.

Helsingissä 14/2 2013

Juha Hilmola, KHT
Ernst & Young Oy, KHT yhteisö

KÄYTETYT KIRJANPITOKIRJAT

- ATK tuloslaskelma
- ATK tase
- ATK päiväkirja
- ATK pääkirja
- ATK osto- ja myyntireskontrat
- Tasekirja sidottuna

Tositelajit

Ostolaskut	PIF
Matkalaskut	TCFI
Kululaskut	CIF
Ostosuoritukset	PUR PMT NO
Myyntilaskut	INVOICE
Myyntilaskut - hyvityslaskut	CREDIT NOT
Myyntisuoritukset	IPMT
Nordea-pankkitili	NOR12
Muistiotositteet	DEFAULT12

Ernst & Young Oy
Elielinaukio 5 B
FI-00100 Helsinki
Finland

Tel. +358 207 280 190
Fax +358 207 280 199
www.ey.com/fi
info@fi.ey.com

Tilintarkastuskertomus

Detection Technology Oy:n yhtiökokoukselle

Olemme tilintarkastaneet Detection Technology Oy:n kirjanpidon, tilinpäätöksen, toimintakertomuksen ja hallinnon tilikaudelta 1.1.–31.12.2012. Tilinpäätös sisältää sekä konsernin että emoyhtiön taseen, tuloslaskelman, rahoituslaskelman ja liitetiedot.

Hallituksen ja toimitusjohtajan vastuu

Hallitus ja toimitusjohtaja vastaavat tilinpäätöksen ja toimintakertomuksen laatimisesta ja siitä, että ne antavat oikeat ja riittävät tiedot Suomessa voimassa olevien tilinpäätöksen ja toimintakertomuksen laatimista koskevien säännösten mukaisesti. Hallitus vastaa kirjanpidon ja varainhoidon valvonnan asianmukaisesta järjestämisestä ja toimitusjohtaja siitä, että kirjanpito on lainmukainen ja varainhoito luotettavalla tavalla järjestetty.

Tilintarkastajan velvollisuudet

Velvollisuutenamme on antaa suorittamamme tilintarkastuksen perusteella lausunto tilinpäätöksestä, konsernitilinpäätöksestä ja toimintakertomuksesta. Tilintarkastuslaki edellyttää, että noudatamme ammattieettisiä periaatteita. Olemme suorittaneet tilintarkastuksen Suomessa noudatettavan hyvän tilintarkastustavan mukaisesti. Hyvä tilintarkastustapa edellyttää, että suunnittelemme ja suoritamme tilintarkastuksen hankkiaksemme kohtuullisen varmuuden siitä, onko tilinpäätöksessä tai toimintakertomuksessa olennaista virheellisyyttä, ja siitä, ovatko emoyhtiön hallituksen jäsenet tai toimitusjohtaja syyllistyneet tekoon tai laiminlyöntiin, josta saattaa seurata vahingonkorvausvelvollisuus yhtiötä kohtaan, taikka rikkoneet osakeyhtiölakia tai yhtiöjärjestystä.

Tilintarkastukseen kuuluu toimenpiteitä tilintarkastusevidenssin hankkimiseksi tilinpäätökseen ja toimintakertomukseen sisältyvistä luvuista ja niissä esitettävistä muista tiedoista. Toimenpiteiden valinta perustuu tilintarkastajan harkintaan, johon kuuluu väärinkäytöksestä tai virheestä johtuvan olennaisen virheellisyyden riskien arvioiminen. Näitä riskejä arvioidessaan tilintarkastaja ottaa huomioon sisäisen valvonnan, joka on yhtiössä merkityksellistä oikeat ja riittävät tiedot antavan tilinpäätöksen ja toimintakertomuksen laatimisen kannalta. Tilintarkastaja arvioi sisäistä valvontaa pystyäkseen suunnittelemaan olosuhteisiin nähden asianmukaiset tilintarkastustoimenpiteet mutta ei siinä tarkoituksessa, että hän antaisi lausunnon yhtiön sisäisen valvonnan tehokkuudesta. Tilintarkastukseen kuuluu myös sovellettujen tilinpäätöksen laatimisperiaatteiden asianmukaisuuden, toimivan johdon tekemien kirjanpidollisten arvioiden kohtuullisuuden sekä tilinpäätöksen ja toimintakertomuksen yleisen esittämistavan arvioiminen.

Käsityksemme mukaan olemme hankkineet lausuntomme perustaksi tarpeellisen määrän tarkoitukseen soveltuvaa tilintarkastusevidenssiä.

Lausunto

Lausuntonamme esitämme, että tilinpäätös ja toimintakertomus antavat Suomessa voimassa olevien tilinpäätöksen ja toimintakertomuksen laatimista koskevien säännösten mukaisesti oikeat ja riittävät tiedot konsernin sekä emoyhtiön toiminnan tuloksesta ja taloudellisesta asemasta. Toimintakertomuksen ja tilinpäätöksen tiedot ovat ristiriidattomia.

Helsingissä, 14. helmikuuta 2013

Ernst & Young Oy
KHT-yhteisö

Juha Hilmola
KHT

A member firm of Ernst & Young Global Limited
Business ID 2204039-6, domicile Helsinki

YHTIÖ
Detection Technology Oyj
Elektroniikkatie 10
90590 Oulu

PÄÄJÄRJESTÄJÄ
Nordea Pankki Suomi Oyj
Aleksis Kiven katu 9, Helsinki
00020 Nordea

YHTIÖN OIKEUDELLINEN NEUVONANTAJA
Asianajotoimisto Borenius Oy
Eteläesplanadi 2
00130 Helsinki

PÄÄJÄRJESTÄJÄN OIKEUDELLINEN NEUVONANTAJA
White & Case LLP
Eteläranta 14
00130 Helsinki

YHTIÖN TILINTARKASTAJA
Ernst & Young Oy
Alvar Aallon katu 5 C
00100 Helsinki